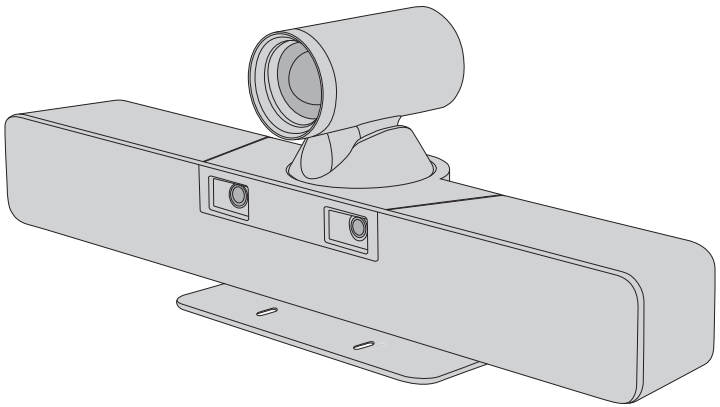

FC770SP-4K

4K INTEGRATED DUAL-LENS CAMERA

4K INTEGRIERTE DOPPELLINSEN-KAMERA
CAMÉRA 4K À DOUBLE OBJECTIF INTÉGRÉE
4K統合デュアルレンズカメラ

Quick Start Guide V1.0

Quick Start Anleitung
Guide de Démarrage Rapide
クイックスタートガイド

Introduction

Thank you for choosing the 4K Integrated Dual-Lens Camera. This guide is designed to familiarize you with the layout of the camera and describes how to deploy it in your network.

EN

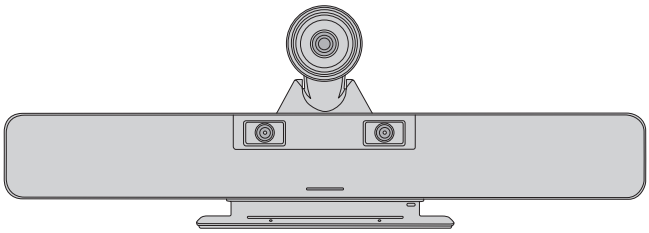

FC770SP-4K

Accessories



Remote Control x1



Power Cord x1

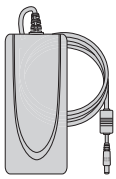

Power Adapter x1



USB Cable x1

NOTE: The accessories may vary from illustration, please prevail in kind.

Hardware Overview

Ports

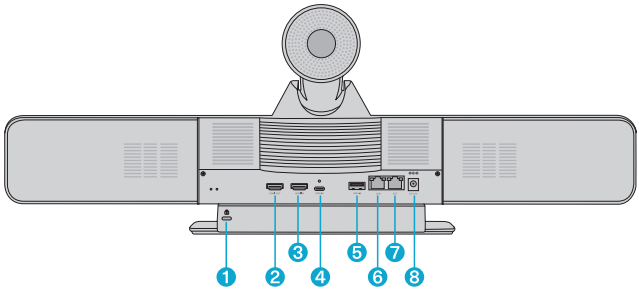

Number	Port Name	Description
1	Security Lock Slot	For anti-theft
2	HDMI OUT	Connect to a display (e.g., computer monitor, TV)
3	HDMI IN	Connect to a conference host, laptop, and other devices
4	USB 3.0 (Type-C)	Connect to a conference host, laptop, and other devices
5	USB 3.0 (Type-A)	Connect to a wireless presentation adapter
6	LAN	Connect to a switch or a router
7	EXT	• Connect to a wired presentation adapter via an Ethernet cable • For microphone daisy-chaining
8	DC 12V	Connect to the DC 12V power adapter

LEDs

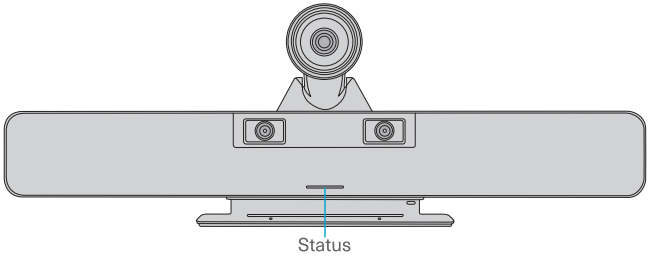

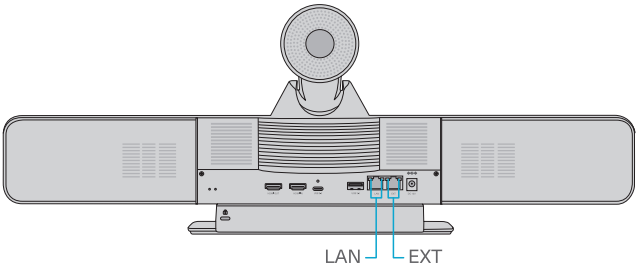

LED	State	Description
Status	Solid White	• The camera is just powered on. • The camera is enabled and operating normally.
	Solid Purple	• A few seconds after the power-on and the camera stabilizes. • The camera is connected to a computer via a USB cable and the camera is not enabled. • The camera is connected to a computer via a USB cable and to a switch via an Ethernet cable, and the camera is not enabled.
	Solid Red	The microphone is disabled via the remote control.
	Blinking White/ Purple/Red	When any key on the remote control is pressed, the indicator will flash in the current color.
LAN	Solid Green and Solid Yellow	The network connection is down.
	Solid Green and Blinking Yellow	The network connection is up.

LED	State	Description
EXT	Cycle: Blinking Yellow (3s), then Blinking Green (once)	The physical link is active and the data is transmitting and receiving.

Button

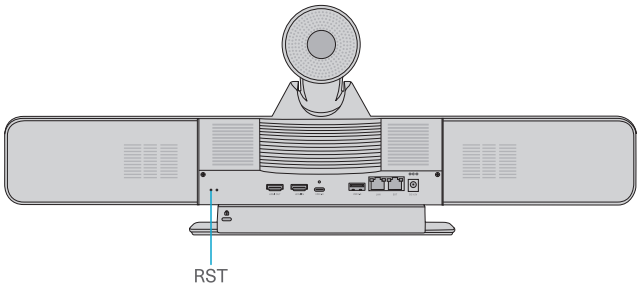

Button	Description
RST	Press the button to restore to factory defaults.

Remote Control

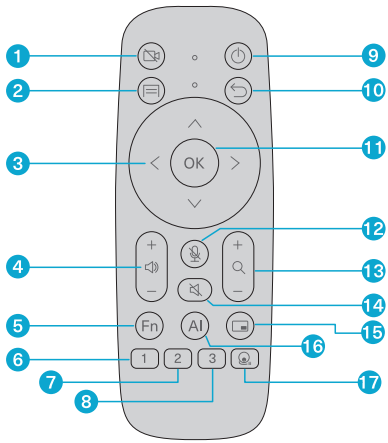

No.	Name	Description
1	Privacy Cover	• Video Off: Press to close the panoramic lens privacy cover, and the close-up lens moves to the privacy position. • Video On: Press to open the panoramic lens privacy cover, and the close-up lens returns to its original position.
2	Menu	Press to enter or exit the On-Screen Display (OSD) Menu.
3	Navigation	• Menu Mode: Press to select and set menu items. • Non-Menu Mode: Press to control the close-up lens to move in the indicated direction.
4	Volume	• [+]: Press to increase volume. • [–]: Press to decrease volume.
5	FN (Custom)	A reserved button for future software upgrades.
6	Preset 1	Short press to recall Preset 1.
7	Preset 2	Short press to recall Preset 2.
8	Preset 3	Short press to recall Preset 3.
9	Standby	Press to enter or exit the Standby Mode.
10	Return	• Menu Mode: Press to return to the previous menu level. • Tracking Mode: Press to exit tracking mode.
11	OK	Press to confirm selection.
12	Mic Mute	Press to turn the microphone on/off.
13	Zoom	• [+]: Press to zoom in the camera lens. • [–]: Press to zoom out the camera lens.
14	Speaker Mute	Press to turn the speaker on/off.
15	Layout Switch	Press to switch the image layout.
16	AI	Press repeatedly to cycle through and activate tracking functions: Speaker Tracking/Smart Gallery/Close-up of Speaker/Participant Framing/Off.
17	Preset Function	Press the [Preset Function Button] followed by a number button (1-3) to set a preset position.

Installation Requirements

Before the installation, please make sure that you have prepared the following:

EN

- Electric screwdriver.
- Expansion screws.
- Wall mount bracket or display mount bracket.

Site Environment

- Keep the product dry, as it is not waterproof.
- Ensure adequate ventilation around the product to prevent heat buildup.
- Ensure no obstructions are within the PTZ's range of motion during the installation.

Safety Precautions

- During installation and use, all national and local electrical safety regulations must be strictly followed.
- Use only the standard 12V/5A power adapter provided with this product.
- Do not power on the product until the installation is fully completed.
- Do not connect multiple devices to the same power adapter, as exceeding the adapter's capacity may cause excessive heat or fire.
- Do not manually rotate the camera head, as this may cause mechanical failure.
- If the product emits smoke, unusual smell, or abnormal noise, immediately turn off the power, unplug the power cord, and contact the distributor.
- There are no user-serviceable parts inside the product. Damage caused by disassembly by the user is not covered under warranty.

Mounting the Camera

Desk Mounting

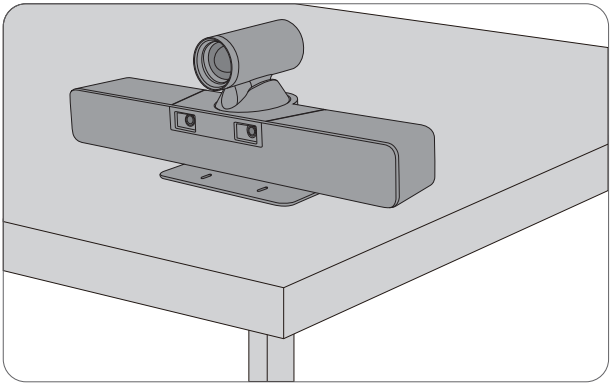

Place the camera on a stable desk.

Wall Mounting

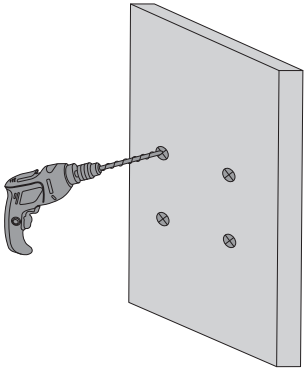

1. Drill holes on a flat wall surface.

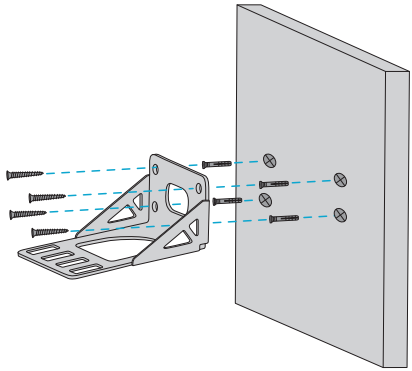

2. Secure a wall mount bracket (not included) to the wall using expansion screws.

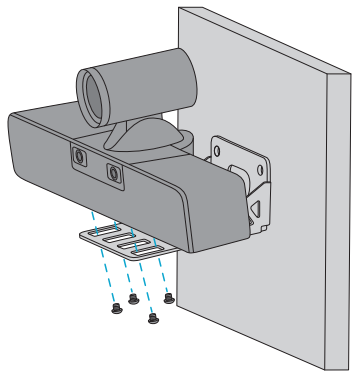

3. Remove the base of the camera using a screwdriver, then attach the camera to the bracket using the M3 screws.

Display Mounting

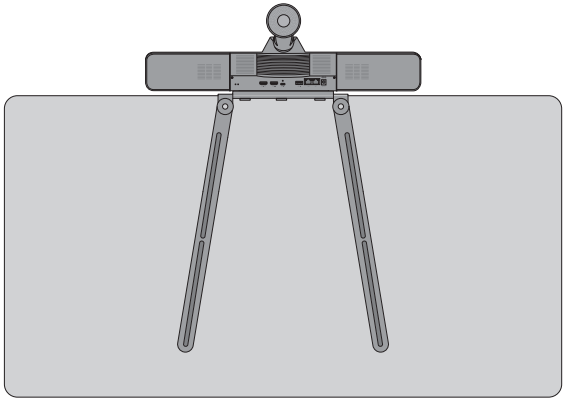

Top Mounting

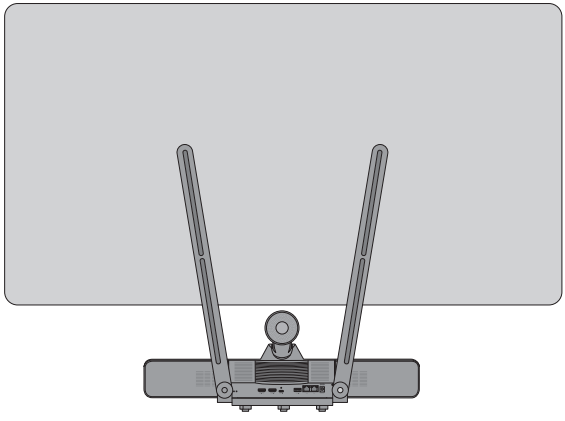

Bottom Mounting

Position the camera at the top or bottom edge of a display, such as a TV, using a display mount bracket (not included).

Connecting the Camera

Required Connections

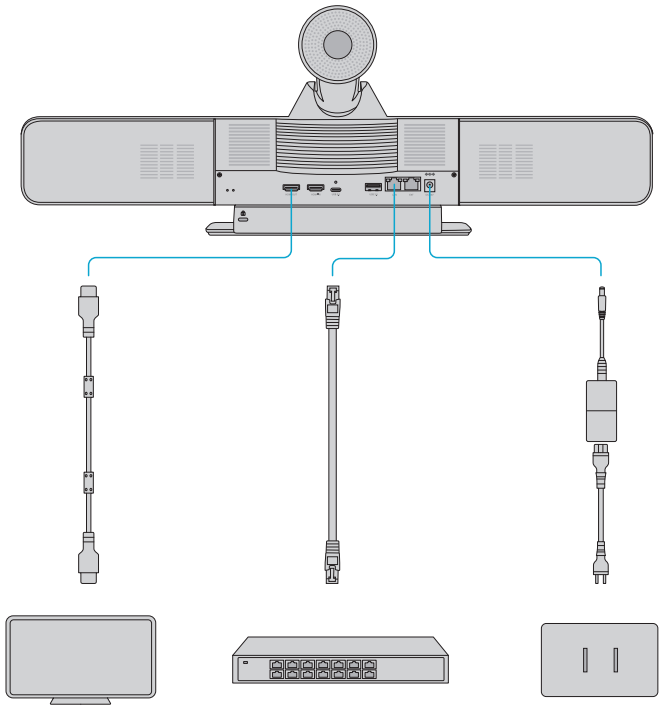

1. Connect the HDMI OUT port to a monitor using an HDMI cable.
2. Connect the LAN port to a switch using an Ethernet cable.
3. Connect the DC 12V port to a power source using the power adapter.

Optional Connection(s)

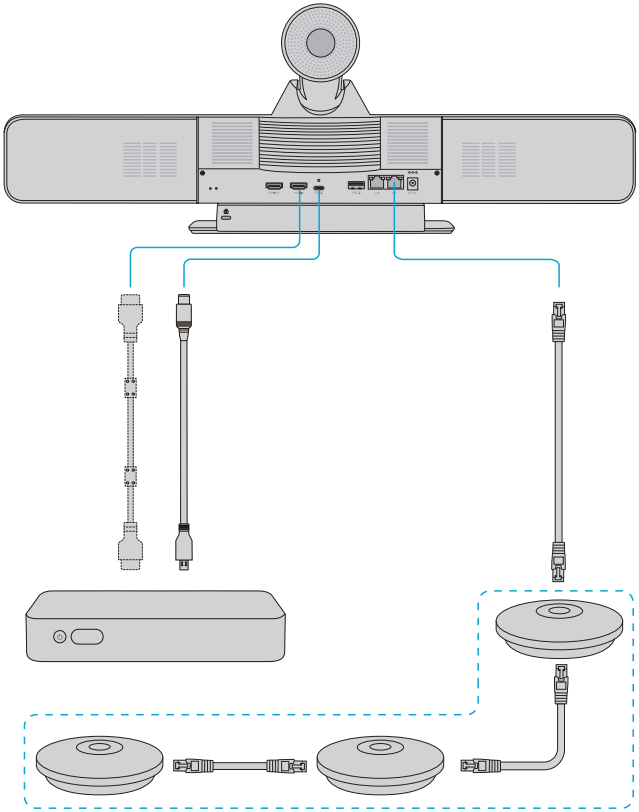

1. To share content from a conference host and other devices to the display via the conference camera, connect the device to the camera's HDMI IN port using an HDMI cable, or connect it to the camera's USB 3.0 Type-C port using a USB cable.
2. To expand the pickup range by daisy-chaining microphones or to connect a wired presentation adapter, connect the device to the camera's EXT port using an Ethernet cable.
3. To use a wireless presentation adapter, connect it to the camera's USB 3.0 Type-A port using a USB cable.

NOTE: Use only compatible microphones and presentation adapters.

Logging the Camera

Step 1: Open a web browser and enter the camera's IP address (**default: 192.168.100.88**).
Step 2: On the login page, enter the username (**default: admin**) and password (**default: admin**).
Step 3: Click **Login** to access the main web interface.

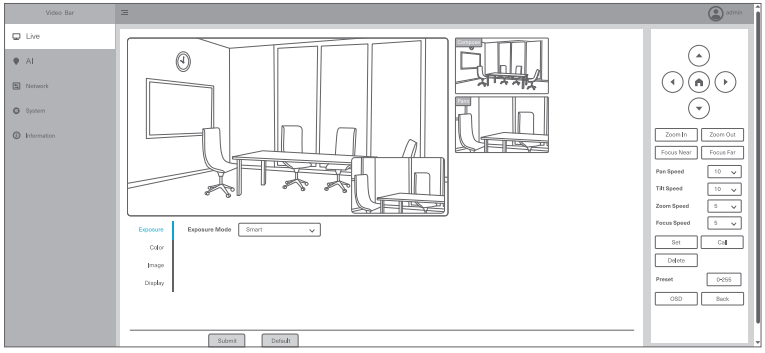

Troubleshooting

No Image on the Display

1. Check the camera power connection, voltage level, and ensure the status indicator is solid on.
2. Turn the power switch on and check if the camera performs normal self-test.
3. Check that the cables are properly connected to the display.

Image Shakes at Maximum Zoom

1. Check whether the camera is firmly mounted.
2. Check for vibrating machines or objects near the camera.

No Video Image in Browser

Internet Explorer is not supported. Please use a supported browser such as Google Chrome, Firefox, or Microsoft Edge for normal video display.

Unable to Access the Camera via Browser

1. Connect a PC to the network to test whether the network access functions properly. First eliminate network failures caused by faulty cables or PC viruses, until the PC and camera can successfully ping each other.
2. Disconnect the camera from the network, directly connect the camera and PC, and reconfigure the IP address as needed.
3. Check whether the camera's IP address, subnet mask, and gateway settings are correct.
4. Check for any MAC address conflicts.
5. Check whether the web port has been modified. The default port is 80.

Forgot IP Address or Web Login Password

1. Default IP: 192.168.100.88; Default Username: admin; Default Password: admin.
2. After changing the password, please use the new password to log in.

Product Warranty

FS ensures our customers that for any damage or faulty items due to our workmanship, we will offer a free return within 30 days from the day you receive your goods. This excludes any custom made items or tailored solutions.



Warranty: The product enjoys a 2-year limited warranty against defects in materials or workmanship. For more details about the warranty, please check at: https://www.fs.com/policies/warranty.html



Return: If you want to return the item(s), information on how to return can be found at: https://www.fs.com/policies/day_return_policy.html

Online Resources

For additional technical documents, visit:
https://www.fs.com/technical_documents.html

Download the FS App

Scan the QR code to download and install the FS app from the App Store or Google Play Store or go to
https://www.fs.com/appdownload.html

Download on the App Store

GET IT ON Google Play

Einführung

Vielen Dank, dass Sie sich für die 4K integrierte Doppellinsen-Kamera entschieden haben. In dieser Anleitung werden Sie mit dem Aufbau der Kamera vertraut gemacht und erfahren, wie Sie diese in Ihrem Netzwerk einsetzen können.

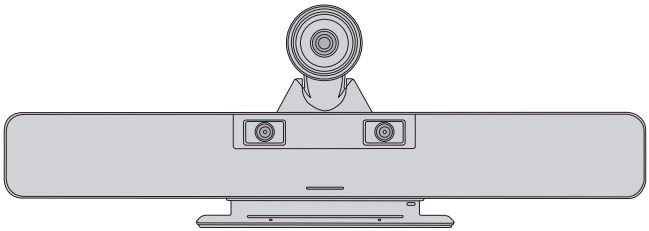

FC770SP-4K

Zubehör



Fernbedienung x1



Netzkabel x1

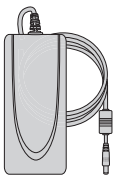

Netzadapter x1



USB-Kabel x1

HINWEIS: Bitte beachten Sie, dass das Zubehör von der Abbildung abweichen kann.

Hardware-Übersicht

Ports

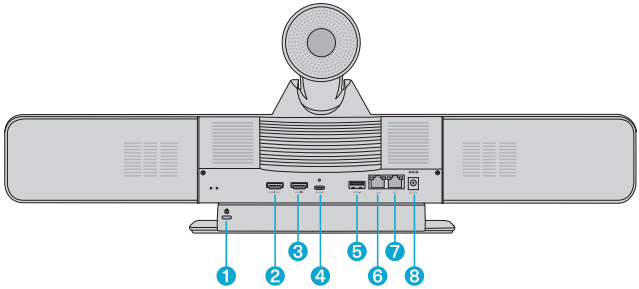

Nummer	Portname	Beschreibung
1	Sicherheitsschloss-Slot	Antidiebstahl
2	HDMI OUT	Verbinden mit einem Display (z.B. Computer-Monitor, Fernseher)
3	HDMI IN	Verbinden mit einem Konferenzhost, Laptop, oder anderen Geräten
4	USB 3.0 (Type-C)	Verbinden mit einem Konferenzhost, Laptop, oder anderen Geräten
5	USB 3.0 (Type-A)	Verbinden mit einem Drahtlosen Präsentationsadapter
6	LAN	Verbinden mit einem Switch oder Router
7	EXT	• Verbinden mit einem Kabel-Präsentationsadapter mit Ethernetkabel • Verketten von Mikrofonen
8	DC 12V	Verbinden mit dem DC 12V-Netzadapter

LEDs

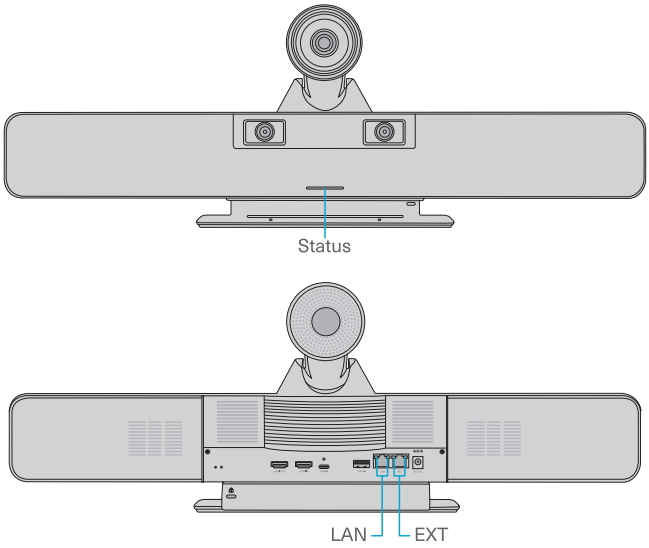

LED	Status	Beschreibung
Status	leuchtet weiß	• Die Kamera ist angeschaltet. • Die Kamera ist aktiviert und läuft normal.
	leuchtet lila	• Die Kamera wurde gerade angeschaltet und wird stabilisiert. • Die Kamera ist mit USB-Kabel an einen Computer angeschlossen und nicht aktiviert. • Die Kamera ist mit USB-Kabel an einen Computer und mit Ethernetkabel an einen Switch angeschlossen und nicht aktiviert.
	leuchtet rot	Das Mikrofon wurde mit der Fernbedienung deaktiviert.
	blinkt weiß/ lila/rot	Blinkt in der aktuellen Farbe auf, wenn ein Knopf auf der Fernbedienung gedrückt wird.
LAN	leuchtet grün und leuchtet gelb	Es besteht keine Netzwerkverbindung.
	leuchtet grün und blinkt gelb	Es besteht eine Netzwerkverbindung.

LED	Status	Beschreibung
EXT	Zyklus: blinkt gelb (3s) und blinkt grün (einmal)	Die physische Verbindung ist aktiv und Daten werden übertragen und empfangen.

Knopf

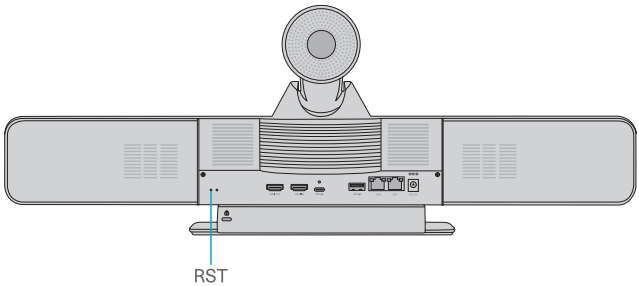

Knopf	Beschreibung
RST	Drücken Sie den Knopf, um die Werkseinstellungen wiederherzustellen.

Fernbedienung

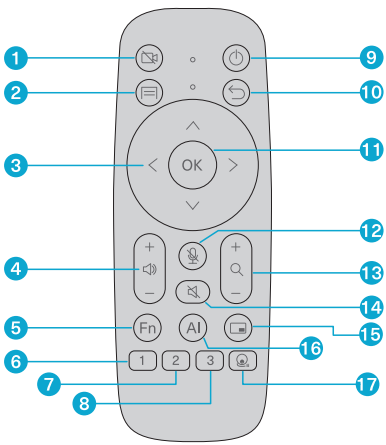

No.	Name	Beschreibung
1	Privatsphäre-Schutz	• Video aus: Panoramalinsenabdeckung wird geschlossen und Nahlinse in die Privatsphäre-Position gebracht. • Video an: Panoramalinsenabdeckung wird geöffnet und Nahlinse wird in Originalposition gebracht.
2	Menü	On-Screen Display (OSD)-Menü öffnen oder schließen.
3	Navigation	• Menümodus: Menüpunkte auswählen und einstellen. • Nicht Menümodus: Nahlinse in die gewählte Richtung bewegen.
4	Lautstärke	• [+]: Lautstärke erhöhen. • [–]: Lautstärke verringern.
5	FN (Anpassbar)	Reserviert für zukünftige Software-Upgrades.
6	Preset 1	Preset 1 aufrufen.
7	Preset 2	Preset 2 aufrufen.
8	Preset 3	Preset 3 aufrufen.
9	Standby	Standby-Modus aktivieren und deaktivieren.
10	Zurück	• Menümodus: Zum vorherigen Menülevel zurückkehren. • Tracking-Modus: Tracking-Modus verlassen.
11	OK	Auswahl bestätigen.
12	Mikrofon Stummschalten	Mikrofon an-/ausschalten.
13	Zoom	• [+]: Mit der Kamera heranzoomen. • [–]: Mit der Kamera herauszoomen.
14	Lautsprecher Stummschalten	Lautsprecher an-/ausschalten.
15	Layout Switch	Bildlayout ändern.
16	AI	Mehrmals drücken, um durch die Trackingfunktionen zu schalten und sie zu aktivieren: Lautsprecher-Tracking/Smart-Galerie/Close-up von Lautsprecher/Teilnehmer-Framing/Aus.
17	Preset Funktion	Drücken Sie den [Preset-Funktions-Knopf] gefolgt von einer Zahl (1-3) um eine Preset-Position festzulegen.

Installaionsanforderungen

Bevor Sie mit der Installation beginnen, stellen Sie sicher, dass die folgenden Gegenstände bereitliegen:

- Akkuschrauber.
- Dehnschrauben.
- Wandmontagehalterung oder Displaymontagehalterung.

DE

Aufstellungsort

- Halten Sie das Produkt trocken, da es nicht wasserfest ist.
- Sorgen Sie für ausreichende Belüftung um das Gerät, um das Anstauen von Wärme zu vermeiden.
- Stellen Sie sicher, dass sich während der Installation keine Hindernisse im Bewegungsradius der Kamera befinden.

Sicherheitsvorkehrungen

- Während Installation und Nutzung müssen alle nationalen und lokalen elektrischen Sicherheitsvorschriften strikt eingehalten werden.
- Nutzen Sie nur den Standard-12V/5A-Netzadapter, der mit dem Produkt mitgeliefert wurde.
- Schalten Sie das Gerät nicht vor Beendigung der Installation an.
- Schließen Sie nicht mehrere Geräte an denselben Netzadapter an, da ein Überschreiten der Kapazität des Adapters Überhitzen oder Brände auslösen kann.
- Drehen Sie den Kamerakopf nicht von Hand, dies kann mechanische Fehler verursachen.
- Wenn das Produkt raucht, ungewöhnlich riecht oder seltsame Geräusche von sich gibt, schalten Sie sofort den Strom aus, stecken Sie die Stromversorgung ab und kontaktieren Sie den Hersteller.
- Das Produkt enthält keine Teile, die vom Endnutzer gewartet werden müssen. Daher sind Schäden, die durch eine Demontage des Produkts entstehen nicht von der Garantie abgedeckt.

Montage der Kamera

Tischmontage

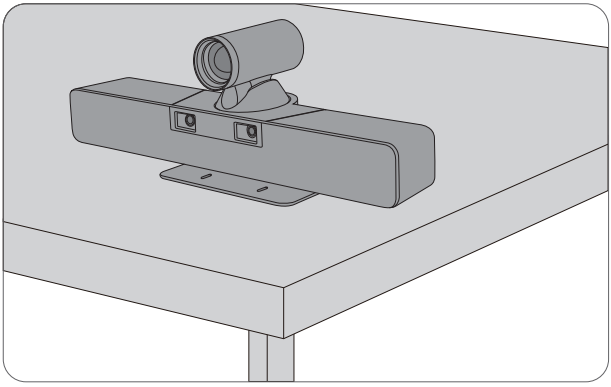

Platzieren Sie die Kamera auf einem stabilen Tisch.

Wandmontage

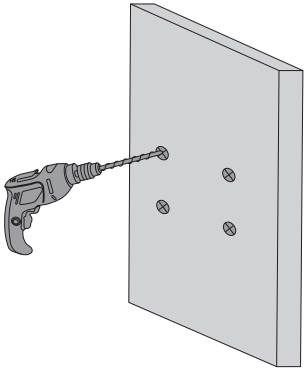

1. Bohren Sie Löcher in eine flache Wandoberfläche.

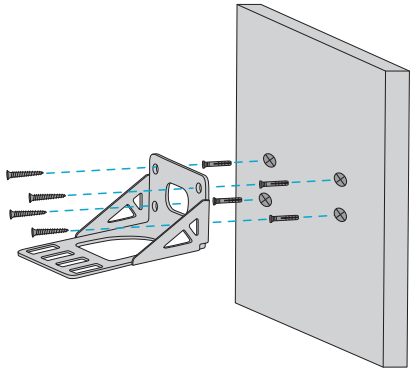

2. Befestigen Sie eine Wandmontagehalterung (nicht im Lieferumfang enthalten) mit Dehnschrauben an der Wand.

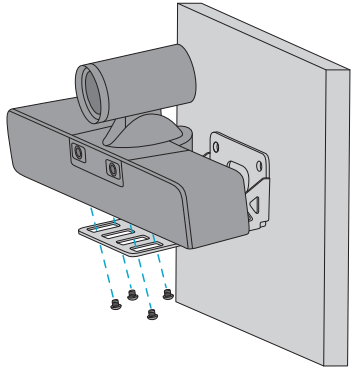

3. Entfernen Sie mit einem Schraubendreher die Basis der Kamera, befestigen Sie sie dann mit M3-Schrauben an der Montagehalterung.

Displaymontage

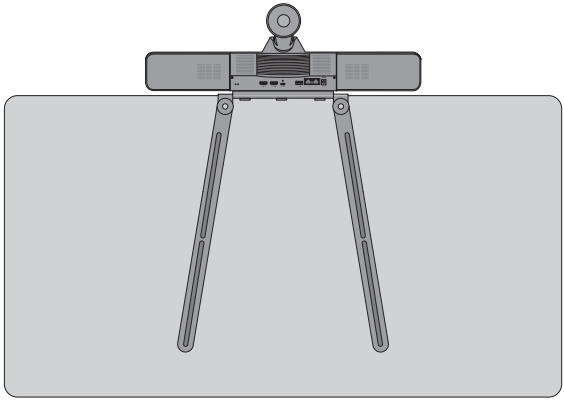

Obere Montage

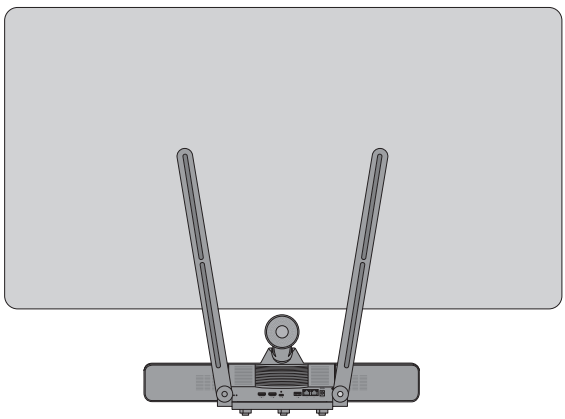

Untere Montage

Befestigen Sie die Kamera mit einer Displaymontagehalterung (nicht im Lieferumfang enthalten) an der oberen oder unteren Kante eines Bildschirms, beispielsweise eines Fernsehers.

Anschließen der Kamera

Erforderliche Verbindungen

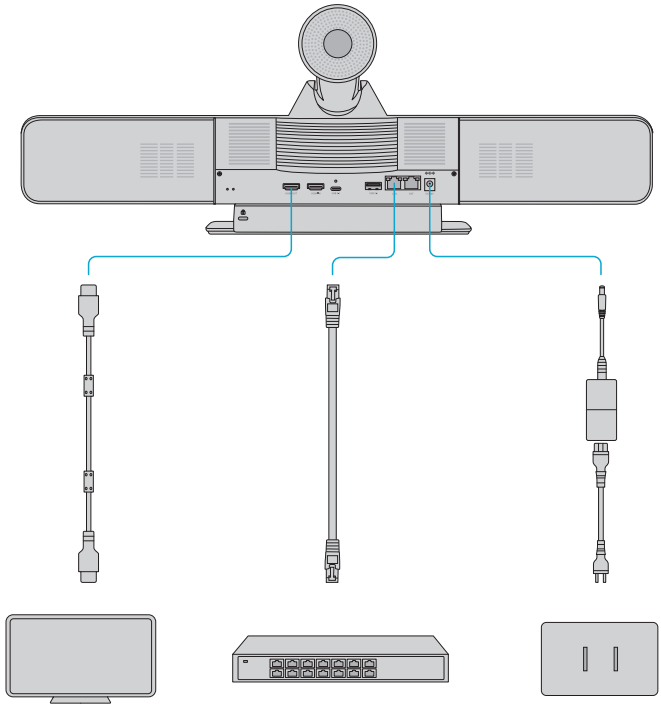

1. Schließen Sie den HDMI OUT-Port mit einem HDMI-Kabel an einen Monitor an.
2. Schließen Sie den LAN-Port mit einem Ethernetkabel an einen Switch an.
3. Schließen Sie den DC 12V-Port mit einem Netzadapter an eine Stromquelle an.

Optionale Verbindungen

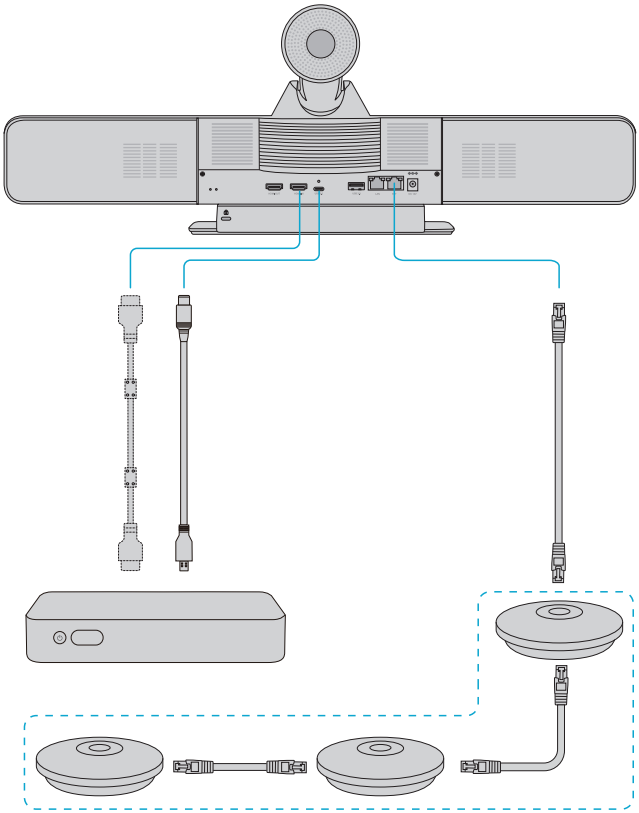

1. Um Inhalte von einem Konferenzhost und anderen Geräten via Konferenzkamera zu teilen, schließen Sie das Gerät mit einem HDMI-Kabel an den HDMI IN-Port der Kamera an oder schließen Sie es mit einem USB-Kabel an den USB 3.0 Typ C-Port an.
2. Um die Empfangsreichweite durch die Verkettung von Mikrofonen zu erweitern oder um einen Kabel-Präsentationsadapter zu verbinden, schließen Sie das Gerät mit einem Ethernetkabel an den EXT-Port der Kamera an.
3. Um einen drahtlosen Präsentationsadapter zu nutzen, verbinden Sie ihn mit einem USB-Kabel an den USB 3.0 Typ A-Port.

HINWEIS: Nutzen Sie nur kompatible Mikrofone und Präsentationsadapter.

Aufzeichnen der Kamera

Schritt 1: Öffnen Sie einen Webbrowser und geben Sie die IP-Adresse der Kamera (**Standard: 192.168.100.88**) ein.
Schritt 2: Geben Sie auf der Login-Seite den Nutzernamen (**Standard: admin**) und das Passwort (**Standard: admin**) ein.
Schritt 3: Klicken Sie auf **Login**, um die Haupt-Web-Schnittstelle zu öffnen.

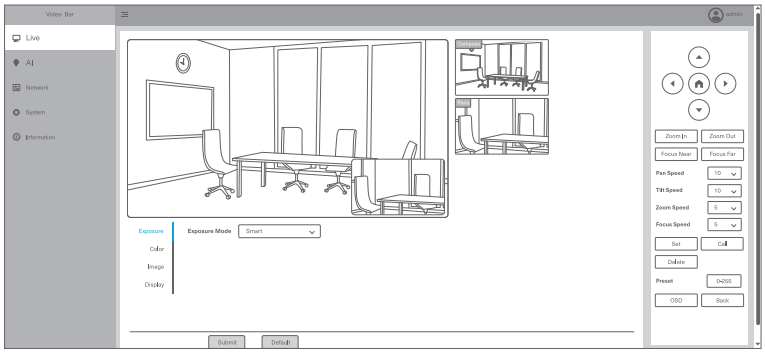

Fehlerbehebung

Das Display zeigt kein Bild an

1. Überprüfen Sie die Stromverbindung der Kamera, das Spannungslevel, und stellen Sie sicher, dass die Status-LED leuchtet.
2. Schalten Sie den Anschaltknopf an und überprüfen Sie, ob die Kamera den normalen Selbsttest durchführt.
3. Überprüfen Sie, ob die Kabel korrekt mit dem Display verbunden sind.

Bild zittert bei maximalem Zoom

1. Überprüfen Sie, ob die Kamera fest montiert ist.
2. Überprüfen Sie, ob vibrierende Maschinen oder Objekte sich in der Nähe der Kamera befinden.

Kein Videobild im Browser

Internet Explorer wird nicht unterstützt. Nutzen Sie einen unterstützten Browser wie Google Chrome, Firefox, oder Microsoft Edge für normale Videoanzeige.

Kein Zugriff auf die Kamera mit dem Browser

1. Verbinden Sie einen PC mit dem Netzwerk, um zu überprüfen, ob der Netzwerkzugang korrekt funktioniert. Eliminieren Sie zuerst Netzwerkfehler, die durch beschädigte Kabel oder PC-Viren ausgelöst wurden, bis PC und Kamera sich erfolgreich miteinander über Ping erreichen können.
2. Trennen Sie die Kamera vom Netzwerk, verbinden Sie Kamera und PC direkt, und konfigurieren Sie die IP-Adresse gegebenenfalls neu.
3. Überprüfen Sie, ob IP-Adresse, Subnet-Mask und Gateway-Einstellungen korrekt sind.
4. Überprüfen Sie, ob MAC-Adressen-Konflikte bestehen.
5. Überprüfen Sie, ob der Web-Port modifiziert wurde. Der Standard-Port ist 80.

IP-Adresse oder Web-Login-Passwort vergessen

1. Standard IP: 192.168.100.88; Standard-Nutzername: admin; Standard-Passwort: admin.
2. Nach Änderung des Passworts, nutzen Sie bitte das neue Passwort für den Login.

Produktgarantie

FS garantiert seinen Kunden bei allen Schäden oder Fehlern, die auf FS zurückzuführen sind, eine kostenlose Rückgabe innerhalb von 30 Tagen nach Erhalt der Ware. Ausgenommen sind Sonderanfertigungen oder maßgeschneiderte Lösungen.

Garantie: Für dieses Produkt gilt eine eingeschränkte Garantie über 2 Jahre auf Material- und Verarbeitungsfehler. Weitere Einzelheiten zur Garantie finden Sie unter https://www.fs.com/de/policies/warranty.html

Rückgabe: Möchten Sie einen oder mehrere Artikel zurückgeben, finden Sie Informationen zum Rückgabeverfahren unte https://www.fs.com/de/policies/day_return_policy.html

Online-Ressourcen

Weitere technische Dokumente finden Sie unter:
https://www.fs.com/de/technical_documents.html

Holen Sie sich die FS App

Scannen Sie den QR-Code, um die FS App aus dem App Store oder Google Play Store herunterzuladen und zu installieren, oder gehen Sie auf https://www.fs.com/de/appdownload.html

Introduction

Merci d'avoir choisi la Caméra Intégrée à Double Objectif 4K. Ce guide a pour but de vous familiariser avec la configuration de la caméra et indique comment procéder à son installation.

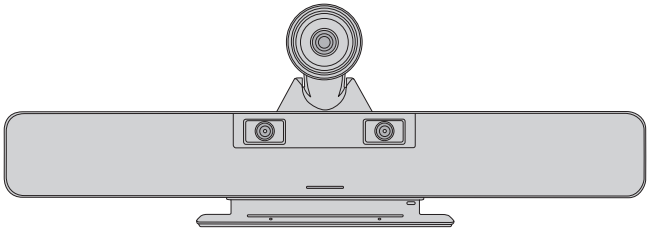

FC770SP-4K

Accessoires



Télécommande x1

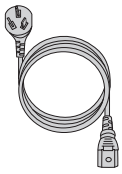

Câble d'alimentation x1

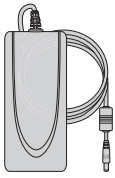

Adaptateur secteur x1



Câble USB x1

NOTE : Les accessoires peuvent différer de ceux illustrés. Veuillez en tenir compte.

Présentation du Matériel

Ports

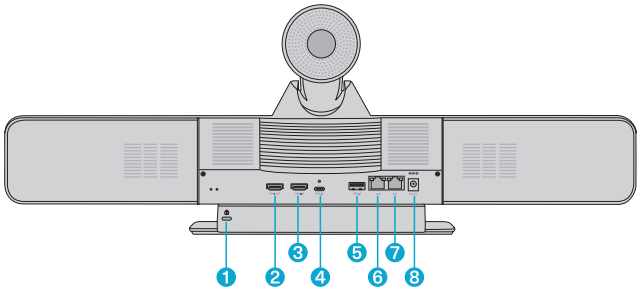

Numéro	Port	Description
1	Security Lock Slot	Protection antivol
2	HDMI OUT	Connexion à un moniteur ou écran de téléviseur
3	HDMI IN	Connexion à un hôte de conférence, un ordinateur portable ou autre appareil
4	USB 3.0 (Type-C)	Connexion à un hôte de conférence, un ordinateur portable ou autre appareil
5	USB 3.0 (Type-A)	Connexion à un adaptateur de présentation sans fil
6	LAN	Connexion à un commutateur ou à un routeur
7	EXT	• Connexion à un adaptateur de présentation filaire via un câble Ethernet • Pour le branchement en série de microphones
8	DC 12V	Connectez l'adaptateur secteur 12 V DC.

LED

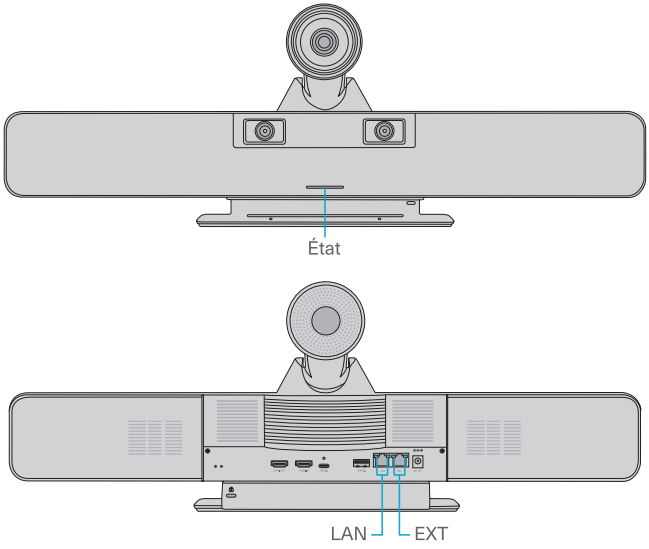

LED	État	Description
État	Blanc	• La caméra a été allumée. • La caméra est activée et fonctionne normalement.
	Violette	• Quelques secondes après la mise sous tension, la caméra se stabilise. • La caméra est connectée à un ordinateur via un câble USB et n'est pas activée. • La caméra est connectée à un ordinateur via un câble USB et à un commutateur via un câble Ethernet, et n'est pas activée.
	Rouge	Le microphone est désactivé via la télécommande.
	Clignotant blanc/ violet/rouge	Lorsque vous appuyez sur une touche de la télécommande, le voyant clignote dans la couleur actuelle.
LAN	Vert et Jaune	La connexion réseau est interrompue.
	Vert et clignotant jaune	La connexion réseau est rétablie.

LED	État	Description
EXT	Cycle : clignotant jaune (3 s), puis clignotant vert (une fois)	La liaison physique est active et les données sont transmises et reçues.

Bouton

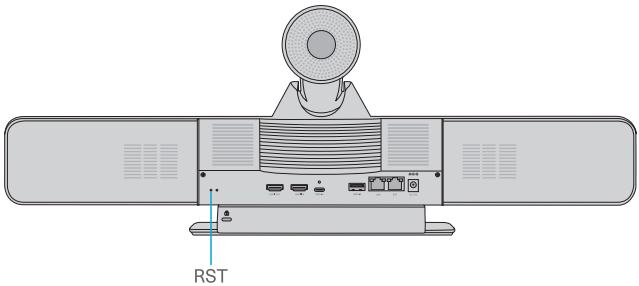

Bouton	Description
RST	Appuyez sur le bouton pour rétablir les paramètres d'usine par défaut.

Télécommande

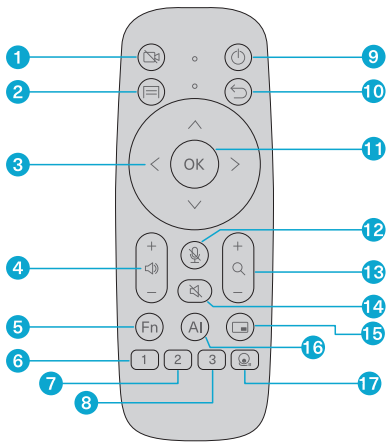

No.	Dénomination	Description
1	Couvercle de confidentialité	• Vidéo désactivée : appuyez pour fermer le couvercle de protection de l'objectif panoramique, et l'objectif gros plan se place en position de protection. • Vidéo activée : appuyez pour ouvrir le couvercle de protection de l'objectif panoramique, et l'objectif gros plan revient à sa position d'origine.
2	Menu	Appuyez pour accéder au menu OSD (On-Screen Display) ou pour le quitter.
3	Navigation	• Mode Menu : appuyez pour sélectionner et régler les éléments du menu. • Mode Non-Menu : appuyez pour contrôler l'objectif macro afin qu'il se déplace dans la direction indiquée.
4	Volume	• [+] : Appuyez pour augmenter le volume. • [–] : Appuyez pour diminuer le volume.
5	FN (Personnalisé)	Bouton réservé pour les futures mises à jour logicielles.
6	Préréglage 1	Appuyez brièvement pour rappeler le préréglage 1.
7	Préréglage 2	Appuyez brièvement pour rappeler le préréglage 2.
8	Préréglage 3	Appuyez brièvement pour rappeler le préréglage 3.
9	Veille	Appuyez pour entrer ou sortir du mode veille.
10	Retour	• Mode Menu : appuyez pour revenir au niveau de menu précédent. • Mode Suivi : appuyez pour quitter le mode suivi.
11	OK	Appuyez pour confirmer votre sélection.
12	Coupure du micro	Appuyez pour activer/désactiver le microphone.
13	Zoom	• [+] : Appuyez pour zoomer avec l'objectif de la caméra. • [–] : Appuyez pour réduire le zoom de la caméra.
14	Sourdine du haut-parleur	Appuyez pour activer/désactiver le haut-parleur.
15	Sélecteur de format	Appuyez pour changer le format d'image.
16	AI	Appuyez plusieurs fois pour afficher les fonctions de suivi et les activer : Speaker Tracking/Smart Gallery/Close-up of Speaker/Participant Framing/Off.
17	Fonction de préréglage	Appuyez sur le [bouton de fonction préréglée], puis sur un bouton numérique (1-3) pour définir une position préréglée.

Conditions Requise Pour l'Installation

Avant l'installation, veuillez vous assurer que vous disposez des éléments suivants :

- Tournevis électrique.
- Vis à expansion.
- Support mural ou support d'affichage.

Site de l'installation

- Veuillez garder la caméra au sec, car elle n'est pas étanche.
- Assurez-vous que la caméra dispose d'une ventilation suffisante afin d'éviter toute accumulation de chaleur.
- Assurez-vous qu'aucun obstacle ne se trouve dans le champ de mouvement du PTZ pendant l'installation.

Consignes de sécurité

- Lors de l'installation et de l'utilisation, toutes les réglementations nationales et locales en matière de sécurité électrique doivent être strictement respectées.
- Utilisez uniquement l'adaptateur secteur standard 12 V/5 A fourni avec ce produit.
- Ne pas allumer la caméra avant que l'installation soit entièrement terminée.
- Ne pas connecter plusieurs appareils au même adaptateur secteur, car le dépassement de la capacité de l'adaptateur peut entraîner une chaleur excessive ou un incendie.
- Ne faites pas pivoter manuellement la tête de la caméra, car cela pourrait entraîner une défaillance mécanique.
- Si la caméra émet de la fumée, une odeur inhabituelle ou un bruit anormal, éteignez-la immédiatement, débranchez le câble d'alimentation et contactez le vendeur.
- Le produit ne contient aucune pièce destinée à être réparée par l'utilisateur. Les dommages causés par un démontage effectué par l'utilisateur ne sont pas couverts par la garantie.

Installation de la Caméra

Installation sur un bureau

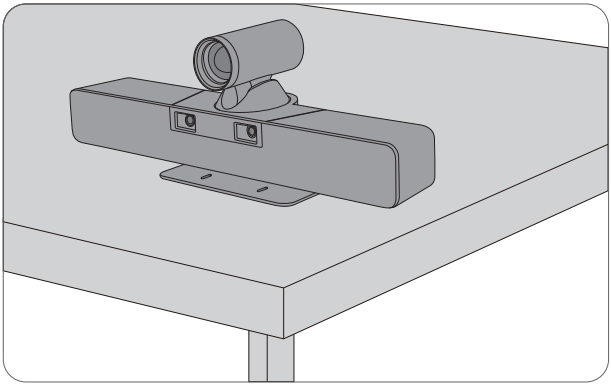

Placez la caméra sur un bureau ou une surface stable.

Fixation murale

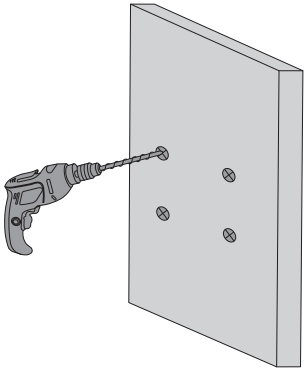

1. Percez des trous sur une surface murale plane.

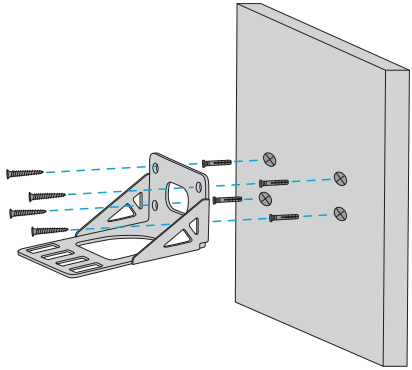

2. Fixez un support mural (non fourni) au mur à l'aide des vis à expansion.

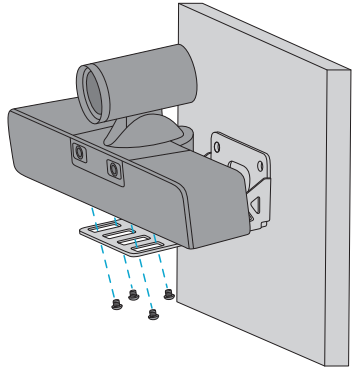

3. Retirez la base de la caméra à l'aide d'un tournevis, puis fixez la caméra au support à l'aide des vis M3.

Support d'écran

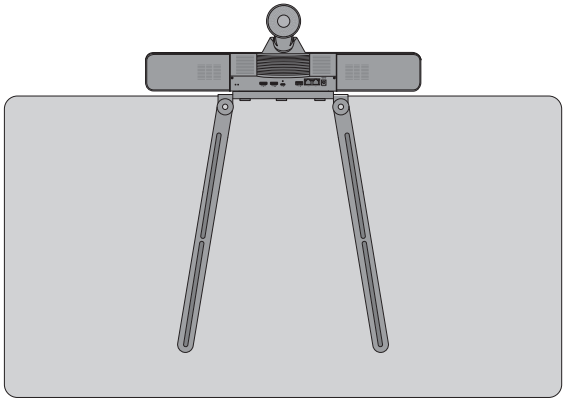

Montage supérieur

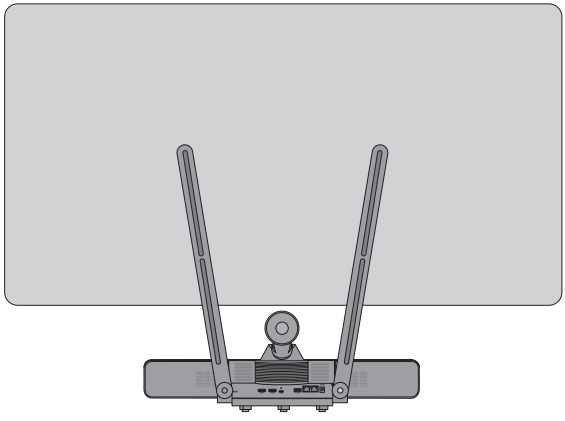

Montage inférieur

Placez la caméra sur le bord supérieur ou inférieur d'un écran, tel qu'un téléviseur ou moniteur, à l'aide d'un support d'écran (non fourni).

Connexion de la Caméra

Connexions requises

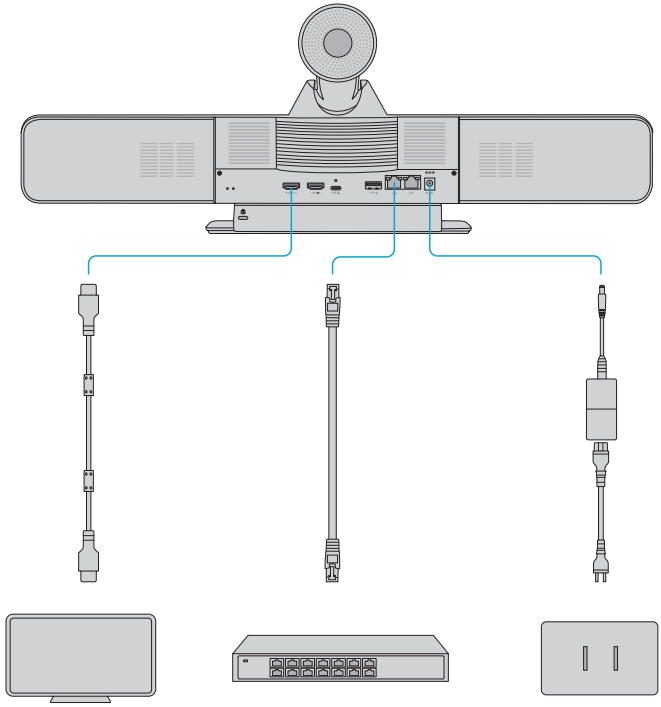

1. Connectez le port HDMI OUT à un moniteur à l'aide d'un câble HDMI.
2. Connectez le port LAN à un commutateur à l'aide d'un câble Ethernet.
3. Connectez le port DC 12V à une source d'alimentation à l'aide de l'adaptateur secteur.

Connexion(s) optionnelle(s)

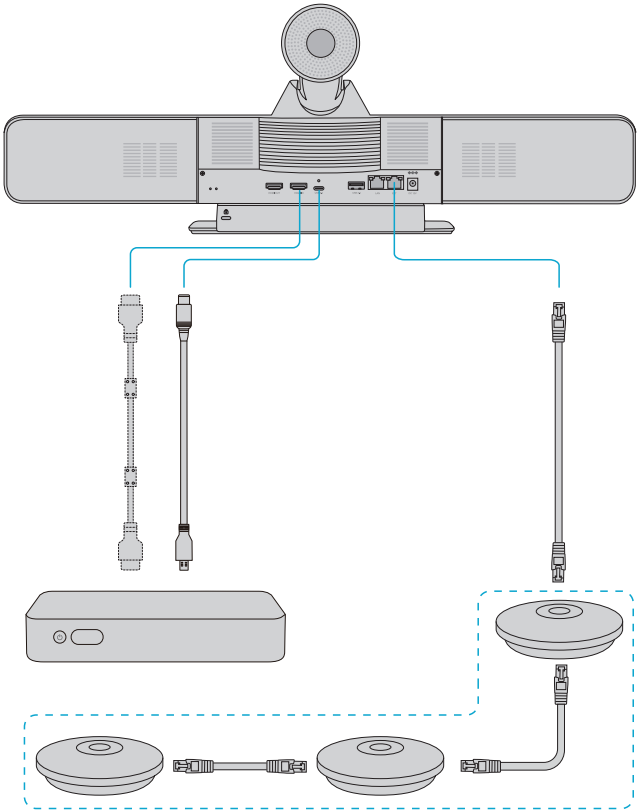

1. Pour partager le contenu d'un hôte de conférence et d'autres appareils sur l'écran via la caméra de conférence, connectez l'appareil au port HDMI IN de la caméra à l'aide d'un câble HDMI, ou connectez-le au port USB 3.0 Type-C de la caméra à l'aide d'un câble USB.
2. Pour étendre la portée de capture en connectant des microphones en série ou pour connecter un adaptateur de présentation filaire, connectez l'appareil au port EXT de la caméra à l'aide d'un câble Ethernet.
3. Pour utiliser un adaptateur de présentation sans fil, connectez-le au port USB 3.0 Type-A de la caméra à l'aide d'un câble USB.

REMARQUE : Utilisez uniquement des microphones et des adaptateurs compatibles.

Connexion à la Caméra

Étape 1 : Ouvrez un navigateur Web et entrez l'adresse IP de la caméra (**par défaut : 192.168. 100.88**).
Étape 2 : Sur la page de connexion, entrez le nom d'utilisateur (**par défaut : admin**) et le mot de passe (**par défaut : admin**).
Étape 3 : Cliquez sur **Login** pour accéder à l'interface Web principale.

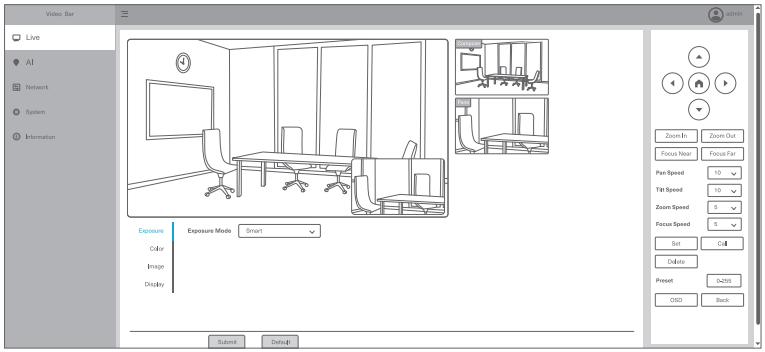

Dépannage

Aucune image à l'écran

1. Vérifiez la connexion d'alimentation de la caméra, le niveau de tension et assurez-vous que le voyant d'état est allumé de manière fixe. 2. Allumez l'interrupteur d'alimentation et vérifiez si la caméra effectue un autotest normal.
3. Vérifiez que les câbles sont correctement connectés au moniteur.

L'image tremble avec le zoom maximal

1. Vérifiez que la caméra est solidement fixée.
2. Vérifiez qu'il n'y a pas d'appareil ou d'objets vibrants à proximité de la caméra.

Aucune image vidéo dans le navigateur

Internet Explorer n'est pas pris en charge. Veuillez utiliser un navigateur pris en charge tel que Google Chrome, Firefox ou Microsoft Edge pour un affichage normal des vidéos.

Impossible d'accéder à la caméra via le navigateur

1. Connectez un PC au réseau pour vérifier si l'accès au réseau fonctionne correctement. Éliminez d'abord les défaillances réseau causées par des câbles défectueux ou des virus informatiques, jusqu'à ce que le PC et la caméra puissent se rejoindre avec succès.
2. Déconnectez la caméra du réseau, connectez directement la caméra et le PC, puis reconfigurez l'adresse IP si nécessaire.
3. Vérifiez que l'adresse IP, le masque de sous-réseau et les paramètres de passerelle de la caméra sont corrects.
4. Vérifiez s'il existe des conflits d'adresses MAC.
5. Vérifiez si le port Web a été modifié. Le port par défaut est 80.

Oubli de l'adresse IP ou du mot de passe de connexion Web

1. IP par défaut : 192.168.100.88 ; nom d'utilisateur par défaut : admin ; mot de passe par défaut : admin.
2. Après avoir modifié le mot de passe, veuillez changer le mot de passe.

Garantie du Produit

FS garantit à ses clients que tout article endommagé ou défectueux en raison de sa fabrication pourra être retourné gratuitement dans les 30 jours suivant la date de réception. Cette garantie ne s'applique pas aux articles sur mesure ou aux solutions personnalisées.



Garantie : Le produit bénéficie d'une garantie limitée de 2 ans contre les défauts matériels ou de fabrication. Pour plus d'informations sur la garantie, veuillez consulter la page https://www.fs.com/fr/policies/warranty.html



Retour : Si vous souhaitez retourner un ou plusieurs articles, vous trouverez toutes les informations nécessaires à ce sujet sur la page https://www.fs.com/fr/policies/day_return_policy.html

Ressource en Ligne

Pour obtenir des documents techniques supplémentaires, rendez-vous sur https://www.fs.com/fr/technical_documents.html

Télécharger l'Application FS

Scannez le code QR pour télécharger et installer l'application FS depuis l'App Store ou le Google Play Store, ou rendez-vous sur https://www.fs.com/fr/appdownload.html.

はじめに

4K統合デュアルレンズカメラをお買い上げいただき、ありがとうございます。本ガイドは、本カメラのレイアウトを理解し、取り付け方法を説明するためのものです。

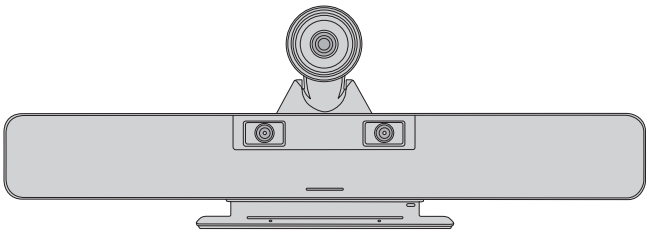

FC770SP-4K

付属品



リモコン x1



電源コード x1

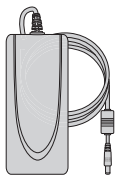

電源アダプター x1



USBケーブル x1

注: 付属品はイラストと異なる場合がありますので、あらかじめご了承ください。

ハードウェアの概要

ポート

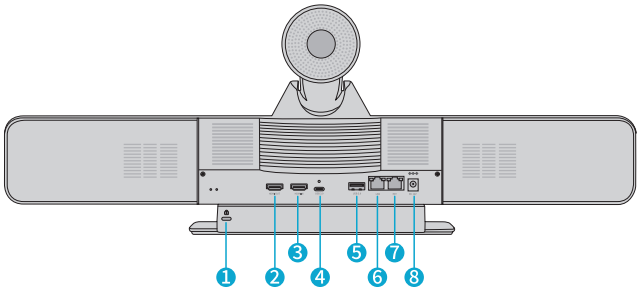

番号	ポート名	説明
1	Security Lock Slot	盗難防止用
2	HDMI OUT	ディスプレイ（例：コンピューターモニター、テレビ）に接続します。
3	HDMI IN	会議ホスト、ノートパソコン、その他の機器に接続します。
4	USB 3.0 (Type-C)	会議ホスト、ノートパソコン、その他の機器に接続します。
5	USB 3.0 (Type-A)	ワイヤレスプレゼンテーションアダプターに接続します。
6	LAN	スイッチまたはルーターに接続します。
7	EXT	• イーサネットケーブル経由で有線プレゼンテーションアダプターに接続します。 • マイクの連結接続用
8	DC 12V	DC 12V電源アダプターに接続します。

LED

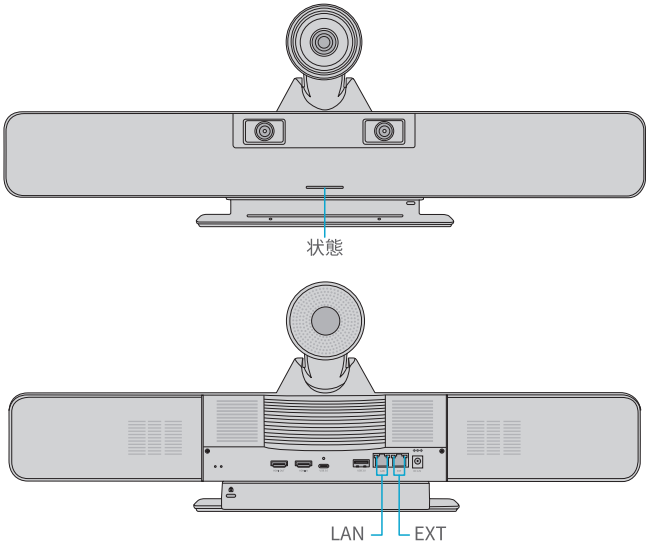

LED	状態	説明
状態	白の点灯	• カメラの電源がオンになりました。 • カメラは有効化されており、正常に作動しています。
	紫の点灯	• 電源を入れてから数秒後、カメラが安定します。 • カメラはUSBケーブルでコンピューターに接続されていますが、カメラは有効化されていません。 • カメラはUSBケーブルでコンピューターに接続されてイーサネットケーブルでスイッチに接続されていますが、カメラは有効化されていません。
	赤の点灯	マイクはリモコンで無効化にされています。
	白/紫/赤の点滅	リモコンのどのボタンを押しても、インジケーターは現在の色で点滅します。
LAN	緑と黄色の点灯	ネットワーク接続が切断されました。
	緑の点灯と黄色の点滅	ネットワーク接続が確立されました。

LED	状態	説明
EXT	サイクル：黄色の点滅（3秒）、その後緑の点滅（1回）	物理リンクは稼働中であり、データは送受信中です。

ボタン

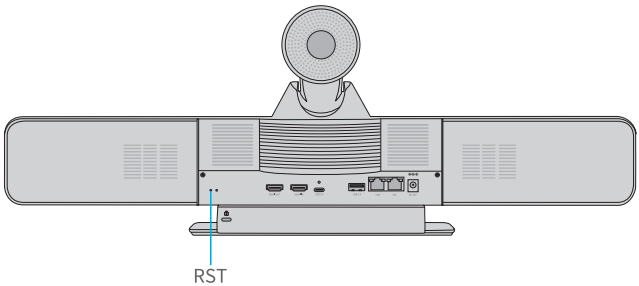

ボタン	説明
RST	ボタンを押して工場出荷時の既定の設定に復元します。

リモコン

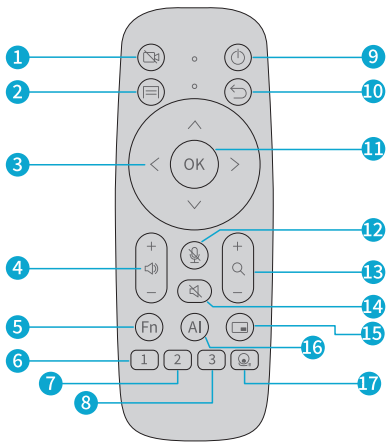

番号	名前	説明
1	プライバシーカバー	• Video Off：パノラマレンズのプライバシーカバーを閉める時に押すと、クローズアップレンズがプライバシー位置に移動します。 • Video On：パノラマレンズのプライバシーカバーを開く時に押すと、クローズアップレンズが元の位置に戻ります。
2	メニュー	画面表示（OSD）メニューの表示または終了時に押します。
3	ナビゲーション	• Menu Mode：メニュー項目を選択および設定する時に押します。 • Non-Menu Mode：クローズアップレンズを操作して、指示された方向に移動させます。
4	音量	• [+]：音量を上げる時に押します。 • [–]：音量を下げる時に押します。
5	FN (Custom)	今後のソフトウェアアップグレード用のボタンです。
6	プリセット1	ショートプレスでプリセット1を呼び出します。
7	プリセット2	ショートプレスでプリセット2を呼び出します。
8	プリセット3	ショートプレスでプリセット3を呼び出します。
9	スタンバイ	スタンバイモードに入る、または終了する時に押します。
10	戻る	• Menu Mode：前のメニューレベルに戻る時に押します。 • Tracking Mode: 追跡モードを終了する時に押します。
11	OK	選択を確認する時に押してます。
12	マイク	マイクのオン/オフを切り替える時に押します。
13	ズーム	• [+]：カメラレンズを拡大する時に押します。 • [–]：カメラレンズを縮小する時に押します。
14	スピーカー	スピーカーの電源をオン/オフにする時に押します。
15	レイアウト切り替え	画像レイアウトを切り替える時に押します。
16	AI	繰り返し押すと追跡機能が切り替わり、有効になります：スピーカー追跡／スマートギャラリー／スピーカーのクローズアップ／参加者のフレーミング／オフ。
17	プリセット機能	プリセット機能ボタンを押した後、数字ボタン（1〜3）を押してプリセット位置を設定します。

設置の条件

取り付けの前に、以下の物が準備されていることを確認してください：

- 電動ドライバー。
- 拡張ネジ。
- 壁取り付けブラケットまたはディスプレイ用マウントブラケット。

設置環境

- 本製品は防水仕様ではありませんので、乾燥した状態を保ってください。
- 製品の周囲に十分な換気を行い、熱がこもらないようにしてください。
- 設置時には、PTZカメラの可動範囲内に障害物がないことを確認してください。

安全上の注意

- 設置および使用時には、すべての国および地域の電気安全規制を厳守しなければなりません。
- 本製品には付属の標準12V/5A電源アダプターのみをご使用ください。
- 設置が完全に完了するまで、製品の電源を入れないでください。
- 複数の機器を同じ電源アダプターに接続しないでください。アダプターの容量を超えると、過熱や火災の原因となる恐れがあります。
- カメラヘッドを手動で回転させないでください。機械的な故障の原因となる可能性があります。
- 製品から煙、異臭、または異常な音が発生した場合は、直ちに電源を切り、電源プラグを抜いて販売店にご相談ください。
- 本製品内部にはユーザーが修理可能な部品はありません。ユーザーによる分解による損傷は、保証の対象外となります。

カメラの取り付け

デスクへの取り付け

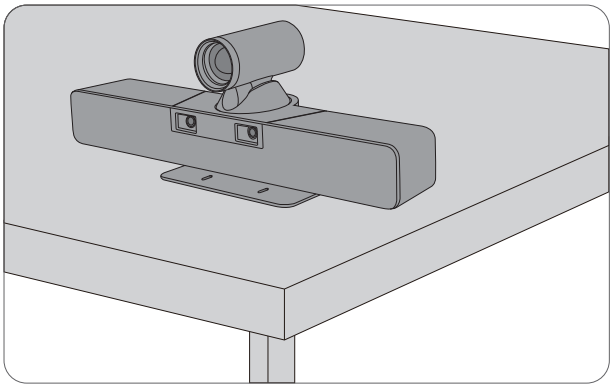

カメラを安定した机の上に置いてください。

壁への取り付け

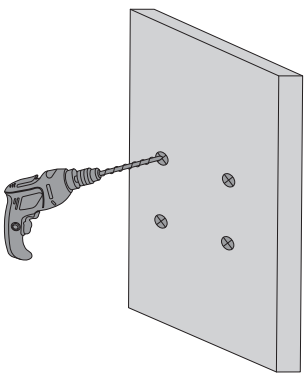

1. 壁面の平らな部分に穴を開けます。

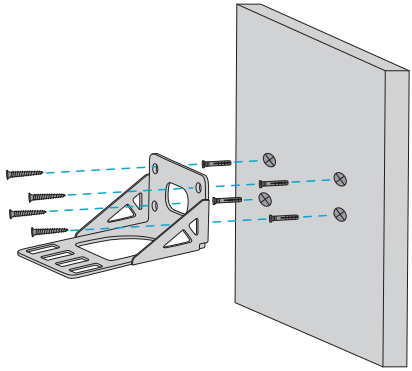

2. 拡張ネジを使用して、壁取り付けブラケット（別売）を壁に固定します。

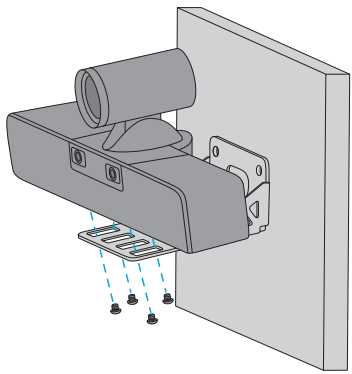

3. ドライバーでカメラのベースを取り外し、M3ネジを使用してカメラをブラケットに取り付けます。

ディスプレイの取り付け

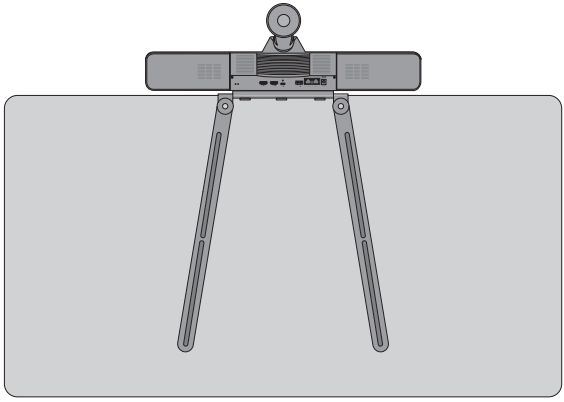

上部取り付け

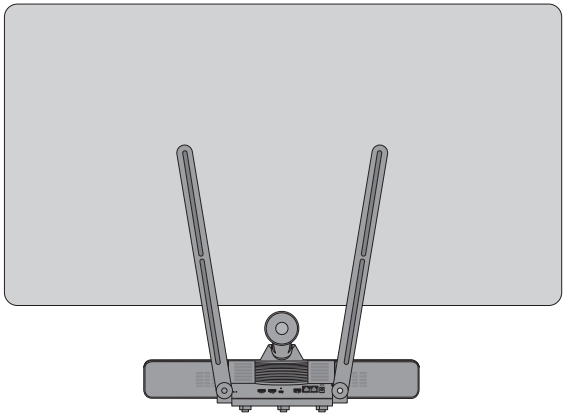

下部取り付け

ディスプレイ取り付けブラケット（別売）を使用して、カメラをテレビなどのディスプレイの上端または下端に設置してください。

カメラの接続

必要な接続

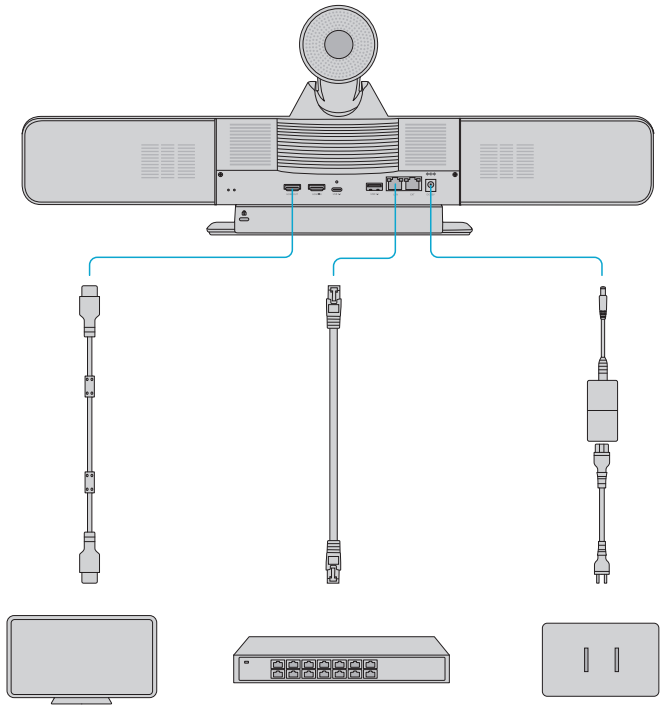

1. HDMIケーブルを使用して、HDMI OUTポートをモニターに接続します。
2. イーサネットケーブルを使用して、LANポートをスイッチに接続します。
3. 電源アダプターを使用して、DC12Vポートを電源に接続します。

オプション接続

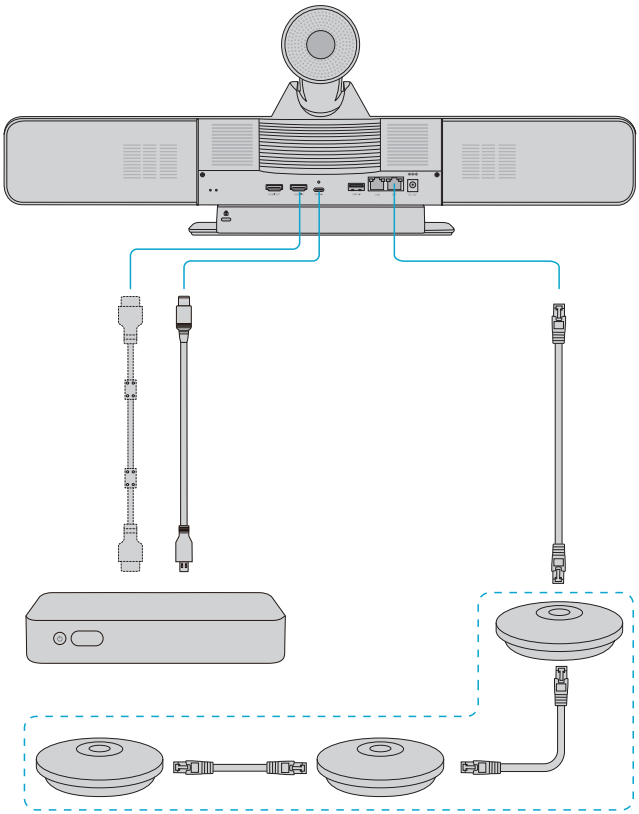

1. 会議ホストやその他のデバイスから会議用カメラ経由でディスプレイにコンテンツを共有するには、HDMIケーブルを使用して機器をカメラのHDMI INポートに接続するか、USBケーブルを使用してカメラのUSB3.0 Type-Cポートに接続してください。
2. マイクを連結して集音範囲を拡大する場合、または有線プレゼンテーションアダプターを接続する場合は、イーサネットケーブルを使用して機器をカメラのEXTポートに接続してください。
3. ワイヤレスプレゼンテーションアダプターを使用する場合は、USBケーブルを使用してカメラのUSB 3.0 Type-Aポートに接続してください。

注: 互換性のあるマイクとプレゼンテーションアダプターのみを使用してください。

カメラの接続

Step 1：ブラウザーを起動し、カメラのIPアドレス（**既定：192.168.100.88**）を入力してください。
Step 2：ログインページで、ユーザー名（**既定：admin**）とパスワード（**既定：admin**）を入力してください。
Step 3：**ログイン**をクリックしてメインのウェブインターフェースにアクセスしてください。

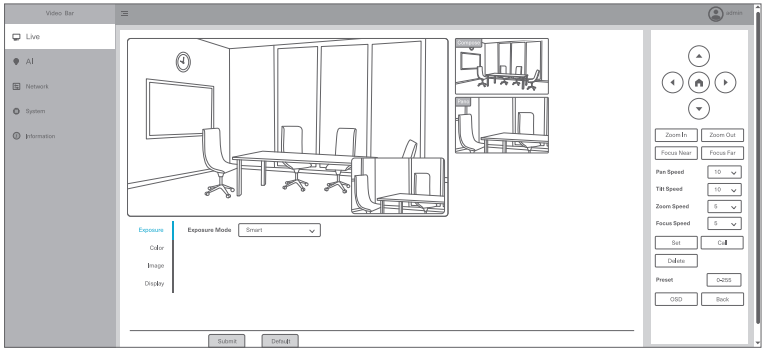

問題解決

画面に画像が映らない場合

1. カメラの電源接続と電圧レベルを確認し、状態インジケーターが点灯していることを確認してください。
2. 電源スイッチを入れ、カメラが正常に自己診断を行うか確認してください。
3. ケーブルが画面に正しく接続されていることを確認してください。

画像が最大ズーム時に揺れる場合

1. カメラがしっかりと取り付けられているか確認してください。
2. カメラの近くに振動する機械や物がないか確認してください。

ブラウザーに動画画像が表示されない場合

Internet Explorer はサポートされていません。正常な動画表示のためには、Google Chrome、Firefox、Microsoft Edge などのサポート対象ブラウザーをご利用ください。

ブラウザー経由でカメラにアクセス出来ない場合

1. PCをネットワークに接続し、ネットワークアクセスが正常に機能するかテストしてください。まず、不良ケーブルやPCウイルスによるネットワーク障害を除去し、PCとカメラが互いに正常にpingを送信できる状態にします。
2. カメラをネットワークから切断し、カメラとPCを直接接続し、必要に応じてIPアドレスを再設定してください。
3. カメラのIPアドレス、サブネットマスク、およびゲートウェイの設定が正しいかどうかを確認してください。
4. MACアドレスの重複がないか確認してください。
5. ウェブポートが変更されていないか確認してください。既定のポートは80です。

IPアドレスまたはウェブログインパスワードを忘れた場合

1. 既定のIPアドレス：192.168.100.88；既定のユーザー名：admin；既定のパスワード：admin.
2. パスワード変更後は、新しいパスワードでログインしてください。

製品保証

FSは、カスタム製品又はカスタムソリューションを除き、当社の過失による製品の破損や不良品があった場合、お客様が製品を受け取った日から30日以内に無料で返品をすることを保証します。

保証：この製品は、材料または製造上の欠陥に対して2年間の限定保証を提供します。保証の詳細については、下記のURLをご参照ください。
https://www.fs.com/jp/policies/warranty.html

返品：返品を希望される場合、方法については下記のURLをご参照ください。
https://www.fs.com/jp/policies/day_return_policy.html

オンラインリソース

その他の技術資料については、下記のURLをご参照ください。
https://www.fs.com/jp/technical_documents.html

FSアプリをダウンロード

QRコードを読み取り、App StoreまたはGoogle PlayストアからFSアプリをダウンロードしてインストールできます。若しくは下記のURLにアクセスしてください。https://www.fs.com/jp/appdownload.html

Download on the App Store　GET IT ON Google Play

Q.C. PASSED

Copyright © 2025 FS.COM All Rights Reserved.