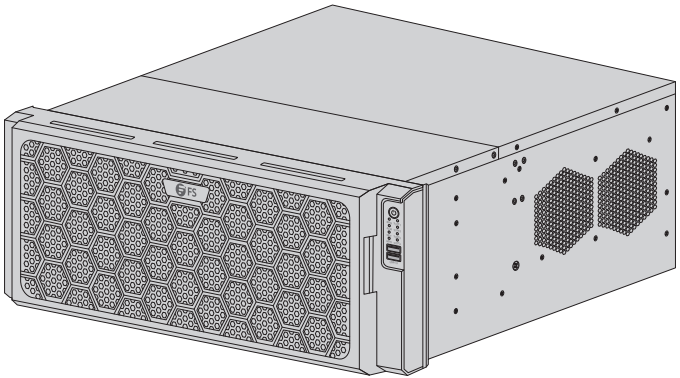

NVR724-256C

NETWORK VIDEO RECORDER

NETZWERK-VIDEOREKORDER

ENREGISTREUR VIDÉO RÉSEAU

Nネットワークビデオレコーダー

Quick Start Guide V1.0

Quick-Start Anleitung

Guide de Démarrage Rapide

クイックスタートガイド

Introduction

Thank you for choosing the NVR724-256C Network Video Recorder. This guide is designed to familiarize you with the layout of the recorder and describes how to deploy it in your network.

EN

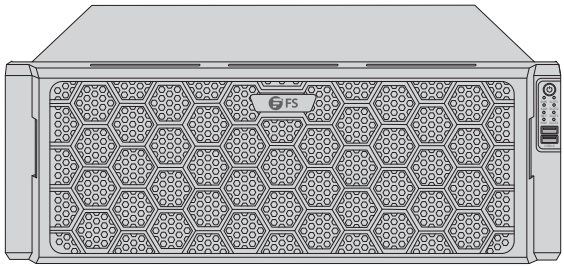

NVR724-256C

Accessories

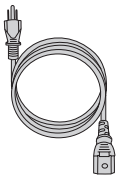

Power Cord x1

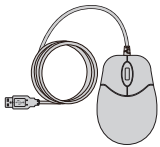

Mouse x1



Power Module x1



Phoenix Terminal x6



Grounding Cable x1



Hard Disk Handle Pair x24



Rack Mounting Screw x2



Screw Packet x1

NOTE: This power cord cannot be used with other devices, and other power cords should not be used with this device.

Hardware Overview

Front Panel

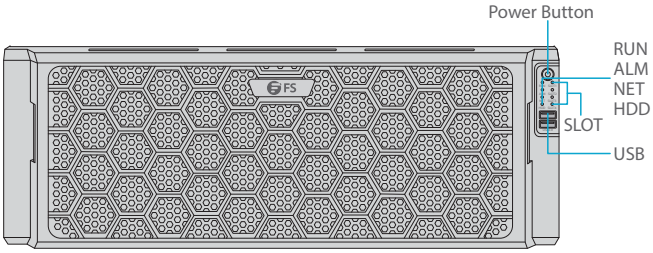

LEDs	State	Description
RUN (Operation)	On	The device works normally.
	Blinking	The device is starting up.
ALM (Alarm)	On	A device alarm occurs.
NET (Network)	On	The device is connected to network.
HDD	On	The device is connected to the disk.
	Off	There is no disk.
SLOT (Service Card)	On	The device is connected to the service card.

Back Panel Ports

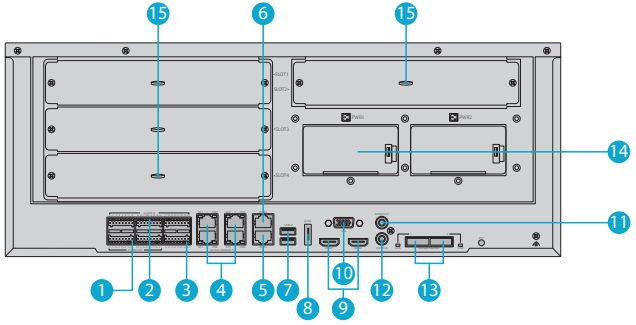

No.	Ports	Description
1	Alarm Output	Connecting to an alarm lamp
2	Alarm Input	Connecting to a panic button
3	12V DC Output	Providing power to some peripheral devices such as alarm devices
4	Ethernet Interface	Network port
5	RS232	For debugging and maintenance
6	RS485	Connecting to an RS485 device such as a keyboard
7	USB	Connecting to a mouse
8	eSATA	Connecting to a storage device
9	HDMI Output	Connecting to a monitor
10	VGA Output	Connecting to a monitor
11	Audio Output	Connecting to a speaker
12	Audio Input	Connecting to a MIC
13	MiniSAS	Connecting to a network storage enclosure
14	Power Supply	AC input
15	Service Card	Service card slot

Back Panel

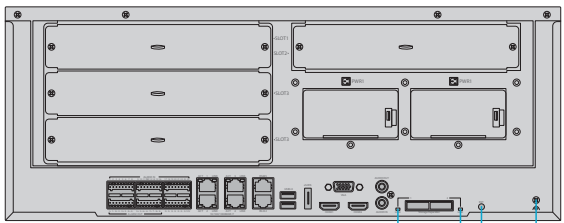

LED	State	Description
LINK	On	It is connected to the disk enclosure.
	Blinking	It is communicating with the disk enclosure.

Button	Description
RST	Press and hold RST (reset) for at least five seconds. Then all the data will be cleared, and the device will restart.

Installation Requirements

Before the installation, make sure that you have the following:

- A Phillips screwdriver, a pair of antistatic gloves or an antistatic wrist strap.

EN

Safety Warnings

- The device must be installed, serviced and maintained by a trained professional with the necessary safety knowledge and skills.
- Unless otherwise specified, do not stack devices.
- Protect the device from the liquid of any kind.
- Take proper waterproof measures in accordance with the requirements before using the device outdoors.
- Use the battery properly and dispose of the used battery according to the relevant regulations or instructions.
- Make sure the power supply provides a stable voltage that meets the power requirements of the device. Make sure the power supply's output power exceeds the total maximum power of all the connected devices.
- Ground your device properly if the device is intended to be grounded.
- Always disconnect the device from power before attempting to move the device and installation.

Site Environment

- Make sure the device is securely installed or placed on a flat surface to prevent falling.
- Store or use the device in a proper environment that meets the environmental requirements, including and not limited to temperature, humidity, dust, corrosive gases, electromagnetic radiation, etc.
- Ensure good ventilation in the operating environment. Do not cover the vents on the device. Allow adequate space for ventilation.

Installing Hard Disks

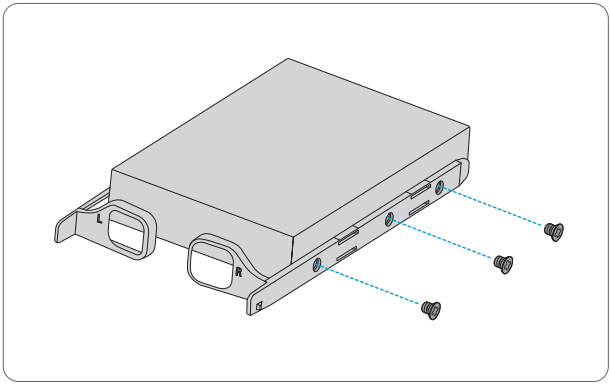

1. Fix a pair of the handles to the disk with screws (L for left and R for right).

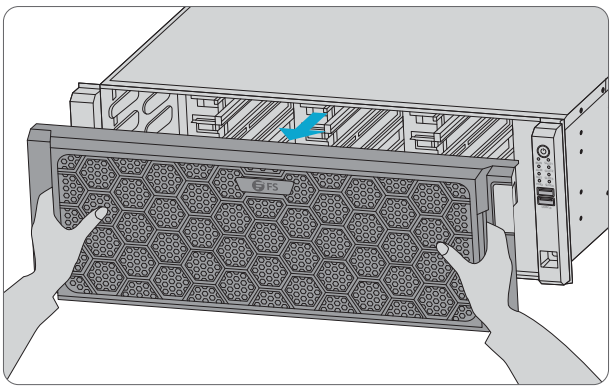

2. Press the latches on both sides of the NVR, and then remove the front panel.

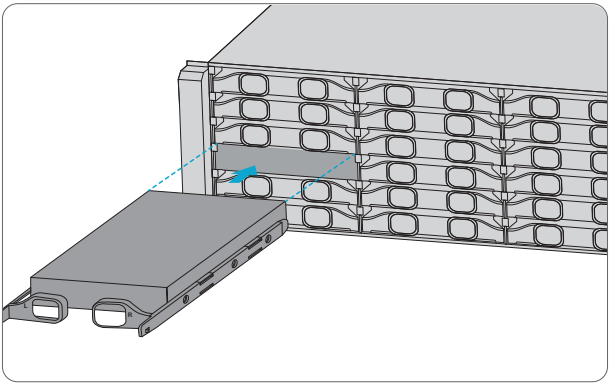

3. Align the disk with the slot and then insert the disk gently.
4. Push the disk until it clicks. Repeat the steps to install all the disks.

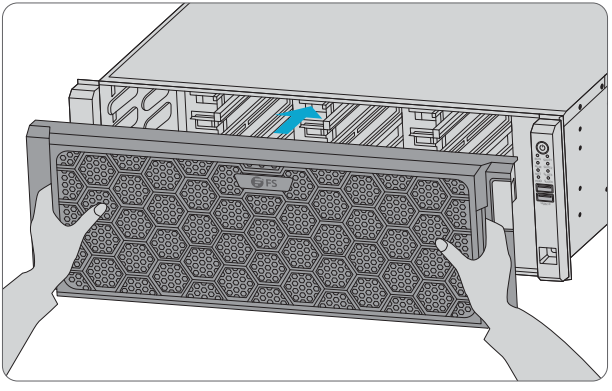

5. Install the front panel.

Installing Service Cards (Optional)

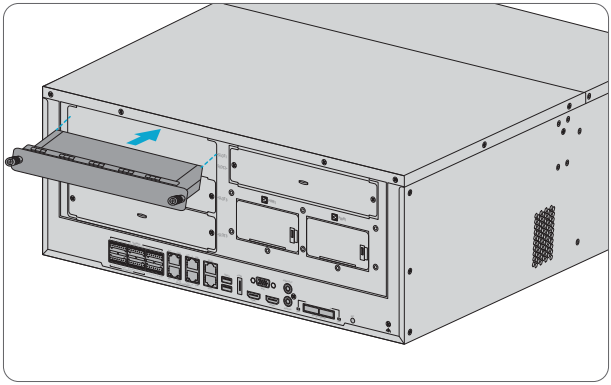

1. Loosen the two screws, and remove the blank cover.
2. Align the service card with the slot, then push it gently into place. Finally tighten the screws.

Installing a Power Module (Optional)

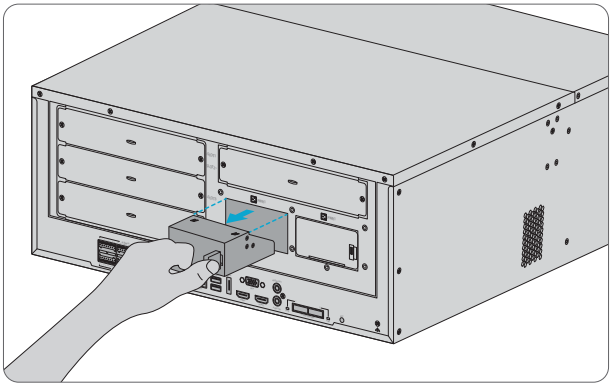

1. Push the latch and remove the blank cover.

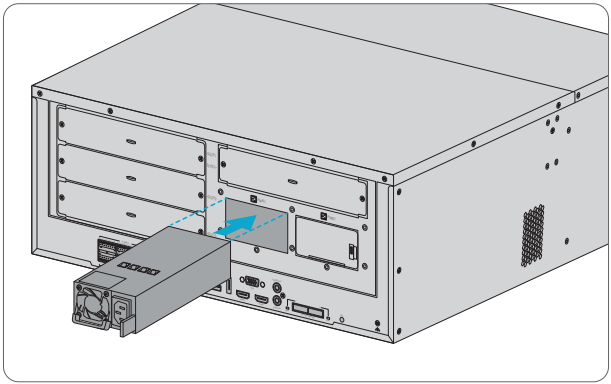

2. Align the power supply module with the slot, and push it gently until it clicks into place.

Mounting the NVR

Desk Mounting

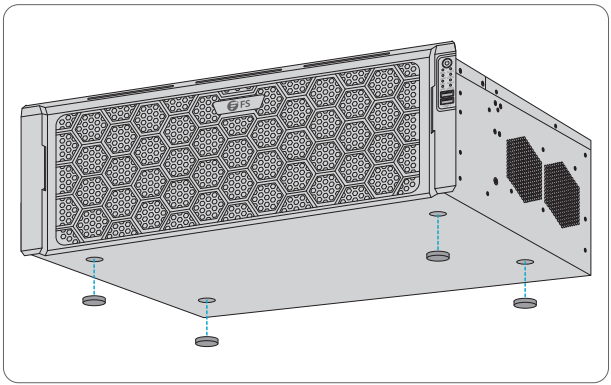

1. Attach four rubber pads (not included) to the bottom.
2. Place the NVR on a desk.

Rack Mounting

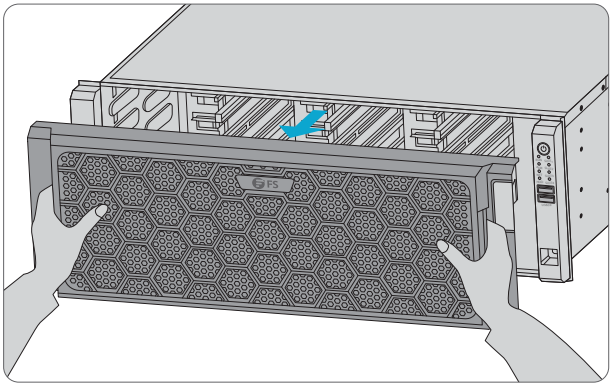

1. Press the latches on both sides of the NVR and then open the front panel.

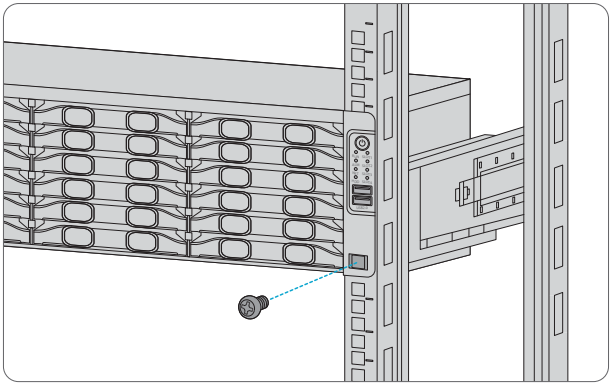

2. Install supports (such as bracket slides or trays) on the rack.
3. Place the device on the supports, and push it in slowly until it is blocked by the hole strips on the front of the rack. Secure the front brackets to the rack with screws.
4. Install the front panel.

CAUTION: 1. The rack must be equipped with slide rails or a tray to hold the device.
2. Do not place anything heavy on it. Otherwise, heat dissipation will be affected.

Connecting the Power

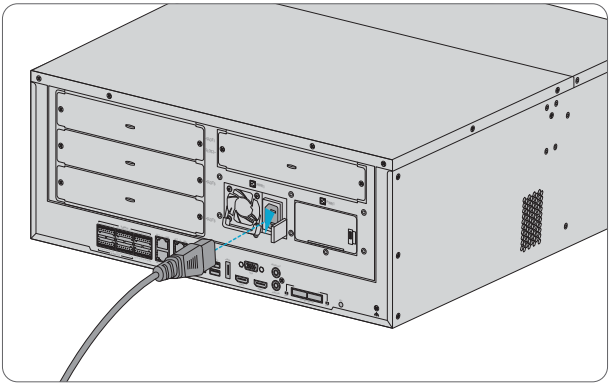

1. Plug one end of the power cord into the NVR, and the other end into the local power source.
2. Turn on the power switch.

Configuring the NVR

Local Operations

Step 1: Connect the NVR to the monitor via a HDMI or VGA cable.
Step 2: Connect the NVR to the network via an Ethernet cable.
Step 3: To add cameras with **Quick Add**, please follow the wizard to configure the system.
Step 4: Select the cameras to add in the discovered device list, and then click **Add**.

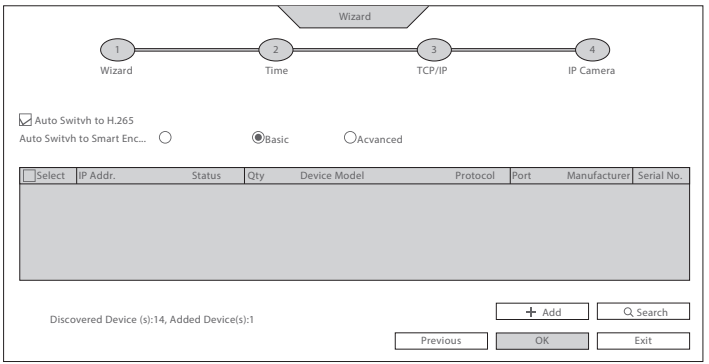

Step 5: To add cameras with **Custom Add**, please right click on the preview page, and click **Menu > Camera > Camera**.

Step 6: Click **Custom Add**, and enter the IP address and other required information.

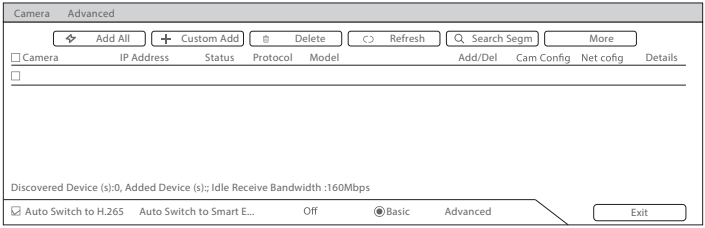

Step 7: Check the camera status icon ⊙.

*If the icon lights up, it means the camera gets online successfully.

*If the status icon is grayed out, place your mouse cursor over the icon to view the cause of the error.

NVR Login

Before you begin, check that:

- Your NVR is operating properly and connected to the network.
- The PC you are using is installed with Chrome 45 or later.

Follow these steps to log in your NVR through the Web:

1. Open your browser, input the IP address of your NVR in the address bar and then press **Enter** to open the login page. The default IP is **192.168.1.30**.
2. Enter the default username and password (**admin/admin**) and then click **Login**.

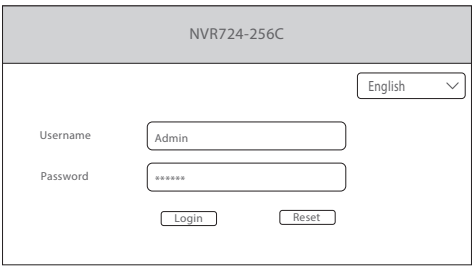

EN

NOTE: 1. DHCP is enabled by default. If a DHCP server is used in your network, your NVR may be assigned an IP address, and you need to use the assigned IP address to log in.
2. You may need to install a plug-in at your first login. Please follow the on-screen instructions to complete the installation and then open the browser again to log in.
3. The default password is intended only for your first login. To ensure security, please change the password after your first login. You are strongly recommended to set a strong password of at least nine characters including all three elements: digits, letters and special characters.
4. If the password has been changed, please use the new password to log in.

Online Resources

- Download **https://www.fs.com/products_support.html**
- Help Center **https://www.fs.com/service/fs_support.html**
- Contact Us **https://www.fs.com/contact_us.html**

Product Warranty

FS ensures our customers that for any damage or faulty items due to our workmanship, we will offer a free return within 30 days from the day you receive your goods. This excludes any custom-made items or tailored solutions.

Warranty: The product enjoys a 5-year limited warranty against defects in materials or workmanship. For more details about the warranty, please check at https://www.fs.com/policies/warranty.html

Return: If you want to return the item(s), information on how to return can be found at https://www.fs.com/policies/day_return_policy.html

Einführung

Vielen Dank, dass Sie sich für den Netzwerk-Videorekorder NVR724-256C entschieden haben. Diese Anleitung soll Sie mit dem Aufbau des Rekorders vertraut machen und beschreibt, wie Sie ihn in Ihrem Netzwerk einsetzen.

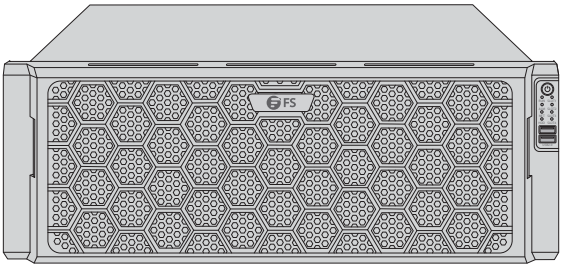

NVR724-256C

Zubehör



Netzkabel x1



Maus x1



Leistungsmodul x1



Phoenix-Terminal x6



Erdungskabel x1



Festplattengriffpaar x24



Rack-Montageschraube x2



Schrauben-Paket x1

HINWEIS: Dieses Netzkabel kann nicht mit anderen Geräten verwendet werden, und andere Netzkabel sollten nicht mit diesem Gerät verwendet werden.

Hardware-Übersicht

Vorderseite

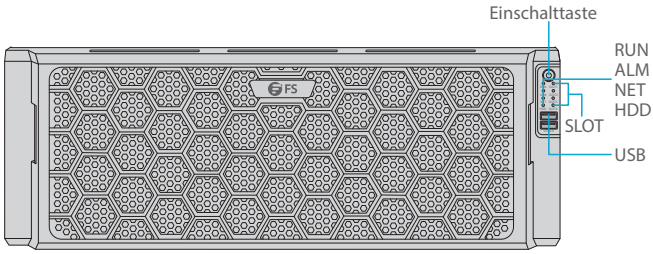

LED	Status	Beschreibung
RUN (Betrieb)	An	Das Gerät funktioniert ordnungsgemäß.
	Blinkt	Das Gerät wird hochgefahren.
ALM (Alarm)	An	Ein Gerätealarm tritt auf.
NET (Network)	An	Das Gerät ist mit dem Netzwerk verbunden.
HDD	An	Das Gerät ist mit der Festplatte verbunden.
	Aus	Es gibt keine Diskette.
SLOT (Servicekarte)	An	Das Gerät ist mit der Servicekarte verbunden.

Ports an der Rückseite

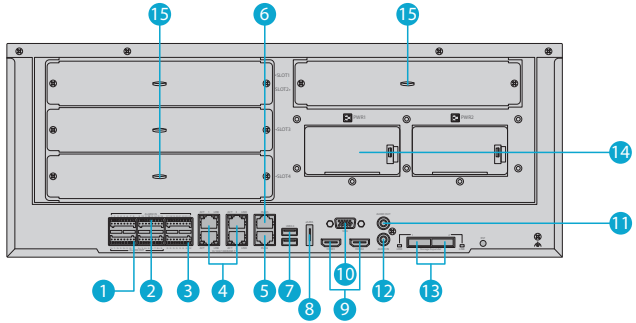

Nr.	Port	Beschreibung
1	Alarm Ausgang	Verbindung mit einer Alarmlampe
2	Alarm EIngang	Verbindung mit einer Paniktaste
3	12V DC Ausgang	Stromversorgung für einige Peripheriegeräte wie z. B. Alarmgeräte
4	Ethernet-Schnittstelle	Netzwerk-Port
5	RS232	Für Fehlersuche und Wartung
6	RS485	Anschluss an ein RS485-Gerät, z. B. eine Tastatur
7	USB	Anschluss an eine Maus
8	eSATA	Anschluss an ein Speichergerät
9	HDMI Ausgang	Anschluss an einen Monitor
10	VGA Ausgang	Anschluss an einen Monitor
11	Audio Ausgang	Anschluss an einen Lautsprecher
12	Audio Eingang	Anschluss an ein MIC
13	MiniSAS	Anschluss an ein Netzwerkspeichergehäuse
14	Stromversorgung	AC-Eingang
15	Servicekarte	Steckplatz für Servicekarten

Rückseite

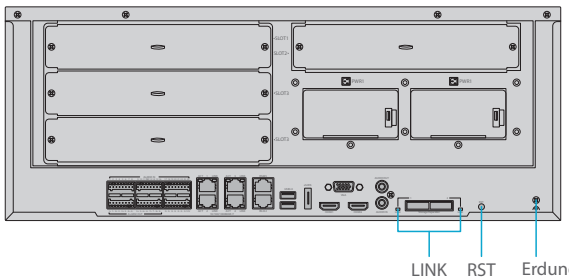

LED	Status	Beschreibung
LINK	An	Er ist mit dem Festplattengehäuse verbunden.
	Blinkt	Es kommuniziert mit dem Festplattengehäuse.

Taste	Beschreibung
RST	Drücken und halten Sie RST (Reset) mindestens fünf Sekunden lang. Dann werden alle Daten gelöscht, und das Gerät startet neu.

Installationsvoraussetzungen

Vergewissern Sie sich vor der Installation, dass Sie Folgendes haben:

- Einen Kreuzschlitzschraubendreher, ein Paar antistatische Handschuhe oder ein antistatisches Handgelenkband.

Sicherheitshinweise

- Das Gerät muss von einem geschulten Fachmann mit den erforderlichen Sicherheitskenntnissen und -fähigkeiten installiert, gewartet und gepflegt werden.
- Sofern nicht anders angegeben, dürfen die Geräte nicht gestapelt werden.
- Schützen Sie das Gerät vor Flüssigkeiten jeglicher Art.
- Ergreifen Sie geeignete wasserdichte Maßnahmen gemäß den Anforderungen, bevor Sie das Gerät im Freien verwenden.
- Verwenden Sie die Batterie ordnungsgemäß und entsorgen Sie die verbrauchte Batterie gemäß den einschlägigen Vorschriften oder Anweisungen.
- Vergewissern Sie sich, dass die Stromversorgung eine stabile Spannung liefert, die den Leistungsanforderungen des Geräts entspricht. Stellen Sie sicher, dass die Ausgangsleistung des Netzteils die maximale Gesamtleistung aller angeschlossenen Geräte übersteigt.
- Erden Sie Ihr Gerät ordnungsgemäß, wenn das Gerät geerdet werden soll.
- Trennen Sie das Gerät immer von der Stromversorgung, bevor Sie versuchen, das Gerät zu bewegen und zu installieren.

Standortumgebung

- Vergewissern Sie sich, dass das Gerät sicher installiert oder auf einer ebenen Fläche aufgestellt ist, um ein Herunterfallen zu verhindern.
- Lagern oder verwenden Sie das Gerät in einer Umgebung, die den Umweltanforderungen entspricht, einschließlich, aber nicht beschränkt auf Temperatur, Feuchtigkeit, Staub, korrosive Gase, elektromagnetische Strahlung usw.
- Sorgen Sie für eine gute Belüftung der Betriebsumgebung. Decken Sie die Lüftungsöffnungen des Geräts nicht ab. Lassen Sie ausreichend Platz für die Belüftung.

Installieren der Festplatten

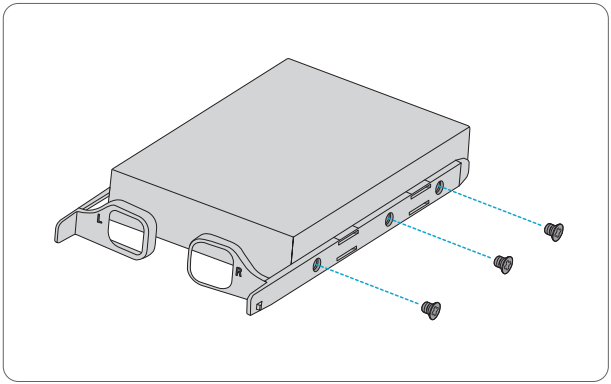

1. Befestigen Sie ein Paar der Griffe mit Schrauben an der Festplatte (L für links und R für rechts).

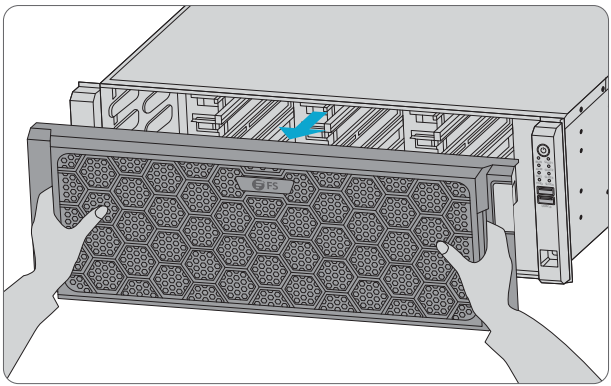

2. Drücken Sie die Verriegelungen auf beiden Seiten des NVR, und entfernen Sie dann die Frontplatte.

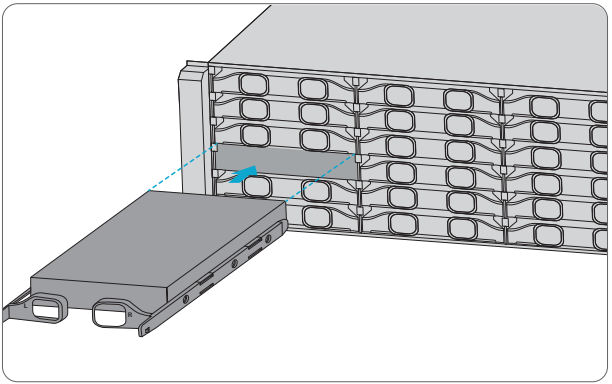

3. Richten Sie die Festplatte auf den Steckplatz aus und legen Sie sie vorsichtig ein.
4. Drücken Sie die Festplatte, bis sie einrastet. Wiederholen Sie die Schritte, um alle Disketten zu installieren.

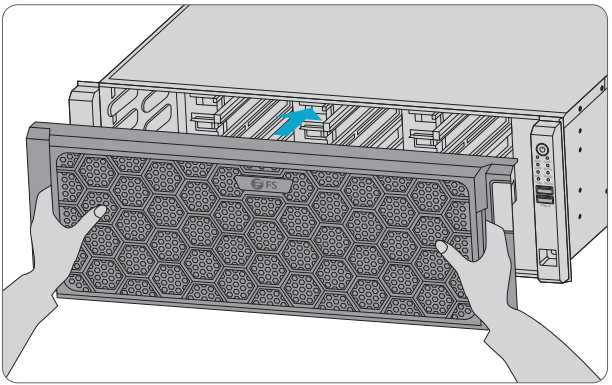

5. Bringen Sie die Frontblende an.

Installieren von Servicekarten (optional)

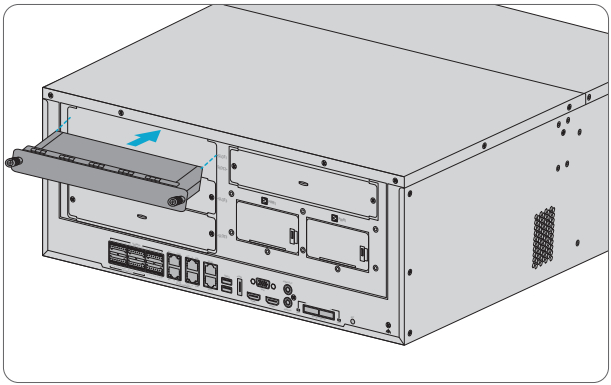

1. Lösen Sie die beiden Schrauben und entfernen Sie die Blindabdeckung.
2. Richten Sie die Servicekarte auf den Steckplatz aus und drücken Sie sie vorsichtig hinein. Ziehen Sie abschließend die Schrauben fest.

Installieren eines Leistungsmoduls (optional)

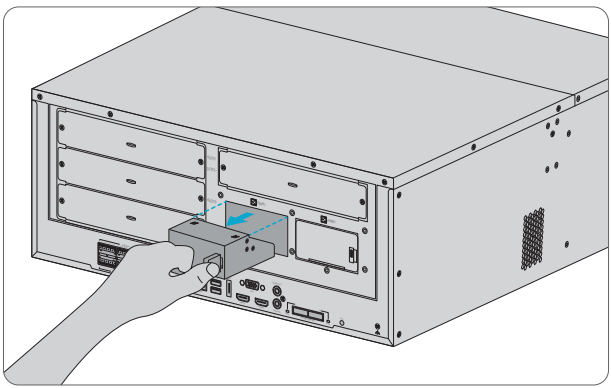

1. Drücken Sie die Verriegelung und entfernen Sie die Blindabdeckung.

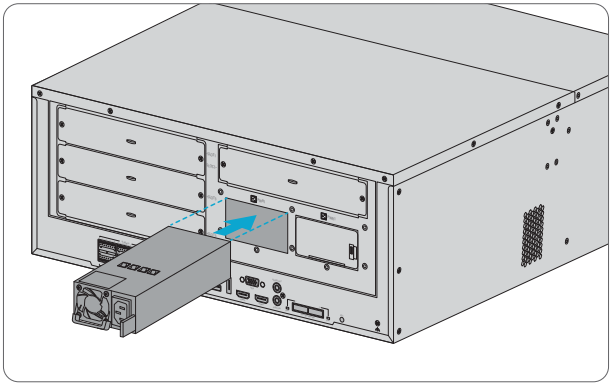

2. Richten Sie das Leistungsmodul auf den Steckplatz aus, und drücken Sie es vorsichtig hinein, bis es einrastet.

Montage des NVR

Tischmontage

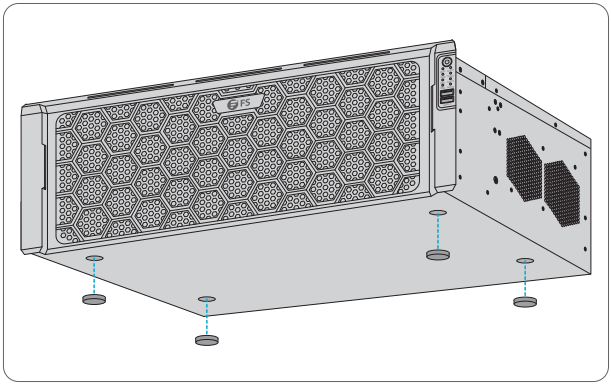

1. Bringen Sie vier Gummipads (nicht im Lieferumfang enthalten) an der Unterseite an.
2. Stellen Sie den NVR auf einen Tisch.

Rack-Montage

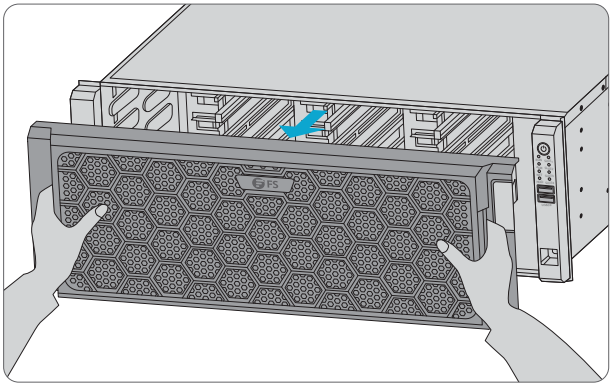

1. Drücken Sie die Verriegelungen auf beiden Seiten des NVR und öffnen Sie dann die Frontblende.

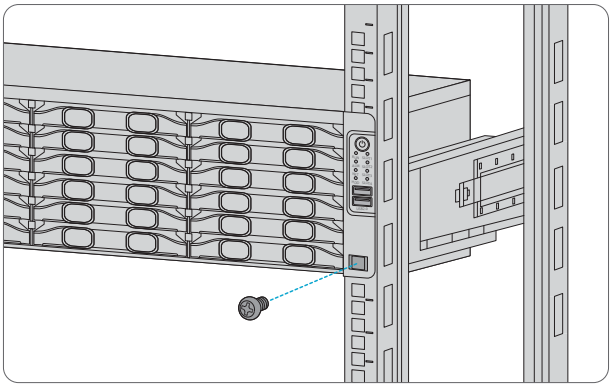

2. Montieren Sie die Stützen (z. B. Halterungen oder Ablagen) am Rack.
3. Setzen Sie das Gerät auf die Stützen, und schieben Sie es langsam hinein, bis es von den Lochleisten an der Vorderseite des Racks blockiert wird. Befestigen Sie die vorderen Halterungen mit Schrauben am Rack.
4. Bringen Sie die Frontblende an.

ACHTUNG: 1. Das Rack muss mit Gleitschienen oder einem Fach zur Aufbewahrung des Geräts ausgestattet sein.
2. Stellen Sie keine schweren Gegenstände darauf ab. Andernfalls wird die Wärmeableitung beeinträchtigt.

Anschluss an die Stromversorgung

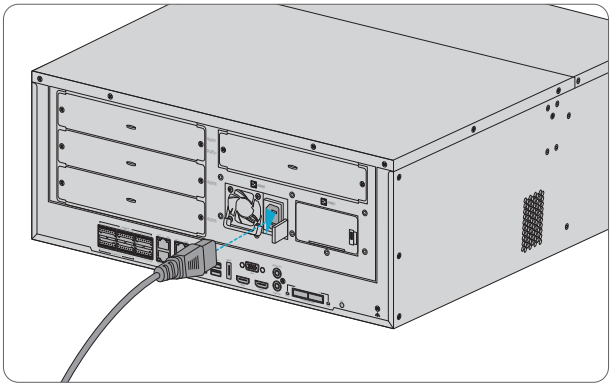

1. Stecken Sie ein Ende des Netzkabels in den NVR und das andere Ende in die lokale Stromquelle.
2. Schalten Sie den Netzschalter ein.

Konfiguration des NVR

Lokaler Betrieb

Schritt 1: Schließen Sie den NVR über ein HDMI- oder VGA-Kabel an den Monitor an.
Schritt 2: Verbinden Sie den NVR über ein Ethernet-Kabel mit dem Netzwerk.
Schritt 3: Um Kameras mit **Quick Add** hinzuzufügen, folgen Sie bitte dem Assistenten zur Konfiguration des Systems.
Schritt 4: Wählen Sie die hinzuzufügenden Kameras in der Liste der erkannten Geräte aus und klicken Sie dann auf **Add**.

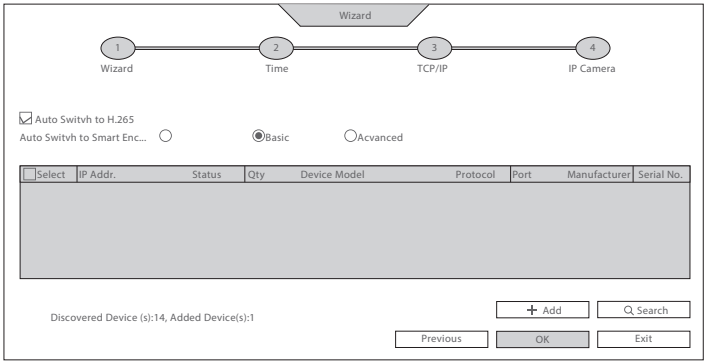

Schritt 5: Um Kameras mit **Custom Add** hinzuzufügen, klicken Sie bitte mit der rechten Maustaste auf die Vorschauseite und dann auf **Menu > Camera > Camera**.

Schritt 6: Klicken Sie auf **Custom Add**, und geben Sie die IP-Adresse und andere erforderliche Informationen ein.

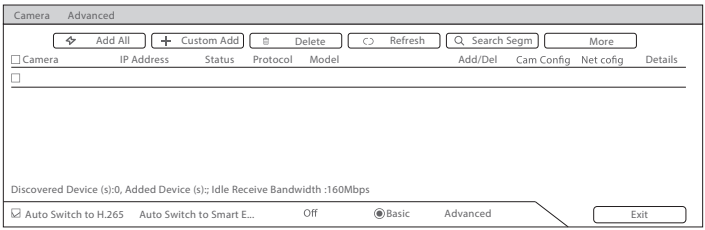

Schritt 7: Überprüfen Sie den Kamerastatus ⊙.

*Wenn das Symbol leuchtet, bedeutet dies, dass die Kamera erfolgreich online ist.

*Wenn das Statussymbol ausgegraut ist, bewegen Sie den Mauszeiger über das Symbol, um die Ursache des Fehlers zu sehen.

NVR-Login

Bevor Sie beginnen, überprüfen Sie, ob:

- Ihr NVR ordnungsgemäß funktioniert und mit dem Netzwerk verbunden ist.
- Der PC, den Sie verwenden, ist mit Chrome 45 oder höher installiert.

Führen Sie die folgenden Schritte aus, um sich über das Internet bei Ihrem NVR anzumelden:

1. Öffnen Sie Ihren Browser, geben Sie die IP-Adresse Ihres NVR in die Adresszeile ein und drücken Sie dann die **Eingabetaste**, um die Anmeldeseite zu öffnen. Die Standard-IP lautet **192.168.1.30**.

2. Geben Sie den Standard-Benutzernamen und das Passwort (**admin/admin**) ein und klicken Sie auf **Login**.

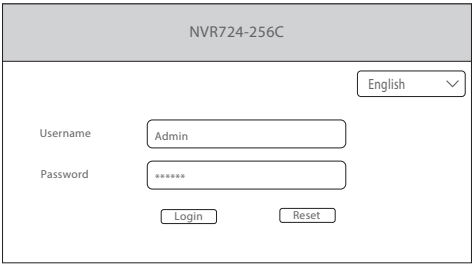

HINWEIS: 1. DHCP ist standardmäßig aktiviert. Wenn in Ihrem Netzwerk ein DHCP-Server verwendet wird, wird Ihrem NVR möglicherweise eine IP-Adresse zugewiesen, und Sie müssen die zugewiesene IP-Adresse verwenden, um sich anzumelden.
2. Möglicherweise müssen Sie bei der ersten Anmeldung ein Plug-in installieren. Bitte folgen Sie den Anweisungen auf dem Bildschirm, um die Installation abzuschließen, und öffnen Sie dann den Browser erneut, um sich anzumelden.
3. Das Standardpasswort ist nur für die erste Anmeldung gedacht. Um die Sicherheit zu gewährleisten, ändern Sie bitte das Passwort nach der ersten Anmeldung. Es wird dringend empfohlen, ein sicheres Passwort mit mindestens neun Zeichen festzulegen, das alle drei Elemente enthält: Ziffern, Buchstaben und Sonderzeichen.
4. Wenn das Passwort geändert wurde, verwenden Sie bitte das neue Passwort, um sich anzumelden.

Online Ressourcen

- Download **https://www.fs.com/de/products_support.html**
- Hilfecenter **https://www.fs.com/de/service/fs_support.html**
- Kontakt **https://www.fs.com/de/contact_us.html**

Produktgarantie

FS garantiert seinen Kunden, dass wir im Falle von Schäden oder fehlerhaften Artikeln, die auf unsere Verarbeitung zurückzuführen sind, eine kostenlose Rückgabe innerhalb von 30 Tagen nach Erhalt der Ware anbieten. Dies gilt nicht für Sonderanfertigungen oder maßgeschneiderte Lösungen.

Garantie: Für das Produkt gilt eine beschränkte Garantie von 5 Jahren auf Material- und Verarbeitungsfehler. Weitere Einzelheiten zur Garantie finden Sie unter https://www.fs.com/de/policies/warranty.html.

Rückgabe: Wenn Sie den/die Artikel zurückgeben möchten, finden Sie Informationen zum Rückgabeverfahren unter https://www.fs.com/de/policies/day_return_policy.html

Introduction

Nous vous remercions d'avoir choisi l'Enregistreur Vidéo en Réseau NVR724-256C. Ce guide est conçu pour vous familiariser avec la configuration de l'enregistreur et décrit comment procéder à son déploiement.

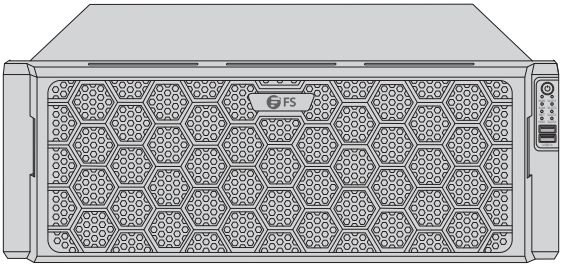

NVR724-256C

Accessoires

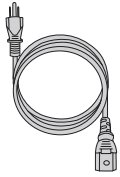

Câble d'Alimentation x1

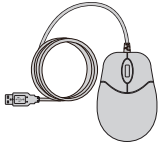

Souris x1



Module d'Alimentation x1



Terminal Phoenix x6



Câble de Mise à la Terre x1



Paire de Poignées pour Disques Durs x24



Vis de Montage en Rack x2



Paquet de Vis x1

NOTE : Ce cordon d'alimentation ne peut pas être utilisé avec d'autres appareils, et les autres cordons d'alimentation ne doivent pas être utilisés avec cet appareil.

Aperçu du Matériel

Panneau Frontal

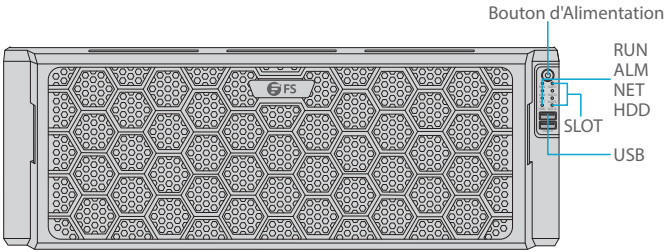

LED	Statut	Description
RUN (Operation)	Allumé	L'appareil fonctionne normalement.
	Clignotant	L'appareil est en cours de démarrage.
ALM (Alarm)	Allumé	Une alarme est signalée.
NET (Network)	Allumé	L'appareil est connecté au réseau.
HDD	Allumé	Le disque est connecté à l'appareil.
	Éteint	Il n'y a aucun disque.
SLOT (Service Card)	Allumé	La carte de service est connectée à l'appareil.

Ports du Panneau Arrière

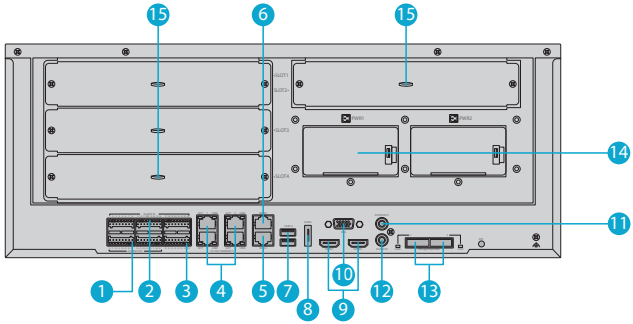

N°	Ports	Description
1	Alarm Output	Connexion à un signal d'alarme
2	Alarm Input	Connexion à bouton de détresse
3	12V DC Output	Alimentation de certains périphériques tels que les dispositifs d'alarme
4	Ethernet Interface	Port réseau
5	RS232	Pour le débogage et la maintenance
6	RS485	Pour la connexion à dispositif RS485 tel qu'un clavier
7	USB	Pour la connexion de la souris
8	eSATA	Pour la connexion du dispositif de stockage
9	HDMI Output	Pour la connexion à un moniteur
10	VGA Output	Pour la connexion à un moniteur
11	Audio Output	Pour la connexion à un haut-parleur
12	Audio Input	Pour la connexion à un microphone
13	MiniSAS	Pour la connexion à un boîtier de stockage en réseau
14	Power Supply	Entrée AC
15	Service Card	Fente pour carte de service

Panneau Arrière

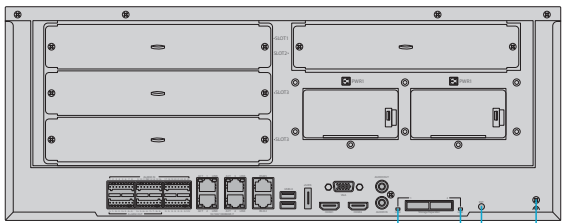

LED	State	Description
LINK	Allumé	Connecté au boîtier du disque.
	Clignotant	Communique avec le boîtier du disque.

Bouton	Description
RST	Appuyez sur la touche RST (réinitialisation) pendant au moins cinq secondes. Toutes les données sont alors effacées et l'appareil redémarre.

Exigences d'Installation

Avant l'installation, assurez-vous que vous disposez des éléments suivants :

- Un tournevis Phillips, une paire de gants antistatiques ou un bracelet antistatique.

Avertissements de Sécurité

- L'appareil doit être installé, réparé et entretenu par un professionnel qualifié possédant les connaissances et les compétences nécessaires en matière de sécurité.
- Sauf indication contraire, ne pas empiler les appareils.
- Protégez l'appareil contre tout type de liquide.
- Prenez les mesures d'étanchéité appropriées conformément aux exigences avant d'utiliser l'appareil à l'extérieur.
- Utilisez la batterie de manière appropriée et disposez des batteries usagées conformément aux réglementations ou instructions en vigueur.
- Assurez-vous que l'alimentation électrique fournit une tension stable qui répond aux besoins en énergie de l'appareil. Assurez-vous que la puissance de sortie de l'alimentation est supérieure à la puissance maximale totale de tous les appareils connectés.
- Mettez votre appareil à la terre correctement si l'appareil est destiné à être mis à la terre.
- Débranchez toujours l'appareil de l'alimentation avant de tenter de déplacer l'appareil et l'installation.

Site de l'Installation

- Assurez-vous que l'appareil est solidement installé ou placé sur une surface plane pour éviter toute chute.
- Stockez ou utilisez l'appareil dans un environnement approprié qui répond aux exigences environnementales, y compris et sans s'y limiter, la température, l'humidité, la poussière, les gaz corrosifs, les radiations électromagnétiques, etc.
- Assurez une bonne ventilation de l'environnement d'utilisation. Ne pas couvrir les orifices de ventilation de l'appareil. Prévoyez un espace suffisant pour la ventilation.

Installation des Disques Durs

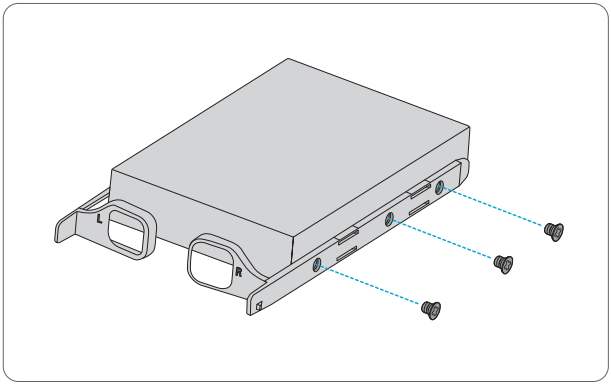

1. Fixez une paire de poignées au disque à l'aide de vis (L pour gauche et R pour droite).

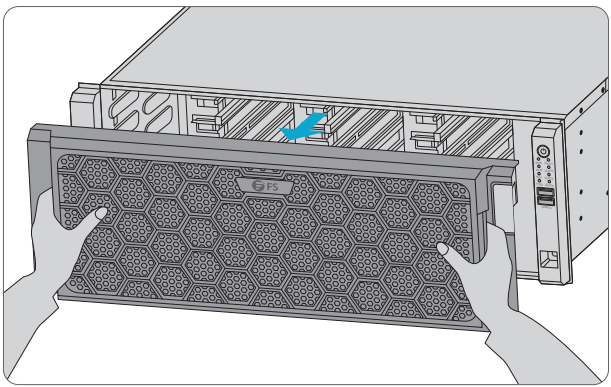

2. Appuyez sur les loquets des deux côtés du NVR, puis retirez le panneau frontal.

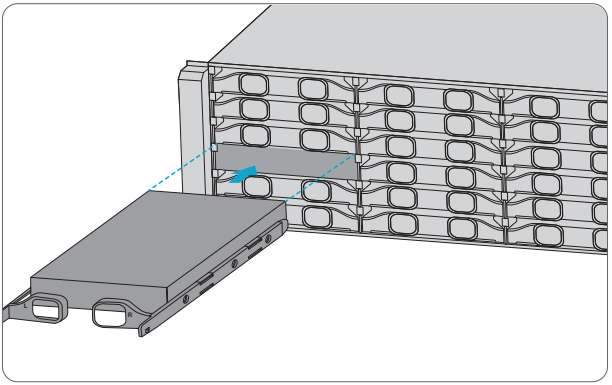

3. Alignez le disque avec la fente, puis insérez-le doucement.
4. Poussez le disque jusqu'à ce qu'il s'enclenche. Répétez les étapes pour installer tous les disques.

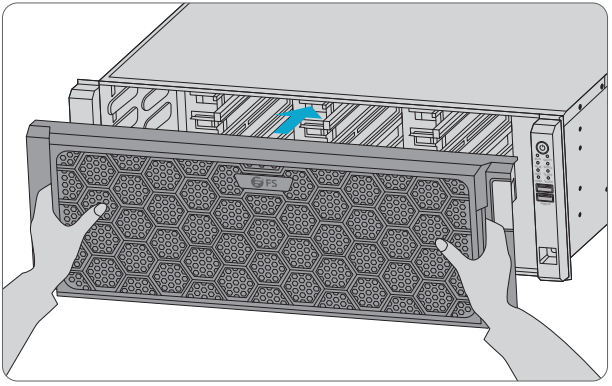

5. Replacez le panneau frontal.

Installation des Cartes de Service (En Option)

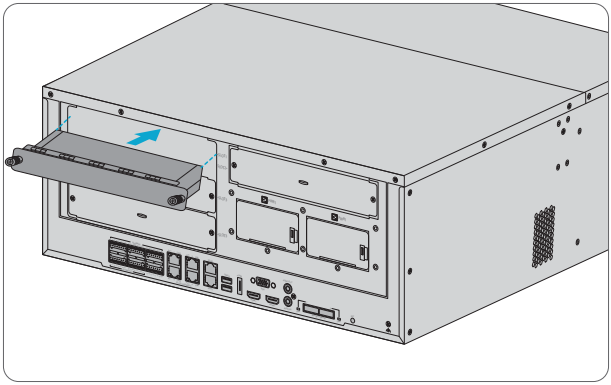

1. Desserrez les deux vis et retirez le couvercle de protection.
2. Alignez la carte de service avec la fente, puis poussez-la doucement pour la mettre en place. Puis serrez les vis.

Installation d'un Module d'Alimentation (En Option)

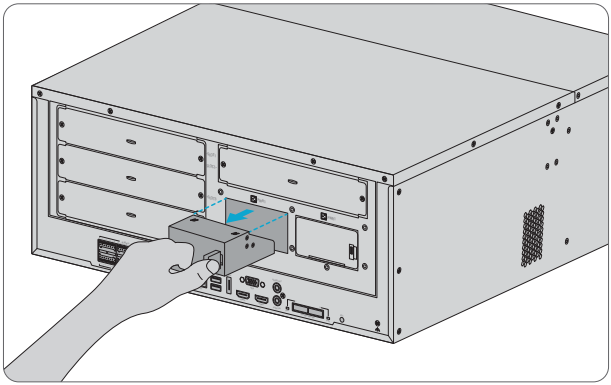

1. Poussez le loquet et retirez le couvercle de protection.

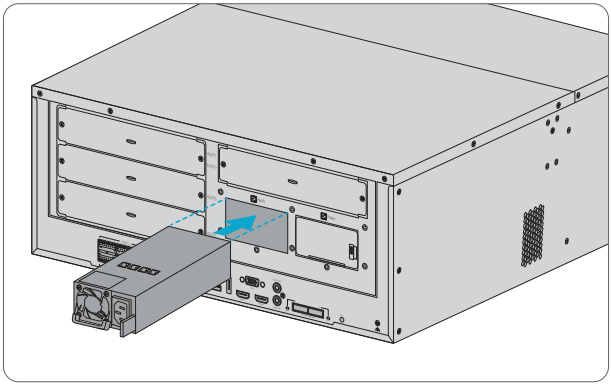

2. Alignez le module d'alimentation avec l'emplacement et poussez-le doucement jusqu'à ce qu'il s'enclenche dans son emplacement.

Installation du NVR

Installation sur Bureau ou Support

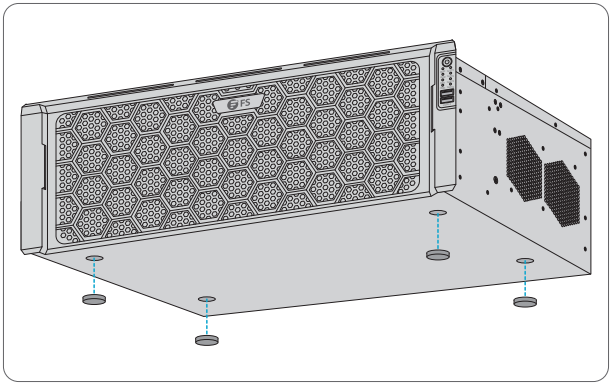

1. Fixez quatre pads en caoutchouc (non inclus) à la base.
2. Placez le NVR sur le support ou bureau.

Installation en Rack

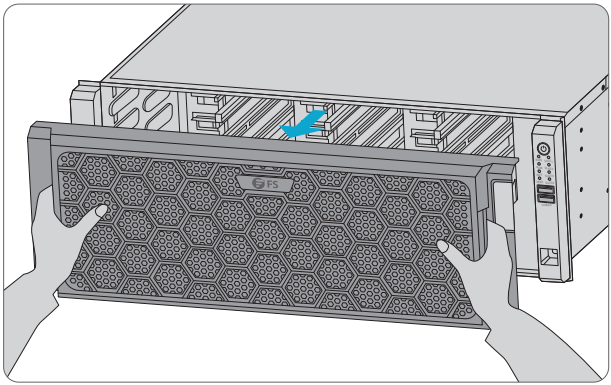

1. Appuyez sur les loquets situés des deux côtés du NVR, puis ouvrez le panneau frontal.

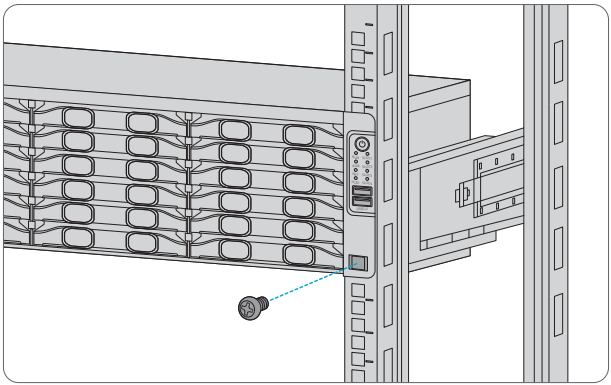

2. Installez les supports (tels que les glissières de support ou les plateaux) dans le rack.
3. Placez le dispositif sur les supports, et poussez-le lentement jusqu'à ce qu'il soit bloqué par les bandes trouées à l'avant du rack. Fixez les supports avant au rack à l'aide de vis.
4. Replacez le panneau frontal.

ATTENTION : 1. Le rack doit être équipé de rails coulissants ou d'un plateau pour accueillir l'appareil.
2. Ne pas placer d'objets lourds sur l'appareil. Sinon, la dissipation de la chaleur sera affectée.

Connexion de l'Alimentation

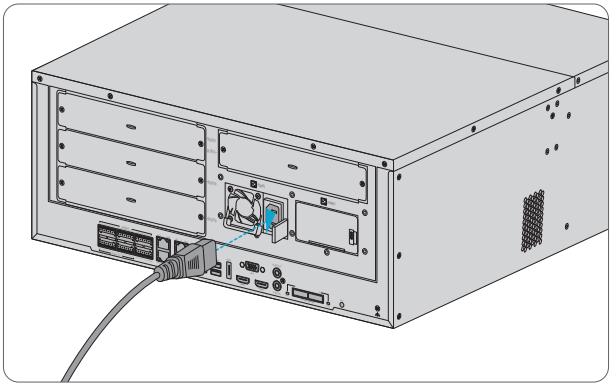

1. Branchez une extrémité du câble d'alimentation sur le NVR et l'autre extrémité sur la source d'alimentation locale.
2. Activez l'interrupteur d'alimentation.

Configuration du NVR

Opérations Locales

Etape 1 : Connectez le NVR au moniteur avec un câble HDMI ou VGA.
Étape 2 : Connectez le NVR au réseau avec un câble Ethernet.
Étape 3 : Pour ajouter des caméras avec **Quick Add**, veuillez suivre l'assistant pour configurer le système.
Étape 4 : Sélectionnez les caméras à ajouter dans la liste des périphériques découverts, puis cliquez sur **Add**.

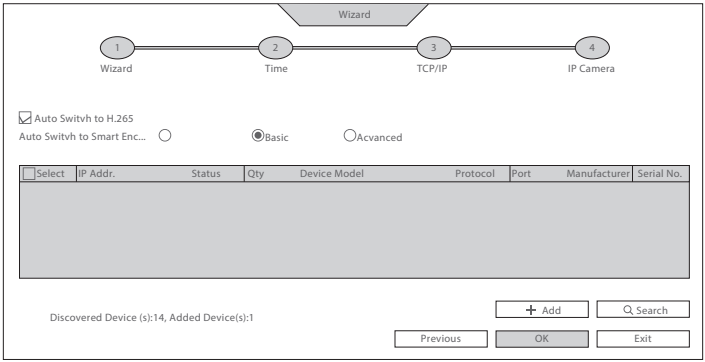

Étape 5 : Pour ajouter des caméras avec **Custom Add**, veuillez faire un clic droit sur la page d'aperçu, et cliquez sur **Menu** > **Camera** > **Camera**.

Étape 6 : Cliquez sur **Custom Add**, et entrez l'adresse IP et les autres informations requises.

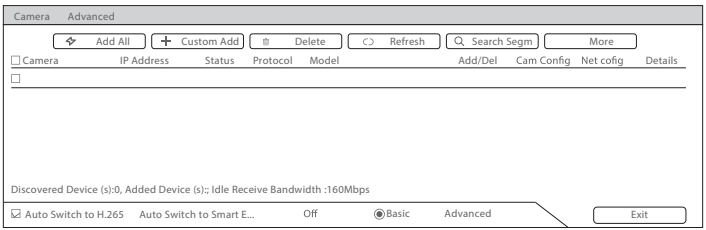

Étape 7 : Vérifiez l'icône d'état de la caméra⊙.

*Si l'icône s'allume, cela signifie que la caméra est en ligne avec succès.

*Si l'icône d'état est gris, placez le curseur de votre souris sur l'icône pour voir la cause de l'erreur.

Connexion NVR

Avant de commencer, vérifiez que :

- Votre NVR fonctionne correctement et est connecté au réseau.
- Le PC que vous utilisez est équipé de Chrome 45 ou d'une version ultérieure.

Suivez ces étapes pour vous connecter à votre NVR via le Web :

1. Ouvrez votre navigateur, saisissez l'adresse IP de votre NVR dans la barre d'adresse, puis appuyez sur **Enter** pour ouvrir la page de connexion. L'adresse IP par défaut est **192.168.1.30**.

2. Saisissez le nom d'utilisateur et le mot de passe par défaut (**admin/admin**), puis cliquez sur **Login**.

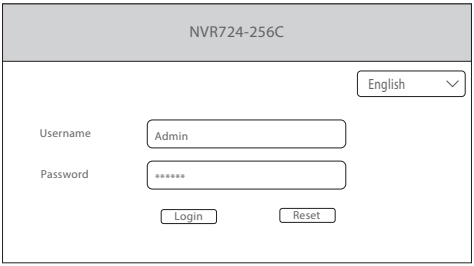

NOTE : 1. DHCP est activé par défaut. Si un serveur DHCP est utilisé dans votre réseau, une adresse IP peut être attribuée à votre NVR, et vous devez utiliser l'adresse IP attribuée pour vous connecter.
2. Vous devrez peut-être installer un plug-in lors de votre première connexion. Veuillez suivre les instructions à l'écran pour terminer l'installation, puis ouvrez à nouveau le navigateur pour vous connecter.
3. Le mot de passe par défaut est destiné uniquement à votre première connexion. Pour garantir la sécurité, veuillez changer le mot de passe après votre première connexion. Il est fortement recommandé de définir un mot de passe fort d'au moins neuf caractères comprenant les trois éléments : chiffres, lettres et caractères spéciaux.
4. Si le mot de passe a été modifié, veuillez utiliser le nouveau mot de passe pour vous connecter.

Information en Ligne

- Téléchargez **https://www.fs.com/fr/products_support.html**
- Centre d'assistance **https://www.fs.com/fr/service/fs_support.html**
- Contactez-nous **https://www.fs.com/fr/contact_us.html**

Garantie du Produit

FS garantit à ses clients que tout article endommagé ou défectueux dû à sa fabrication pourra être retourné gratuitement dans un délai de 30 jours à compter de la date de réception de la marchandise. Ceci exclut les articles fabriqués sur mesure ou les solutions personnalisées.

Garantie : Le produit bénéficie d'une garantie limitée de 5 ans contre les défauts matériels ou de fabrication. Pour plus de détails sur la garantie, veuillez consulter la page https://www.fs.com/fr/policies/warranty.html.

Retour : Si vous souhaitez retourner un ou plusieurs articles, vous trouverez des informations sur les modalités de retour à la page https://www.fs.com/fr/policies/day_return_policy.html.

イントロダクション

NVR724-256Cネットワークビデオレコーダーをご利用いただき、ありがとうございます。このガイドは、レコーダーのレイアウトを理解し、ネットワークに展開する方法について説明します。

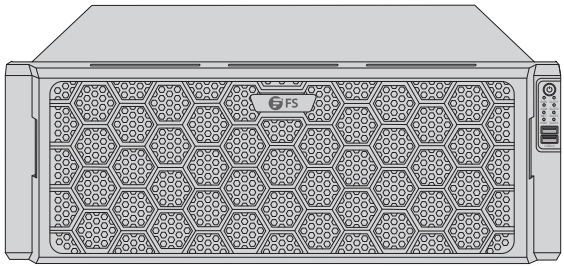

NVR724-256C

アクセサリー

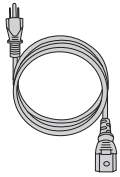

電源コード x1

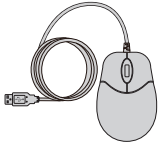

マウス x1



電源モジュール x1



フェニックスターミナル x6



接地ケーブル x1



ハードディスクハンドルペア x24



ラックマウントネジ x2



スクリューパック x1

注: この電源コードは他の機器には使用できません。また、他の電源コードはこの機器に使用しないでください。

ハードウェアの概要

フロントパネル

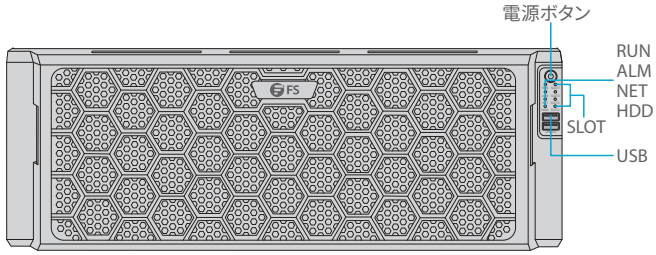

LED	状態	説明
RUN(作業)	オン	デバイスは正常に動作します。
	点滅	デバイスが起動中です。
ALM(アラーム)	オン	デバイスアラームが発生します。
NET(ネットワーク)	オン	デバイスはネットワークに接続されています。
HDD	オン	デバイスはディスクに接続されています。
	オフ	ディスクが見つかりません。
SLOT(サービスカード)	オン	デバイスはサービスカードに接続されています。

バックパネルポート

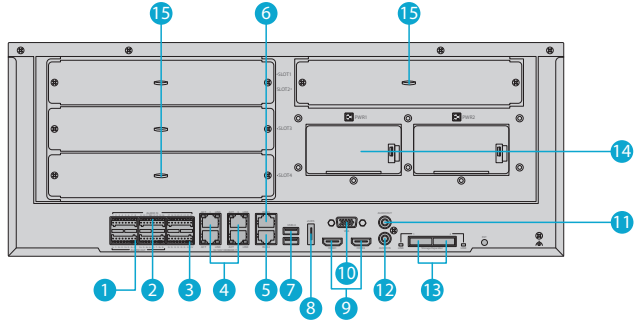

No.	ポート	説明
1	アラーム出力	アラームランプに接続
2	アラーム入力	非常ボタンに接続
3	12V DC出力	警報装置などの周辺機器への電力供給
4	イーサネットインタフェース	ネットワークポート
5	RS232	デバッグ・メンテナンス用
6	RS485	キーボードなどのRS485デバイスに接続
7	USB	マウスに接続
8	eSATA	ストレージデバイスに接続
9	HDMI出力	モニターに接続
10	VGA出力	モニターに接続
11	オーディオ出力	スピーカーに接続
12	オーディオ入力	マイクに接続
13	MiniSAS	ネットワークストレージエンクロージャに接続
14	電源	AC入力
15	サービスカード	サビースカードスロット

バックパネル

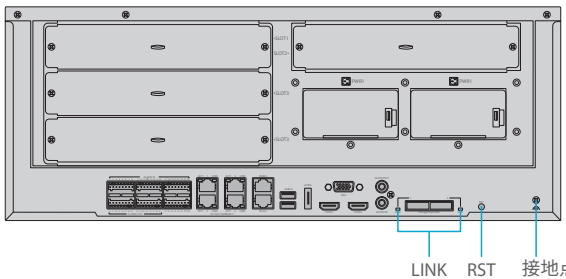

LED	状態	説明
LINK	オン	ディスクエンクロージャーに接続されています。
	点滅	ディスクエンクロージャーと通信しています。

ボタン	説明
RST	RST(リセット)を5秒以上押し続けます。その後、すべてのデータが消去され、デバイスが再起動します。

インストール要件

インストールの前に、下記の条件を先にご準備ください。

- プラスドライバー、静電気防止用手袋、または静電気防止用リストストラップ。

安全警告

- 必要な安全知識とスキルを備えた訓練を受けた専門家が、デバイスの設置、サービス、およびメンテナンスを行う必要があります。
- 特に指定のない限り、デバイスを積み重ねないでください。
- デバイスをあらゆる種類の液体から保護してください。
- 屋外で使用する場合は、要件に応じた適切な防水対策を行ってください。
- 電池は正しく使用し、使用済みの電池は関連する法規制や指示にしたがって廃棄してください。
- 電源がデバイスの電力要件を満たす安定した電圧を供給していることを確認してください。電源の出力電力が、接続されたすべての機器の最大電力の合計を上回っていることを確認してください。
- デバイスが接地されることを意図している場合は、適切に接地してください。
- 機器の移動や設置を試みる前に、必ず電源を切ってください。

サイト環境

- 落下を防ぐために、デバイスがしっかりと取り付けられているか、平らな面に置かれていることを確認してください。
- 温度、湿度、ほこり、腐食性ガス、電磁波などの要件を満たす適切な環境で製品を保管または使用してください。
- 使用環境の換気をよくしてください。デバイスの通気孔を塞がないようにしてください。換気のために十分なスペースを確保してください。

ハードディスクの取り付け

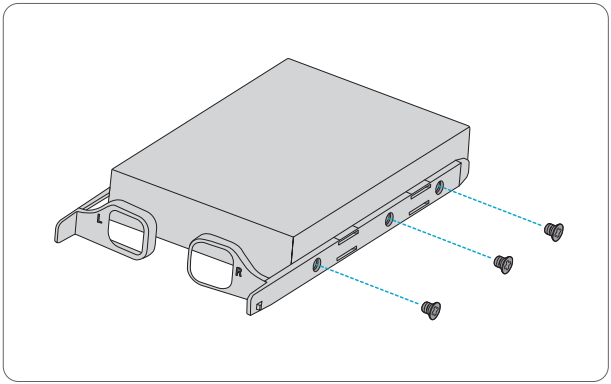

1. ディスクに一対のハンドルをネジで固定します(左がL、右がR)。

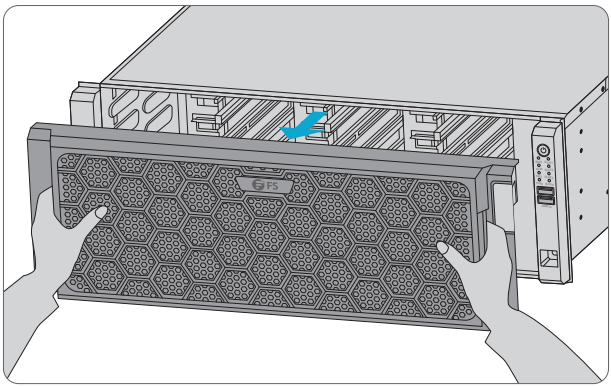

2. NVRの両側にあるラッチを押して、フロントパネルを取り外します。

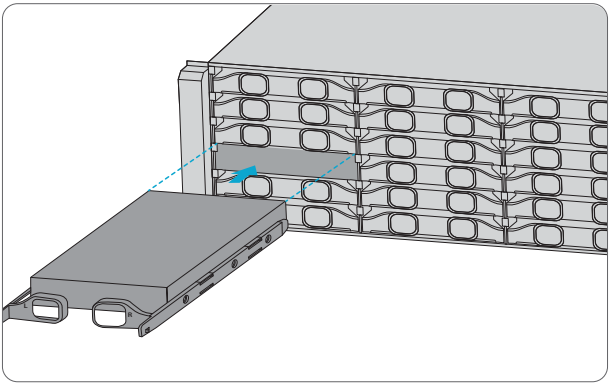

3. ディスクをスロットに合わせて、ディスクをしっとりと挿入します。
4. カチッと音がするまでディスクを押し込みます。手順を繰り返して、すべてのディスクを取り付けます。

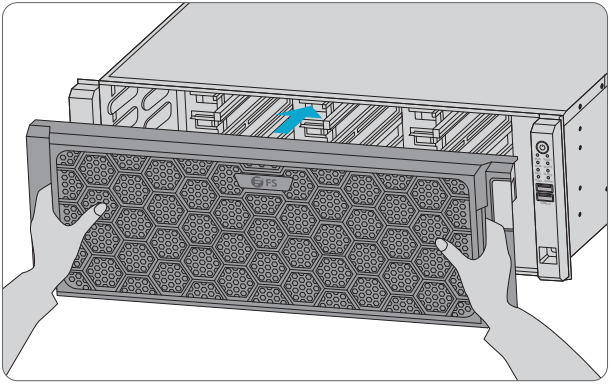

5. フロントパネルを取り付けます。

サービスカードの取り付け(オプション)

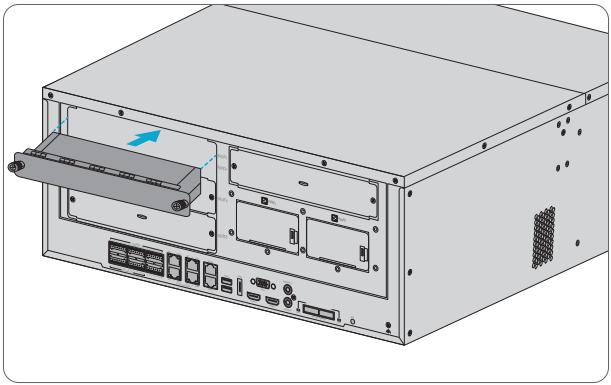

1. 2本のネジを緩め、ブランクカバーを取り外します。
2. サービスカードをスロットに合わせ、ゆっくりと正しい位置に押し込みます。最後にネジを締めます。

電源モジュールの取り付け(オプション)

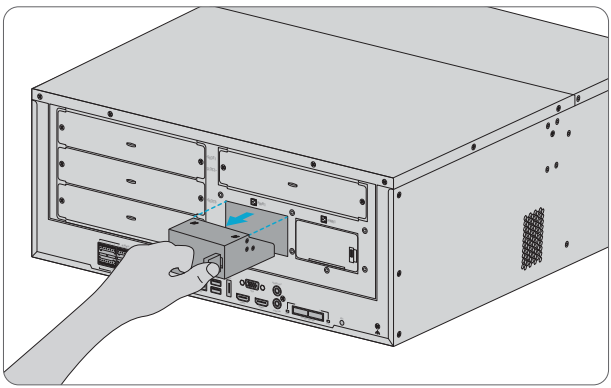

1. ラッチを押して、ブランクカバーを取り外します。

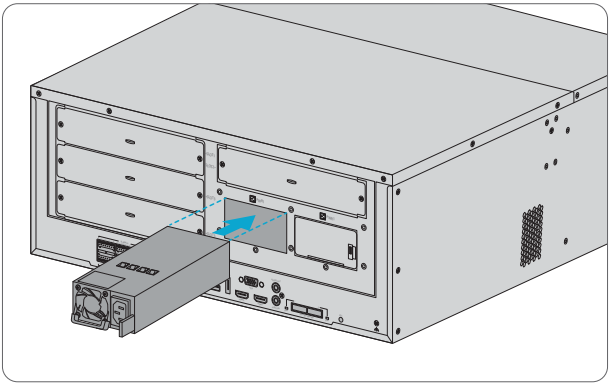

2. 電源モジュールをスロットに合わせ、カチッと所定の位置に収まるまでゆっくり押します。

NVRの取り付け

デスクマウント

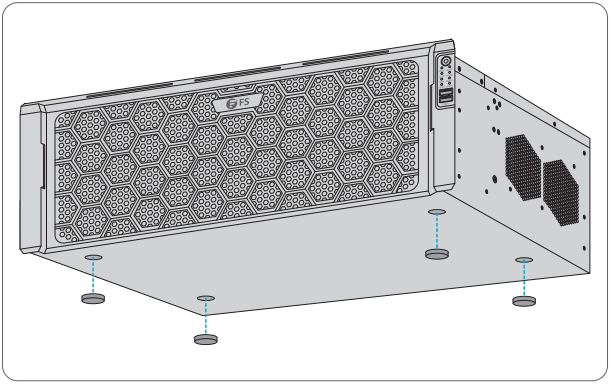

1. 底面に4つのゴム製パッド(別売り)を取り付けます。
2. NVRを机の上に置きます。

ラックマウント

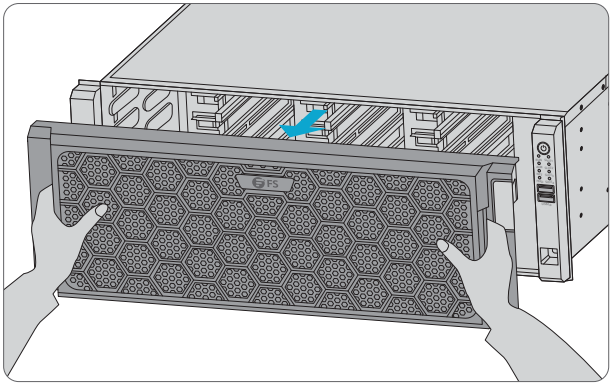

1. NVRの両側にあるラッチを押してから、フロントパネルを開きます。

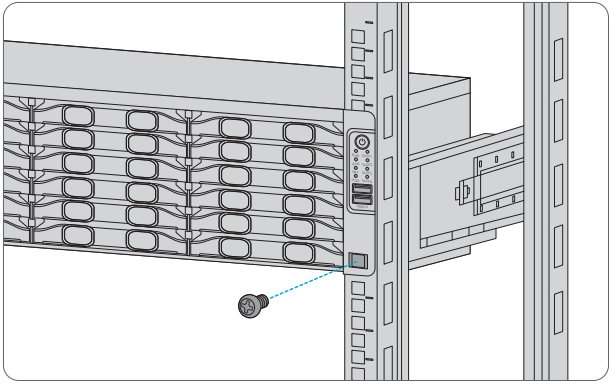

2. ラックにブラケット(ブラケットスライドやトレイなど) を取り付けます。
3. デバイスをブラケットに置き、ラック前面のホールストリップで塞がれるまでゆっくりと押し込みます。前面ブラケットをネジでラックに固定します。
4. フロントパネルを取り付けます。

ご注意：1. ラックには、デバイスを保持するためのスライドレールまたはトレイが装備されている必要があります。
2. ラックの上に重いものを置かないでください。放熱が影響を受けます。

電源の接続

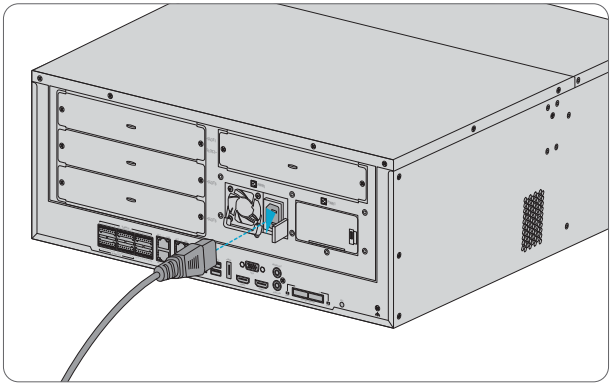

JP

1. 電源コードの一方の端をNVRに差し込み、もう一方の端をローカル電源に差し込みます。
2. 電源スイッチをオンにします。

NVRの設定

ローカルオペレーション

ステップ1：HDMIまたはVGAケーブルを介してNVRをモニターに接続します。
ステップ2：イーサネットケーブルを介してNVRをネットワークに接続します。
ステップ3：**Quick Add**(クイック追加)でカメラを追加するには、ガイドに従ってシステムを構成します。
ステップ4: 検出されたデバイスリストに追加するカメラを選択し、「**Add**」(追加)をクリックします。

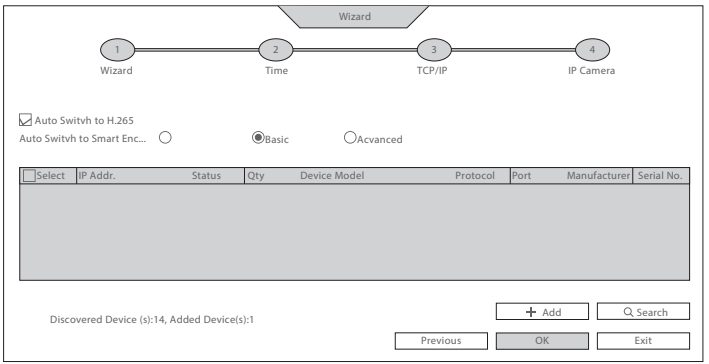

ステップ5：**Custom Add**(カスタム追加)でカメラを追加するには、プレビュー ページを右クリックし、**Menu > Camera > Camera**(メニュー > カメラ > カメラ)をクリックします。
ステップ6：**Custom Add**(カスタム追加)をクリックし、IPアドレスとその他の必要な情報を入力します。

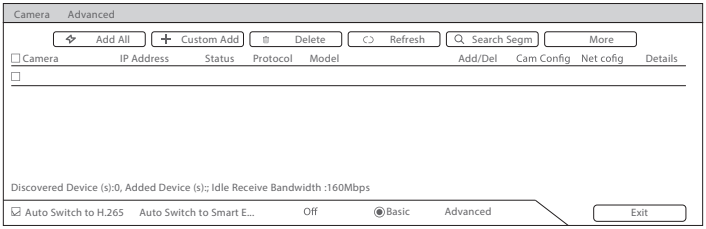

ステップ7：カメラの状態アイコンを確認します。
*アイコンが点灯している場合は、カメラが正常にオンラインになったことを意味します。
*アイコンがグレー表示されている場合は、マウスカーソルをアイコンの上に置くと、エラーの原因が表示されます。

NVR ログイン

始める前に、次のことを確認してください。

- NVRは正常に動作して、ネットワークに接続されています。
- お使いのPCにはChrome 45(またはそれ以上)がインストールされています。

次の手順に従って、Web 経由で NVR にログインします。
1. ブラウザを開き、アドレスバーにNVRのIPアドレスを入力し、「**Enter**」を押してログインページを開きます。デフォルトIPは**192.168.1.30**です。
2. デフォルトのユーザー名とパスワード(**admin/admin**)を入力し、「**Login**」をクリックします。

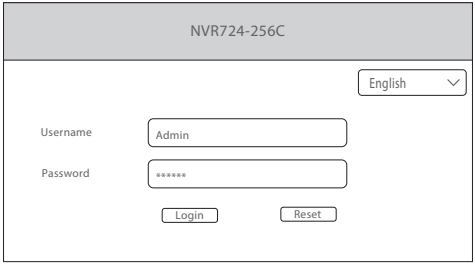

ご注意：1. DHCPはデフォルトで有効になっています。ネットワークでDHCPサーバーが使用されている場合、NVRにIPアドレスが割り当てられる場合があり、割り当てられたIPアドレスを使用してログインする必要があります。
2. 初回ログイン時にプラグインのインストールが必要になる場合があります。画面の指示に従ってインストールを完了し、再度ブラウザを開いてログインしてください。
3. デフォルトのパスワードは、最初のログイン専用です。セキュリティ確保のため、初回ログイン後にパスワードを変更してください。数字、英字、特殊文字の3つの要素すべてを含む9文字以上の強力なパスワードを設定することを強くお勧めします。
4. パスワードを変更された場合は、新しいパスワードでログインしてください。

オンラインリソース

- ダウンロード　**https://www.fs.com/jp/products_support.html**
- ヘルプセンター　**https://www.fs.com/jp/service/fs_support.html**
- お問い合わせ　**https://www.fs.com/jp/contact_us.html**

製品保証

弊社は、お客様が弊社の仕上がりに起因する損傷または不良品について、製品を受け取った日から30日以内に無料返品を提供可能です。ただし、カスタムメイドのアイテムやカスタマイズされたソリューションは含まれません。

保証：この製品は、材料または製造上の欠陥に対して5年間の限定保証を享受します。詳細については、以下のサイトでご覧ください：
https://www.fs.com/jp/policies/warranty.html

返品：返品を希望される場合は、以下のサイトでご覧ください：
https://www.fs.com/jp/policies/day_return_policy.html

Compliance Information

FCC

Note: This equipment has been tested and found to comply with the limits for a Class A digital device, pursuant to part 15 of the FCC Rules. These limits are designed to provide reasonable protection against harmful interference when the equipment is operated in a commercial environment. This equipment generates, uses, and can radiate radio frequency energy and, if not installed and used in accordance with the instruction manual, may cause harmful interference to radio communications. Operation of this equipment in a residential area is likely to cause harmful interference in which case the user will be required to correct the interference at his own expense.

This device complies with part 15 of the FCC Rules. Operation is subject to the following two conditions:
(1) This device may not cause harmful interferenc, and
(2) this device must accept any interference received, including interference that may cause undesired operation.

CE

FS.COM GmbH hereby declares that this device is in compliance with the Directive 2014/30/EU, 2014/35/EU, 2011/65/EU and (EU)2015/863. A copy of the EU Declaration of Conformity is available at www.fs.com/company/quality_control.html.

Die FS.COM GmbH erklärt hiermit, dass dieses Gerät mit der Richtlinie 2014/30/EU, 2014/35/EU, 2011/65/EU und (EU)2015/863 konform ist. Eine Kopie der EU-Konformitätserklärung finden Sie unter www.fs.com/de/company/quality_control.html.

FS.COM GmbH déclare par la présente que ce dispositif est conforme à la Directive 2014/30/EU, 2014/35/EU, 2011/65/EU et (EU)2015/863. Une copie de la Déclaration de Conformité de l'UE est disponible à l'adresse suivante
https://www.fs.com/fr/company/quality_control.html.

FS.COM LIMITED
24F, Infore Center, No.19, Haitian 2nd Rd, Binhai Community, Yuehai Street,Nanshan District, Shenzhen City

FS.COM GmbH
NOVA Gewerbepark Building 7, Am Gfild 7, 85375 Neufahrn bei Munich, Germany

UKCA

Hereby, FS.COM Innovation Ltd declares that this device is in compliance with the Directive SI 2016 No. 1091, SI 2016 No. 1101 and SI 2012 NO. 3032.

FS.COM LIMITED
24F,Infore Center,No.19,Haitian 2nd Rd,
Binhal Community,Yuehai Street
Nanshan District,Shenzhen City

FS.COM Innovation Ltd
4th Floor Imperial House,
8 Kean Street, London, England, WC 2B 4AS

ISED

CAN ICES-003(A)/NMB-003(A)

English: This device contains licence-exempt transmitter(s)/receiver(s) that comply with Innovation, Science and Economic Development Canada's licence-exempt RSS(s). Operation is subject to the following two conditions:
(1) This device may not cause interference.
(2) This device must accept any interference, including interference that may cause undesired operation of the device.The digital apparatus complies with Canadian CAN ICES-003(A)/NMB-003(A).

French: Cet appareil contient des émetteurs/récepteurs exempts de licence qui sont conformes aux RSS exemptés de licence d'Innovation, Sciences et Développement économique Canada.
L'exploitation est soumise aux deux conditions suivantes :
(1) Cet appareil ne doit pas provoquer d'interférences.
(2) Cet appareil doit accepter toute interférence, y compris les interférences susceptibles de provoquer un fonctionnement indésirable de l'appareil. l'appareil numérique du ciem conforme canadien peut - 3 (a) / nmb - 3 (a).

Q.C. PASSED

Copyright © 2023 FS.COM All Rights Reserved.