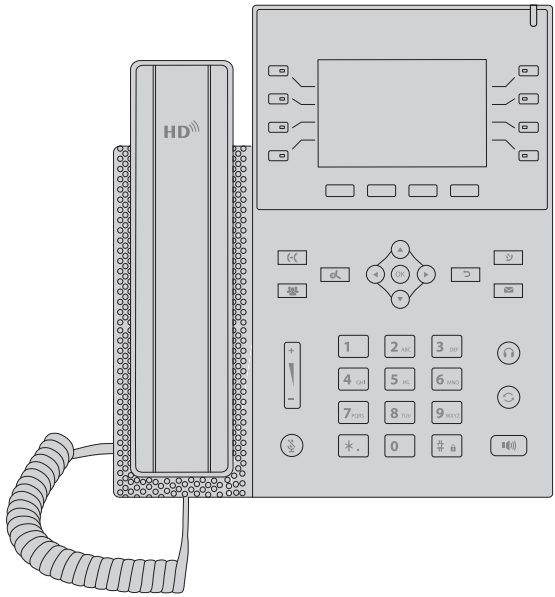

VOIP PHONE

VOIP-TELEFON

TÉLÉPHONE VOIP

VOIP電話

Quick Start Guide V1.0

Quick-Start Anleitung

Guide de Démarrage Rapide

クイックスタートガイド

Introduction

Thank you for choosing FIP-5220 & FIP-7220 IP phones. This guide is designed to familiarize you with the layout of the IP phones and describes how to deploy the IP phones in your network.

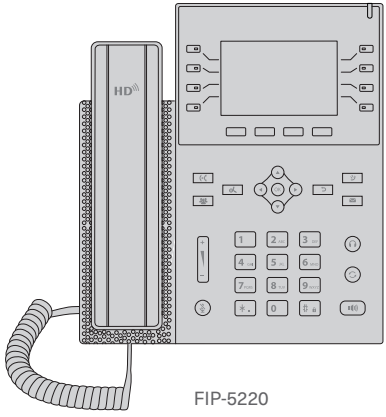

FIP-5220

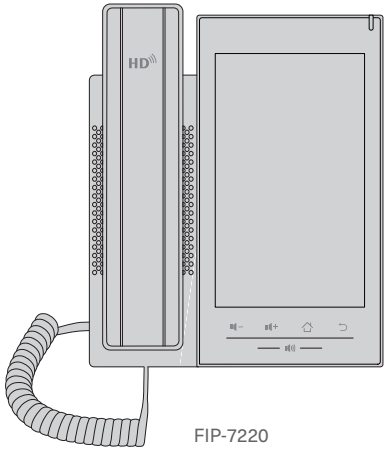

FIP-7220

Accessories

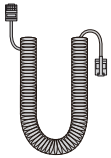

Handset Cord x1



Ethernet Cable x1

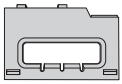

Stand x1

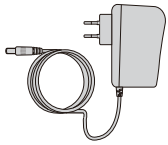

Power Adapter x1

NOTE: The wall stand is not included in the shipment. Please purchase it separately if you need to mount the IP phones on the wall surface or on a desktop.

Hardware Overview

Keypad

FIP-5220

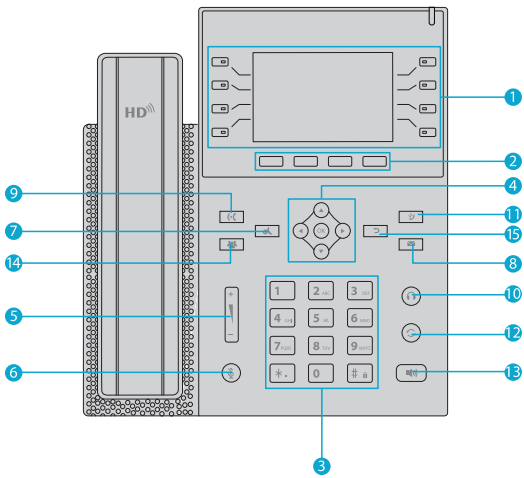

NO.	Keys	Description
1	Side Keys	Long press the keys to enter the settings interface and set the required functions.
2	Soft-Menu	These four keys provide different functions corresponding to the soft-menu displayed on the screen.
3	Standard Telephone Keys	The 12 standard telephone keys provide the same function as standard telephones, but some keys also provide a special function by long-pressing the key. For example, long-press # to lock the phone.
4	Navigation & OK	Navigation key: · Press the up/down navigation key to change the line or move the cursor in the screen list. · On some settings and text editing pages, press the left/right navigation key to change options or move the cursor in the screen list to the left/right. OK key: Default is equivalent to soft key confirmation, press to customize the function.
5	Volume Down/Up	· In the standby state, ring and ring configuration interface, press this button to increase/reduce the ring volume. · Press this button to increase/lower the volume on the call or volume adjustment screen.
6	Mute	Press the key to mute the microphone during a call.
7	Hold	· Press the key during the call to hold the call. · Press it again to cancel the holding and restore the normal call state.
8	Voice Mail	Press the key to enter the interface of the SMS and voice mail list.
9	Transfer	Press the key to transfer the current call to other numbers.
10	Headset	Press the key to open the headset channel.
11	Call Log	Press the key to enter the call record interface to view the call history.
12	Redial	Press the key to redial the last number dialed.
13	Hands-Free	Press the key to open the audio channel of the speakerphone.
14	Conference	Press the key during a call to call a new number; press the key again to create a local conference.
15	Return	Press the key to return to the previous menu or hang up the call.

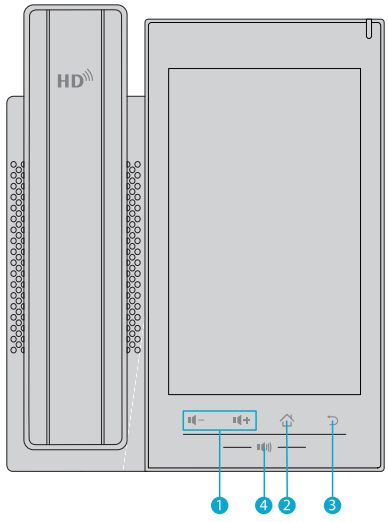

NO.	Keys	Description
1	Volume Down/Up	· In the standby state, ring and ring configuration interface, press this button to increase/reduce the ring volume. · Press this button to increase/lower the volume on the call or volume adjustment screen.
2	Home	Press the key to return to the main interface.
3	Return	Press the key to return to the previous menu or hang up the call.
4	Hands-Free	Press the key to open the audio channel of the speakerphone.

Ports

FIP-5220

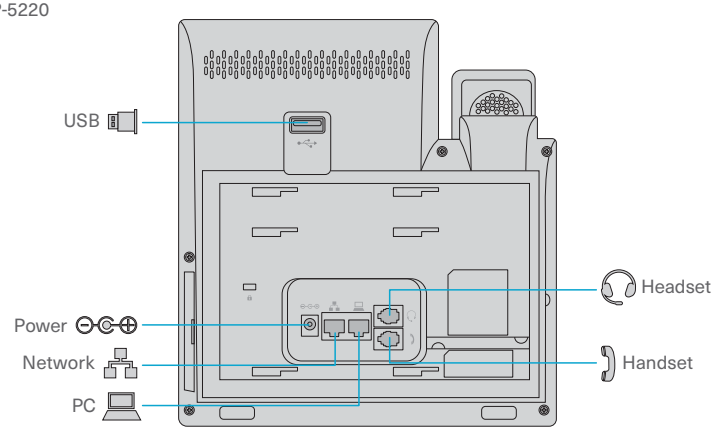

Ports	Description
USB	Connect to a USB device (USB flash disk, WiFi dongle, BT dongle)
Power	Connect to the power adapter
Network	Connect to LAN or Internet
PC	Connect to a computer
Headset	Connect to the headset
Handset	Connect to the handset

FIP-7220

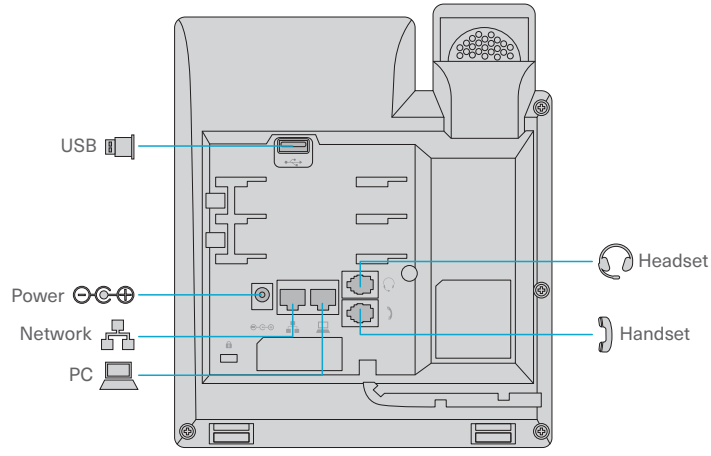

Ports	Description
USB	Connect to a USB device (USB flash disk)
Power	Connect to the power adapter
Network	Connect to LAN or Internet
PC	Connect to a computer
Headset	Connect to the headset
Handset	Connect to the handset

Installation Requirements

Before installation, make sure that you have the following:

- Store or use the device in a proper environment that meets environmental requirements, including but not limited to, temperature, humidity, dust, corrosive gases, electromagnetic radiation, etc.
- Make sure that the device is securely installed or placed on a flat surface to prevent falling.
- Protect the device from the liquid.
- Make sure that the power supply provides a stable voltage that meets the power requirements of the device.
- Using the device may involve the collection of personal information such as phone numbers, GPS. Please abide by your local laws and regulations while using the device.

Installation

Desk Mounting

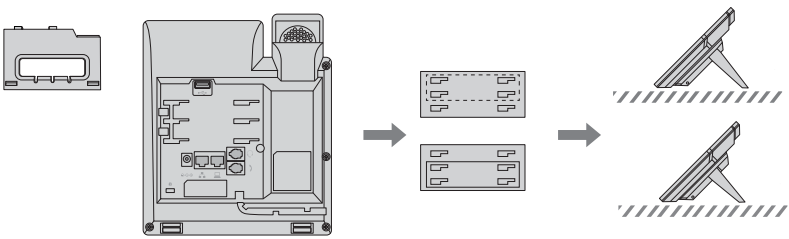

1. Embed the stand in the phone, and move the stand right to fix it on the phone.
2. Place the phone on a flat desk.

Wall Mounting

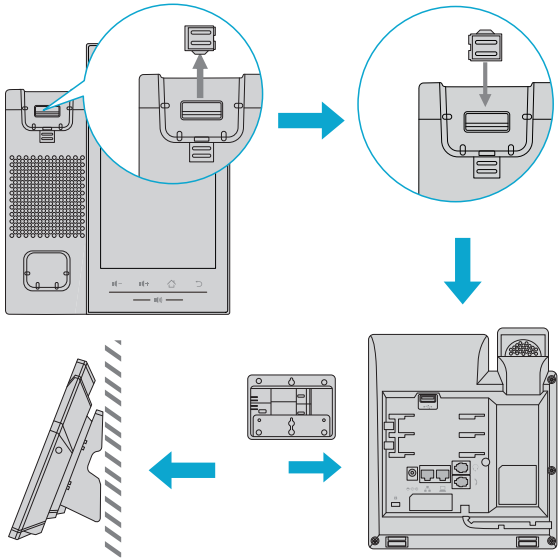

1. Remove the sliding buckle and embed it in the opposite direction.
2. Fix the wall stand and embed it in the phone.

NOTE: The wall stand should be purchased separately.

Configuring the IP Phone

SIP Configuration

A line must be configured properly to be able to provide telephony service. The IP phone is usually used with the IP PBX. Configure the user's information on the IP PBX. Then register the device to the IP PBX with the server's address and user's authentication on the IP Phone.
Two ways are offered for SIP configuration. You can buy the PBX device on **www.fs.com**.
1. Phone interface: To manually configure a line, the user can press the line key for a long time, or press the key in the function menu [**Menu**] >> [**Advanced Settings**] >> [**Accounts**] >> [**Line n**] configuration, click **ok** to save the configuration.

NOTE: Users must enter the correct PIN code for advanced settings to edit line configuration. The default PIN is 123.

2. WEB interface: After logging into the phone page, enter [**Line**] >> [**SIP**] and select **SIP Line** for configuration, click **apply** to complete registration after configuration, as shown below:

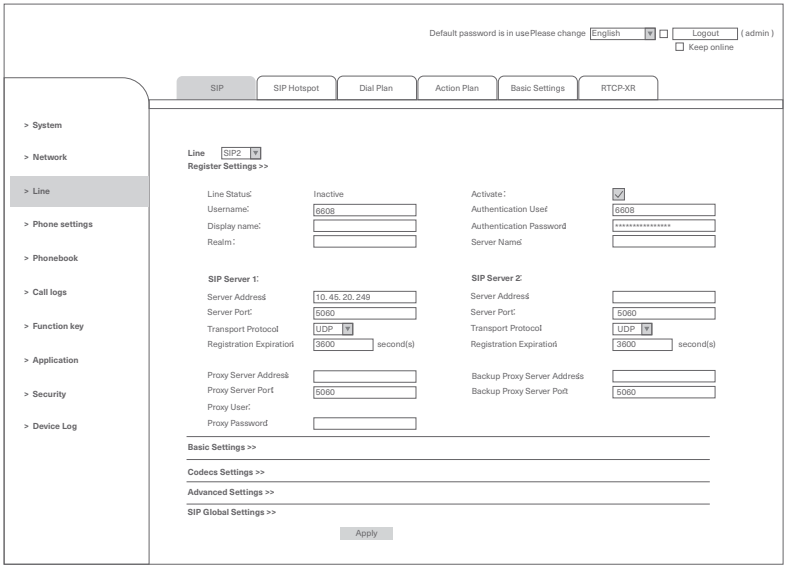

NOTE: If users do not configure SIP, an IP phone can only communicate through the IP address with another IP phone. Disable the **Enable Strict UA Match** function in [**SIP**] >> [**SIP Global Settings**] to directly dial the IP address.

Network Configuration

To enable this phone, you must first correctly configure the network configuration. To configure the network, users need to find the phone function menu button [**Phone Settings**] >> [**Network**] >> [**Ethernet**].
The default password for advanced Settings is "**123**".
The device is default configured in DHCP mode.

NOTE: If users see a 'WAN Disconnected' icon flashing in the middle of the screen, it means the network cable was not correctly connected to the device's network port. Please check whether the cable is connected correctly to the device.

Web Configuration

The phone can be configured and managed on the web page of the phone.

Step 1: Enter the IP address of the phone in the browser and open the web page of the phone.

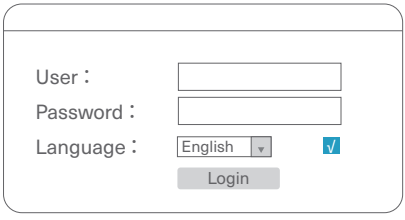

Step 2: Enter the username and password to log in.

NOTE: 1. The default username and password are "**admin**".
2. Check the IP address of the phone by pressing [**Menu**] >> [**Status**].

Basic Call Features

Making a Call

1. Pre-dialing: enter the phone number and pick up the handset.
2. Direct dialing: lift the handset and enter the phone number.
3. Handsfree: enter phone number and press or vice versa.
4. Headset: enter phone number and press or vice versa.
5. Designated line: press line key, enter phone number and press dial key.

Answering Phone Calls

1. Lift the handset.
2. Press the **Hands-Free** key on the screen to open the speaker phone.
3. Press the **Answer** key on the screen to open the headset.

Redial

- **Redial the last outgoing number:**

When the phone is in standby mode, press the **Redial** key and the phone will call out the last outgoing number.

- **Call out any number with the Redial key:**

Enter the number, press the **Redial** key, and the phone will call out the number on the dial.

Dial-up Query

The dial query function is enabled by default. After picking up the handset, you can enter the number. The dialing interface will automatically match the phone number listed in call records and contacts. Select the desired number by scrolling up and down, and it will appear on the phone's dial pad. Press the **Call Out** key to make a call.

EN

Auto-Answering

Start the automatic answer function in the telephone interface or the web-page interface.

- **Phone interface:**

1. Press [**Phone Settings**] >> [**Account**] >> [**Line**] button;
2. Press the button to select the line and enter the [**Basic Settings**]. Click on/off the auto answering option and set the auto answering time. The default is 5 seconds.
3. The icon in the upper left corner of the screen indicates that auto answer is enabled.

- **WEB interface:**

Log in the phone page, enter [**Line**] >> [**SIP**], select [**SIP**] >> [**Basic settings**], start auto-answering and click **apply** after setting the automatic answering time.

Call Back

Users can use the **Call Back** key to dial the number of the last incoming call.

- **Set the Call Back key through the phone interface:**

FIP-5220: Under standby mode, press [**Menu**]>>[**Basic Settings**]>>[**Keyboard Settings**]>> [**Soft Function**]. Select the desired function key to be set. Select **Key Event** for the **Type** option, choose **Call Back** for the Key option, and press the **OK** key to save.

FIP-7220: Under standby mode, click the **Unfold** key, and long press the desired function key to automatically enter the configuration interface. Select **Key Event** for the **Type** option, choose **Call Back** for the **Subtype** option, and press the **[√]** key to save.

Call Mute

1. Press to mute the microphone during the call.
2. Press again to un-mute the conversation.

Call Hold/Resume

Press the **Hold** key to maintain the current call, and this key will become the **Resume** key. Then press the **Resume** key to restore the call.

DND

Enable Do-Not-Disturb (DND) feature on the device to reject incoming calls (including call waiting). The DND can be enabled on line basis.

Call Forward

1. Press [**Menu**] > [**Features**] > [**Call Forward**].
2. Select the line and the type of forward (**Unconditional, Busy, No Answer**), enter the destination number and status, and press **OK** key.

Call Transfer

Attended transfer:

1. Press key or **Xfer** soft key during the active conversation, the call is put on hold.
2. Dial the second telephone number.
3. When the call is answered, then press key or **Xfer** soft key to complete the operation.

Blind transfer:

1. Press key or **Xfer** soft key during the active conversation, the call will be on hold.
2. Then enter the 2nd telephone number and press key or **Xfer** soft key.

Semi-Attended transfer:

1. During the call, press the **Xfer** key in the Soft Menu or key on the phone.
2. Enter the number to transfer or press the **Contact** key or the **History** key to select the number.
3. Press the **Call** key. When the third party is not answered, press the **Xfer** on the call interface to make the semi-attendance transfer or press the **End** key to cancel the semi-attendance transfer.

Call Waiting

- **Phone Interface:** Press [**Menu**] >> [**Features**] >> [**Call Waiting**], and the left/right button of the navigation key enables/disables the call waiting and the call waiting tone.
- **WEB Interface:** Press [**Phone Settings**] >> [**Features**] >> [**Basic Settings**], and enable/disable the call waiting. Press [**Phone Settings**] >> [**Features**] >> [**Tone Settings**], and enable/disable the call waiting tone.

Conference

- **Local Conference**

Log in to the web page and enter [**Line**] >> [**SIP**] >> [**Basic settings**]. Two ways to create a local conference:
1. The device has two communication channels. Press the **Conference** key on the call interface. When selecting the conference number, select the other number of the channel that already exists.
2. If the device has a communication channel, press the **Conference** key on the call interface, enter the number to join the meeting and press the call; after the opposite end is answered, press the **Conference** key again to set up the local tripartite conference.

- **Network Conference**

Log in to the web page, enter [**Line**] >> [**SIP**] >> [**Basic Settings**], set the conference mode as the server mode (default is local mode), and set the server conference room number (This function requires PBX server support. Please consult your system administrator). See the method to join a network conference below:
1. Dial the server conference room number from multiplle parties and enter the password to join the meeting room all at once.
2. The two phones have established common calls. Press the **Conference** key to invite new members to the conference. Follow the voice prompt to operate.

Call Park

Press the configured **park** key to hold the call; After the **Call Park** is successful, you can resume the call by pressing the configured **park** key on other devices.

NOTE: This function requires PBX server support. Please consult your system administrator.

Pick Up

1. Press the configured **DSS** key to pick up the phone.
2. The caller picks up the call and speaks to it.

NOTE: This function requires PBX server support. Please consult your system administrator.

Anonymous Call

1. On the web page [**Line**] >> [**SIP**] >> [**Advanced Settings**] can open anonymous calls.
2. Setting to enable anonymous calls corresponds to the SIP line. That is, the setting under the SIP1 page can only take effect on the SIP1 line.
3. On the web page [**Line**] >> [**SIP**] >> [**Advanced Settings**], also can disable anonymous calls.

Hotline

After setting up the hotline dialing, directly pick up the handset, harnds-free, earphone, etc., and the phone will automatically call according to the hotline delay tiime.

Emergency Call

1. Configure the emergency call number: log in to the phone page, enter the [**Phone Settings**] >> [**Function Settings**]>> [**Basic Settings**] page, and set up the emergency call code. If you need to set up more than one emergency call code, use ", " to separate.
2. When setting the keyboard lock, you can call the emergency call number without unlocking.

Video Call (FIP-7220 only)

FIP-7220 supports a variety of video formats such as CIF, VGA, 4CIF, 720P, and 1080P. The device only supports video decoding, but users can initiate video calls.
1. The default dialing mode is video mode. When the device dials, it uses video mode to call out by default. If the end device supports sending video, both sides establish the video call.
2. The default dialing mode is voice mode. The above operation establishes the voice call.
3. WEB interface: enter [**Phone Settings**] >> [**Features**] >> [**Basic Settings**], and choose to configure the "Default Dial Mode" and "Default Ans Mode".

Online Resources

- Download **https://www.fs.com/products_support.html**
- Help Center **https://www.fs.com/service/fs_support.html**
- Contact Us **https://www.fs.com/contact_us.html**

Product Warranty

FS ensures our customers that for any damage or faulty items due to our workmanship, we will offer a free return within 30 days from the day you receive your goods. This excludes any custom-made items or tailored solutions.



Warranty: The products enjoy a 1-year limited warranty against defects in materials or workmanship. For more details about the warranty, please check at https://www.fs.com/policies/warranty.html



Return: If you want to return the item(s), information on how to return can be found at https://www.fs.com/policies/day_return_policy.html

Einführung

Vielen Dank, dass Sie sich für die IP-Telefone FIP-5220 und FIP-7220 entschieden haben. Diese Anleitung soll Sie mit dem Aufbau der IP-Telefone vertraut machen und beschreibt, wie Sie die IP-Telefone in Ihrem Netzwerk einsetzen.

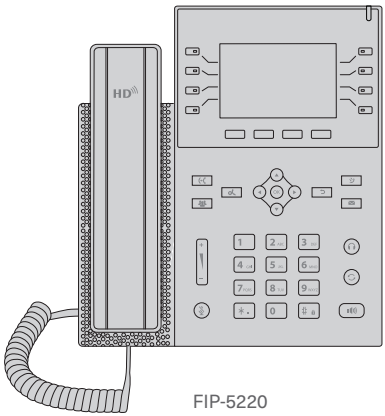

FIP-5220

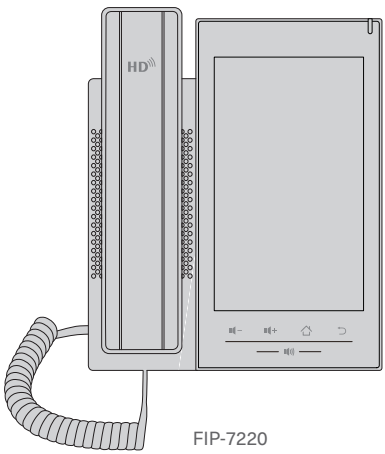

FIP-7220

Zubehör

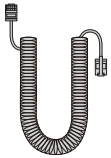

Hörerkabel x1



Ethernet-Kabel x1

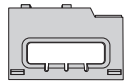

Ständer x1

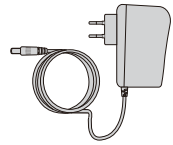

Netzadapter x1

HINWEIS: Die Wandhalterung ist nicht im Lieferumfang enthalten. Bitte kaufen Sie sie separat, wenn Sie die IP-Telefone an der Wand oder auf einem Tisch montieren möchten.

Hardware-Übersicht

Tastenfeld

FIP-5220

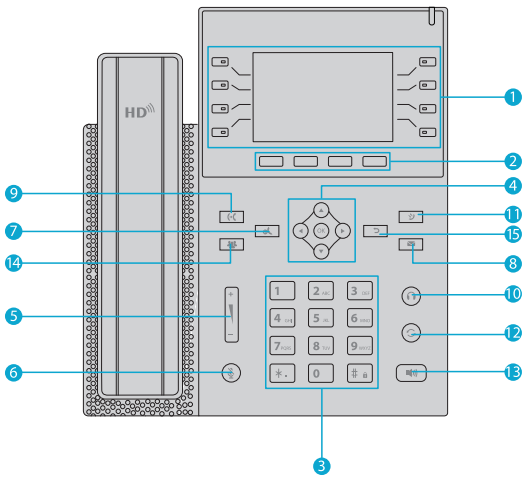

Nr.	Tasten	Beschreibung
1	Tasten an der Seite	Drücken Sie lange auf die Tasten, um die Einstellungsschnittstelle zu öffnen und die gewünschten Funktionen einzustellen.
2	Soft-Menü	Diese vier Tasten bieten verschiedene Funktionen entsprechend dem Soft-Menus, die auf dem Bildschirm angezeigt werden.
3	Standard-Telefontasten	Die 12 Standard-Telefontasten haben die gleichen Funktionen wie Standardtelefone, aber einige Tasten bieten auch spezielle Funktion durch langes Drücken der Taste. Drücken Sie zum Beispiel lange auf #, um das Telefon zu sperren.
4	Navigation & OK	Navigationstaste: · Drücken Sie die Navigationstaste nach oben/unten, um die Zeile zu wechseln oder den Cursor in der Bildschirmliste zu bewegen. · Auf einigen Einstellungs- und Textbearbeitungsseiten können Sie mit den Navigationstasten links/rechts Optionen ändern oder den Cursor in der Bildschirmliste nach links/rechts bewegen. OK-Taste: Die Standardeinstellung entspricht einer Bestätigungstaste, drücken Sie, um die Funktion anzupassen.
5	Lautstärke hoch/runter	· Im Standby-Zustand, Klingel- und Klingelkonfigurations-Schnittstelle, Drücken Sie diese Taste, um die Ruflautstärke zu erhöhen/verringern. · Drücken Sie diese Taste, um die Lautstärke auf dem Anruf- oder Lautstärkebildschirm zu erhöhen/verringern.
6	Stummschalten	Drücken Sie die Taste, um das Mikrofon während eines Anrufs stumm zu schalten.
7	Halten	· Drücken Sie die Taste während des Gesprächs, um das Gespräch zu halten. · Drücken Sie die Taste erneut, um das Halten aufzuheben und das Gesrpäch fortzusetzen.
8	Mailbox	Drücken Sie die Taste, um die Schnittstelle der SMS- und Mailbox-Liste aufzurufen.
9	Weiterleiten	Drücken Sie die Taste, um den aktuellen Anruf an eine andere Nummer weiterzuleiten.
10	Headset	Drücken Sie die Taste , um den Headset-Kanal zu aktivieren.
11	Anrufliste	Drücken Sie die Taste , um die Schnittstelle für die Anrufaufzeichnung aufzurufen und die Anrufliste einzusehen.
12	Wahlwiederholung	Drücken Sie die Taste, um die zuletzt gewählte Nummer erneut zu wählen.
13	Freisprecheinrichtung	Drücken Sie die Taste, um den Audiokanal der Freisprecheinrichtung zu aktivieren.

Nr.	Tasten	Beschreibung
14	Konferenz	Drücken Sie während eines Anrufs die Taste, um eine neue Nummer anzurufen. Drücken Sie die Taste erneut, um eine lokale Konferenz zu erstellen.
15	Zurück	Drücken Sie die Taste, um zum vorherigen Menü zurückzukehren oder den Anruf zu beenden.

DE

FIP-7220

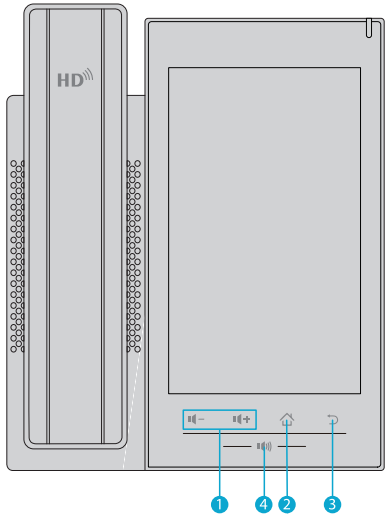

Nr.	Tasten	Beschreibung
1	Lautstärke hoch/runter	·Drücken Sie diese Taste im Standby-Modus bei der Klingel- und Klingelkonfigurationsschnittstelle, um die Klingeltonlautstärke zu erhöhen/verringern. ·Drücken Sie diese Taste, um die Lautstärke auf dem Anruf- oder Lautstärkeeinstellungsbildschirm zu erhöhen/verringern.
2	Startseite	Drücken Sie die Taste, um zur Hauptschnittstelle zurückzukehren.
3	Zurück	Drücken Sie die Taste, um zum vorherigen Menü zurückzukehren oder den Anruf zu beenden.
4	Freisprecheinrichtung	Drücken Sie die Taste, um den Audiokanal der Freisprecheinrichtung zu aktivieren.

Ports

FIP-5220

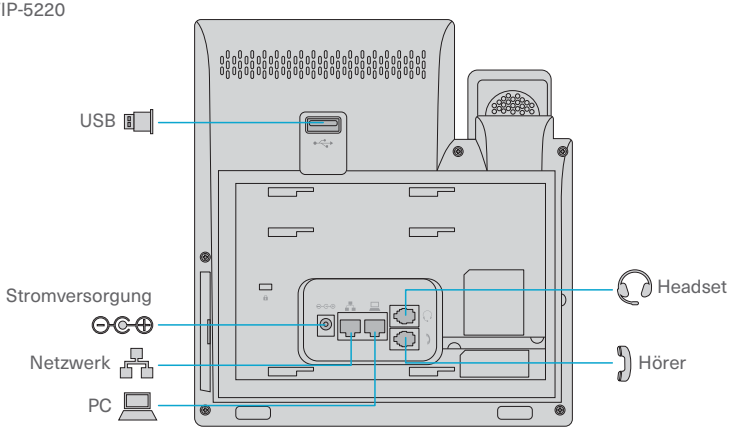

Ports	Beschreibung
USB	Anschluss für ein USB-Gerät (USB-Flash-Disk, WiFi-Dongle, BT-Dongle)
Stromversorgung	Anschluss für den Netzadapter
Netzwerk	Anschluss an LAN oder Internet
PC	Anschluss für einen Computer
Headset	Anschluss für das Headset
Hörer	Anschließen des Hörers

FIP-7220

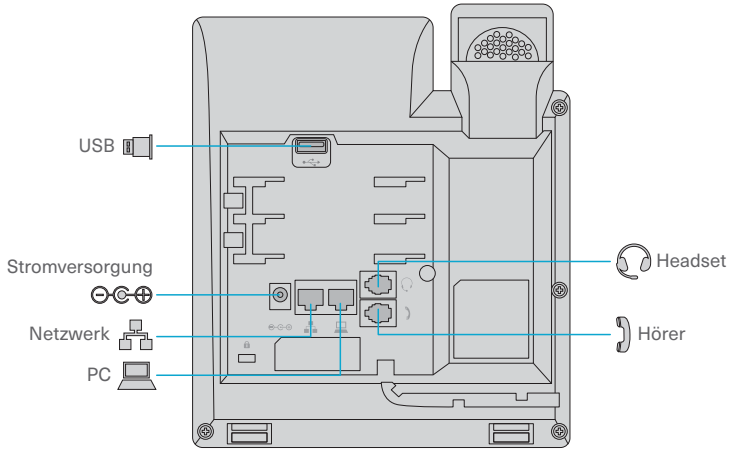

Ports	Beschreibung
USB	Anschluss für ein USB-Gerät (USB-Flash-Disk)
Stromversorgung	Anschluss für den Netzadapter
Netzwerk	Anschluss an LAN oder Internet
PC	Anschluss für einen Computer
Headset	Anschluss für das Headset
Hörer	Anschluss für den Hörer

Installationvorraussetzungen

Vergewissern Sie sich vor der Installation, dass Sie die folgenden Voraussetzungen erfüllen:

- Lagern oder verwenden Sie das Gerät in einer Umgebung, die den Umweltanforderungen entspricht, einschließlich, aber nicht beschränkt auf, Temperatur, Feuchtigkeit, Staub, korrosive Gase, elektromagnetische Strahlung usw.
- Stellen Sie sicher, dass das Gerät fest installiert ist oder auf einer ebenen Fläche steht, um ein Herunterfallen zu verhindern.
- Schützen Sie das Gerät vor Flüssigkeiten.
- Vergewissern Sie sich, dass die Stromversorgung eine stabile Spannung liefert, die den Leistungsanforderungen des Geräts entspricht.
- Die Verwendung des Geräts kann die Erfassung von persönlichen Daten wie Telefonnummern und GPS erfordern. Bitte halten Sie sich bei der Verwendung des Geräts an Ihre örtlichen Gesetze und Vorschriften.

Montage

Tisch-Montage

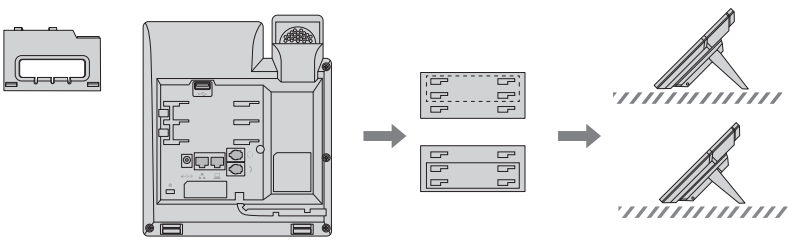

1. Setzen Sie die Halterung in das Telefon ein und bewegen Sie sie nach rechts, um sie am Telefon zu befestigen.
2. Legen Sie das Telefon auf einen flachen Tisch.

Wandmontage

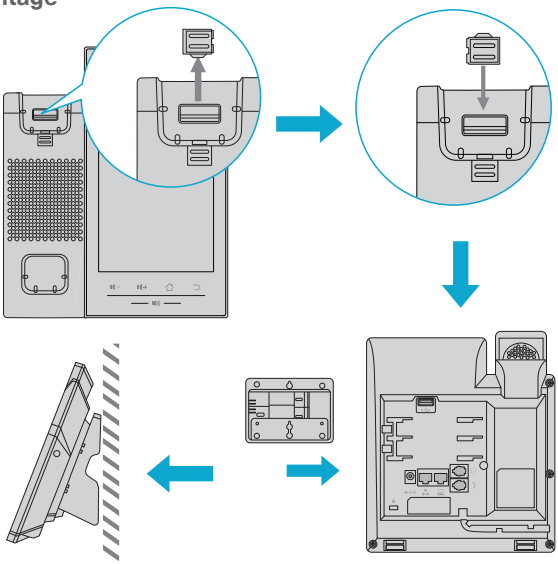

1. Entfernen Sie die Schiebevorrichtung und setzen Sie sie in die entgegengesetzte Richtung ein.
2. Befestigen Sie die Wandhalterung und setzen Sie sie in das Telefon ein.

HINWEIS: Die Wandhalterung muss separat erworben werden.

Konfigurieren des IP-Telefons

Konfiguration des SIP

Die Leitung muss ordnungsgemäß konfiguriert sein, damit das Telefon korrekt funktioniert. Das IP-Telefon wird normalerweise mit der IP-PBX verwendet. Konfigurieren Sie die Benutzerdaten der IP-Telefonanlage. Dann registrieren Sie das Gerät an der IP-Telefonanlage mit der Adresse des Servers und der Benutzerauthentifizierung am IP-Telefon. Für die SIP-Konfiguration gibt es zwei Möglichkeiten. Das PBX-Gerät ist auf **www.fs.com** erhältlich.
1. Telefonschnittstelle: Um eine Leitung manuell zu konfigurieren, kann der Benutzer die Leitung-Taste lange drücken oder die Schaltfläche im Funktionsmenü [**Menu**] >> [**Advanced Settings**] >>[**Accounts**] >> [**Line n**] Konfiguration drücken und auf ok klicken, um die Konfiguration zu speichern.

HINWEIS: Der Benutzer muss den richtigen PIN-Code für die erweiterten Einstellungen eingeben, um die Leitungskonfiguration zu bearbeiten. Die Standard-PIN lautet 123.

2. WEB-Schnittstelle: Nachdem Sie sich auf der Telefonseite angemeldet haben, gehen Sie auf [**Line**] >> [**SIP**] und wählen Sie **SIP Line** für die Konfiguration aus, klicken Sie auf "**apply**", um die Registrierung nach der Konfiguration abzuschließen, wie unten dargestellt:

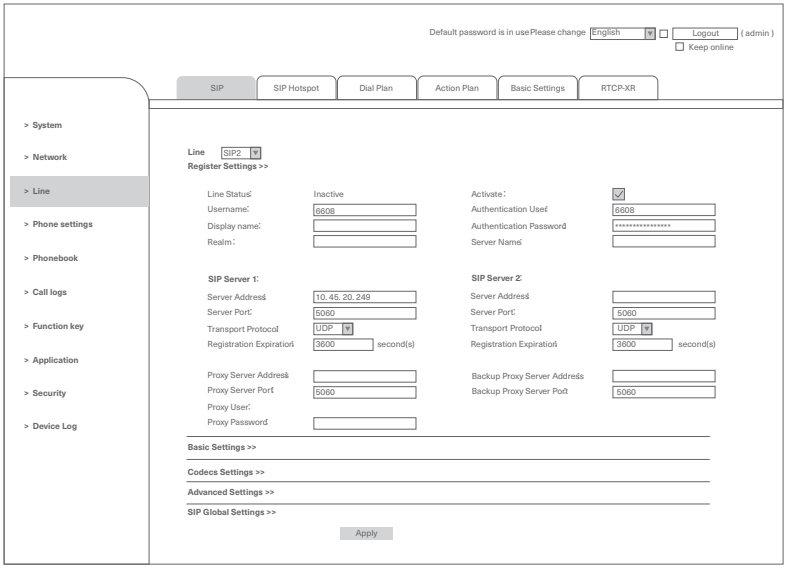

HINWEIS: Wenn Sie die SIP nicht konfigurieren, kann das IP-Telefon nur über die IP-Adresse mit einem anderen IP-Telefon kommunizieren. Deaktivieren Sie die Funktion **Enable Strict UA Match** in [**SIP**]>>[**SIP Global Settings**], um die IP-Adresse direkt zu wählen.

Netzwerk-Konfiguartion

Das Gerät nutzt eine IP-Netzwerkverbindung, um seine Dienste anzubieten. Im Gegensatz zu herkömmlichen Telefonsystemen, die auf einer leitungsvermittelten Drahttechnologie basieren, sind IP-Geräte über das Netzwerk miteinander verbunden und tauschen Daten auf der Grundlage der IP-Adresse der Geräte paketweise aus.
Um dieses Telefon zu aktivieren, müssen Sie zunächst die Netzwerkkonfiguration korrekt konfigurieren. Um das Netzwerk zu konfigurieren, muss der Benutzer die Menütaste [**Phone Settings**] >> [**Network**] >> [**Ethernet**] aufrufen.
Das Standardpasswort für die erweiterten Einstellungen ist "**123**".
Das Gerät ist standardmäßig im DHCP-Modus konfiguriert.

Hinweis: Wenn das Symbol "WAN Disconnected" in der Mitte des Bildschirms blinkt, bedeutet dies, dass das Netzwerkkabel nicht richtig mit dem Netzwerk-Port des Geräts verbunden ist. Bitte überprüfen Sie, ob das Kabel korrekt an das Gerät angeschlossen ist.

Web-Konfiguration

TDas Telefon kann über die Website des Telefons konfiguriert und verwaltet werden.

Schritt 1: Geben Sie die IP-Adresse des Telefons in den Browser ein und öffnen Sie die Web-Seite des Telefons.

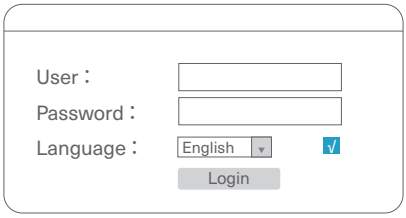

Schritt 2: Geben Sie den Benutzernamen und das Passwort ein, um sich anzumelden.

HINWEIS: 1. Der Standard-Benutzername und das Standard-Passwort sind "**admin**".
2. Prüfen Sie die IP-Adresse des Telefons, indem Sie auf [**Menu**] >> [**Status**] drücken.

Grundlegende Anruffunktionen

Anrufe tätigen

1. Wahlvorbereitung: Geben Sie die Rufnummer ein und nehmen Sie den Hörer ab.
2. Direktwahl: Heben Sie den Hörer ab und geben Sie die Rufnummer ein.
3. Freisprecheinrichtung: Geben Sie die Rufnummer ein und drücken Sie oder umgekehrt.
4. Headset: Geben Sie die Rufnummer ein und drücken Sie oder umgekehrt.
5. Bestimmte Leitung: Drücken Sie die Leitungstaste, geben Sie die Rufnummer ein und drücken Sie die Wähltaste.

Entgegennahme von Anrufen

1. Heben Sie den Hörer ab.
2. Drücken Sie die **Freisprech**-Taste auf dem Bildschirm, um die Freisprecheinrichtung zu aktivieren.
3. Drücken Sie die **Annehmen**-Taste auf dem Bildschirm, um das Headset zu aktivieren.

Wahlwiederholung

- **Wahlwiederholung der letzten ausgehenden Nummer:**

Wenn sich das Telefon im Standby-Modus befindet, drücken Sie die **Wahlwiederholungs**-Taste, und das Telefon ruft die letzte ausgehende Nummer an.

- **Rufen Sie eine beliebige Nummer mit der Wahlwiederholungstaste an:**

Geben Sie die Nummer ein, drücken Sie die **Wahlwiederholungstaste**, und das Telefon ruft die gewählte Nummer an.

Wählleitung

Die Wahlabfrage ist standardmäßig aktiviert. Nachdem Sie den Hörer abgenommen haben, können Sie die Nummer eingeben. Die Wählschnittstelle wird automatisch mit der in den Anruflisten und Kontakten aufgeführten Telefonnummer abgeglichen. Wählen Sie die gewünschte Nummer durch Auf- und Abwärtsscrollen aus. Die Nummer wird auf der Wähltastatur des Telefons angezeigt. Drücken Sie die **Anruf**-Taste, um einen Anruf zu tätigen.

Automatische Beantwortung

Starten Sie die automatische Beantwortungsfunktion über die Telefonschnittstelle oder die Webschnittstelle.

- **Telefonschnittstelle:**

1. Drücken Sie die Taste [**Phone Settings**] >> [**Account**] >> [**Line**];
2. Drücken Sie die Taste, um die Leitung auszuwählen und die [**Basic Settings**] aufzurufen. Klicken Sie auf die Option für die automatische Beantwortung und stellen Sie die Zeit für die automatische Beantwortung ein. Die Standardeinstellung ist 5 Sekunden.
3. Das Symbol in der oberen linken Ecke des Bildschirms zeigt an, dass die automatische Beantwortung aktiviert ist.

- **WEB-Schnittstelle:**

Loggen Sie sich auf der Telefonseite ein, geben Sie [**Line**] >> [**SIP**] ein, wählen Sie [**SIP**] >> [**Basic settings**], starten Sie die automatische Beantwortung und klicken Sie auf **apply**, nachdem Sie die automatische Beantwortungszeit eingestellt haben.

Rückruf

Mit der **Rückruf**-Taste können Benutzer die Nummer des zuletzt eingegangenen Anrufs wählen.

- **Stellen Sie die Rückruftaste über die Telefonschnittstelle ein:**

FIP-5220: Drücken Sie im Standby-Modus [**Menu**]>>[**Basic Settings**]>>[**Keyboard Settings**]>> [**Soft Function**]. Wählen Sie die gewünschte Funktionstaste aus, die Sie einstellen möchten. Wählen Sie **Tastenereignis** für die Option **Typ**. Wählen Sie Rückruf für die Taste aus und drücken Sie zum Speichern die Taste **OK**.
FIP-7220: Klicken Sie im Standby-Modus auf die Taste **Aufklappen**, und drücken Sie lange auf die gewünschte Funktionstaste, um automatisch die Konfigurationsschnittstelle aufzurufen. Wählen Sie **Tastenereignis** für die Option **Typ**. Wählen Sie **Rückruf** für die Option **Subtyp** aus und drücken Sie die Taste[√], um zu speichern.

Anruf stummschalten

1. Drücken Sie , um das Mikrofon während des Gesprächs stumm zu schalten.
2. Drücken Sie erneut, um die Stummschaltung aufzuheben.

Anruf halten/fortsetzen

Drücken Sie die Taste **Hold**, um das aktuelle Gespräch zu halten. Drücken Sie dann die Taste **Resume** um das Gespräch fortzusetzen.

NICHT STÖREN

Aktivieren Sie die Funktion "Nicht stören" (DND) auf dem Gerät, um eingehende Anrufe abzuweisen (einschließlich Anklopfzeichen). Die Nachrichtensperre kann für jede einzelne Leitung aktiviert werden.

Rufumleitung

1. Drücken Sie [**Menu**] > [**Features**] > [**Call Forward**].
2. Wählen Sie die Leitung und die Art der Weiterleitung (**Unconditional, Busy, No Answer**), geben Sie die Zielnummer und den Status ein und drücken Sie die Taste **OK**.

Weiterleitung von Anrufen

Weiterleitung bei Anwesenheit:
1. Drücken Sie während eine s laufenden Gesprächs die Taste oder die Taste **Xfer**, um den Anruf zu halten.
2. Wählen Sie die zweite Rufnummer.
3. Wenn der Anruf entgegengenommen wird, drücken Sie die Taste oder die Taste **Xfer**, um die Weiterleitung abzuschließen.
Blinde Weiterleitung:
1. Drücken Sie die Taste oder die Taste **Xfer** während eines laufenden Anrufs, um den Anruf zu halten.
2. Geben Sie dann die 2. Rufnummer ein und drücken Sie die Taste oder die Taste **Xfer**.
Weiterleitung bei teilweiser Anwesenheit:
1. Drücken Sie während des Gesprächs die Taste **Xfer** im Menü oder die Taste auf dem Telefon.
2. Geben Sie die Nummer ein, oder drücken Sie die Taste **Contact** oder die Taste **History**, um die Nummer zu wählen.
3. Drücken Sie die Taste **Call**. Wenn der andere Teilnehmer nicht antwortet, drücken Sie die Taste **Xfer** auf der Anrufschnittstelle, um die Weiterleitung durchzuführen, oder drücken Sie die Taste **End**, um die Weiterleitung abzubrechen.

Anklopfen

- **Telefonschnittstelle:** Drücken Sie [**Menu**] >> [**Features**] >> [**Call Waiting**] und die Links/Rechts-Taste der Navigationstaste aktiviert/deaktiviert das Anklingeln und den Anklingelton.
- **WEB-Schnittstelle:** Drücken Sie [**Phone Settings**] >> [**Features**] >> [**Basic Settings**], und aktivieren/deaktivieren Sie das Anklingeln. Drücken Sie [**Phone Settings**] >> [**Features**] >> [**Tone Settings**], und aktivieren/deaktivieren Sie den Anklingelton.

Konferenz

- **Lokale Konferenz**

Melden Sie sich auf der Webseite an und gehen Sie zu [**Line**] >> [**SIP**] >> [**Basic settings**]. Es gibt zwei Möglichkeiten, eine lokale Konferenz zu erstellen:
1. Das Gerät verfügt über zwei Kommunikationskanäle. Drücken Sie die Taste **Conference** auf der Gesprächsschnittstelle. Wählen Sie bei der Auswahl der Konferenznummer die andere Nummer des bereits vorhandenen Kanals.
2. Wenn das Gerät über einen Kommunikationskanal verfügt, drücken Sie die **Konferenz**-Taste auf der Anrufschnittstelle, geben Sie die Nummer ein, mit der Sie an der Konferenz teilnehmen möchten, und drücken Sie die Anruftaste; nachdem die Gegenseite abgenommen hat, drücken Sie erneut die **Konferenz**-Taste, um die lokale Dreierkonferenz einzurichten.

- **Netzwerk-Konferenz**

Melden Sie sich auf der Webseite an, gehen Sie zu [**Line**] >> [**SIP**] >> [**Basic Settings**], stellen Sie den Konferenzmodus als Servermodus ein (Standard ist der lokale Modus) und legen Sie die Nummer des Server-Konferenzraums fest (Diese Funktion erfordert die Unterstützung eines PBX-Servers. Bitte fragen Sie Ihren Systemadministrator). Siehe unten die Methode zur Teilnahme an einer Netzwerkkonferenz:
1. Wählen Sie die Nummer des Server-Konferenzraums von mehreren Teilnehmern aus und geben Sie das Passwort ein, um dem Konferenzraum beizutreten.
2. Die beiden Telefone haben gemeinsame Anrufe aufgebaut. Drücken Sie die **Konferenz**-Taste, um neue Teilnehmer in die Konferenz einzuladen. Befolgen Sie die Sprachanweisungen zur Bedienung.

Anruf halten

Drücken Sie die konfigurierte Taste **Park**, um den Anruf zu halten. Nachdem der **Call Park** erfolgreich ist, können Sie den Anruf durch Drücken der konfigurierten Taste **Park** auf anderen Geräten wieder aufnehmen.

HINWEIS: Diese Funktion erfordert die Unterstützung des PBX-Servers. Bitte fragen Sie Ihren Systemadministrator.

Abheben

1. Drücken Sie die konfigurierte Direktruftaste, um das Telefon abzuheben.
2. Der Anrufer nimmt den Anruf entgegen und spricht mit ihm.

HINWEIS: Diese Funktion erfordert die Unterstützung des PBX-Servers. Bitte fragen Sie Ihren Systemadministrator.

Anonymer Anruf

1. Auf der Webseite [**Line**] >> [**SIP**] >> [**Advanced settings**] können Sie anonyme Anrufe öffnen.
2. Die Einstellung zur Aktivierung anonymer Anrufe bezieht sich auf die SIP-Leitung. Das heißt, die Einstellung auf der Seite SIP1 kann nur für die SIP1-Leitung wirksam werden.
3. Auf der Webseite [**Line**] >> [**SIP**] >> [**Advanced settings**]können Sie auch anonyme Anrufe deaktivieren.

Hotline

Nach dem Einrichten der Hotline-Wahl nehmen Sie direkt den Hörer, die Freisprecheinrichtung, den Kopfhörer usw. ab, und das Telefon ruft automatisch entsprechend der Verzögerungszeit der Hotline an.

Notruf

1. Konfigurieren Sie die Notrufnummer: Melden Sie sich auf der Telefonseite an, öffnen Sie die Seite [**Phone Settings**] >> [**Function Settings**] >> [**Basic Settings**] und richten Sie den Notrufcode ein. Wenn Sie mehr als einen Notrufcode einrichten müssen, verwenden Sie "", "" zur Trennung.
2. Sie können die Notrufnummer auch bei aktivierter Tastatursperre anrufen.

Videoanrufe (nur FIP-7220)

Der FIP-7220 unterstützt eine Vielzahl von Videoformaten wie CIF, VGA, 4CIF, 720P und 1080P. Das Gerät unterstützt nur Videodekodierung, aber Benutzer können Videoanrufe tätigen.
1. Der Standard-Wählmodus ist der Videomodus. Wenn das Gerät wählt, verwendet es standardmäßig den Videomodus, um einen Anruf zu tätigen. Wenn das Endgerät das Senden von Video unterstützt, wird der Videoanruf von beiden Seiten aufgebaut.
2. Der Standardwählmodus ist der Sprachmodus. Mit dem obigen Vorgang wird der Sprachanr uf aufgebaut.
3. WEB-Benutzerschnittstelle: Rufen Sie [**Phone Settings**] >> [**Features**] >> [**Basic Settings**] auf und wählen Sie, um den ""Default Dial Mode"" und den ""Default Ans Mode"" zu konfigurieren.

Online-Ressourcen

- Download **https://www.fs.com/de/products_support.html**
- Hilfecenter **https://www.fs.com/de/service/fs_support.html**
- Kontakt **https://www.fs.com/de/contact_us.html**

Produktgarantie

FS garantiert seinen Kunden, dass wir bei Schäden oder fehlerhaften Artikeln, die auf unsere Verarbeitung zurückzuführen sind, eine kostenlose Rückgabe innerhalb von 30 Tagen nach Erhalt der Ware anbieten. Dies gilt nicht für Sonderanfertigungen oder maßgeschneiderte Lösungen.



Garantie: Für das Produkt gilt eine eingeschränkte Garantie von 1 Jahr auf Material- und Verarbeitungsfehler. Weitere Einzelheiten über die Garantie finden Sie unter https://www.fs.com/de/policies/warranty.html



Rückgabe: Wenn Sie den/die Artikel zurückgeben möchten, finden Sie Informationen zum Rückgabeverfahren unter https://www.fs.com/de/policies/day_return_policy.html

Introduction

Nous vous remercions d'avoir choisi les téléphones IP FIP-5220 et FIP-7220. Ce guide est conçu pour vous puissiez vous familiariser avec la configuration des téléphones IP et décrit comment procéder à leur déploiement.

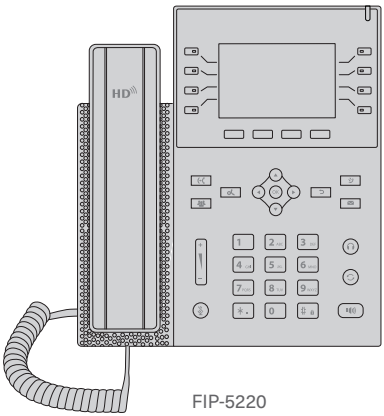

FIP-5220

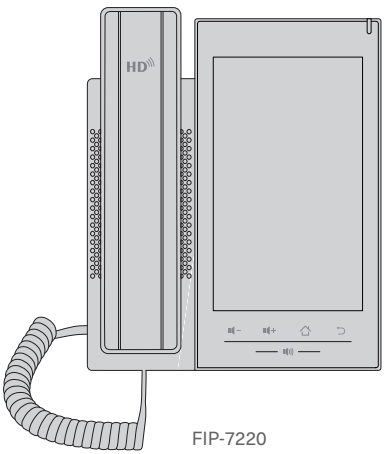

FIP-7220

Accessoires

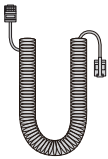

Câble du Combiné x1



Câble Ethernet ×1

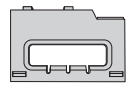

Support x1

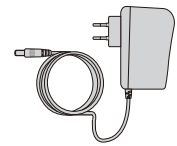

Adaptateur d'Alimentation×1

NOTE : Le support mural n'est pas inclus. Veuillez l'acheter séparément si vous avez besoin d'installer les téléphones IP sur une surface murale ou sur un bureau.

Aperçu du Matériel

Clavier

FIP-5220

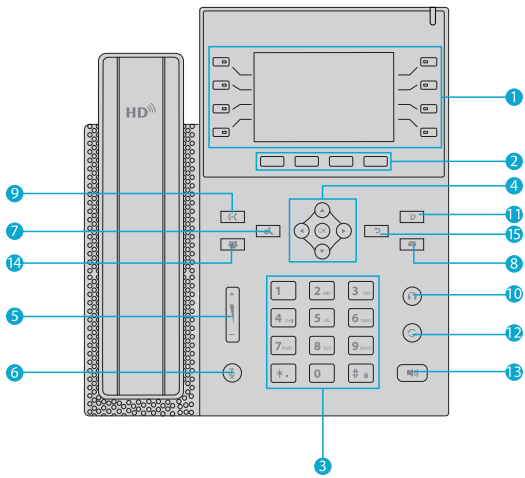

N°	Touches	Description
1	Touches Latérales	Appuyez sur les touches pour accéder à l'interface de paramétrage et régler les fonctions requises.
2	Menu Logiciel	Ces quatre touches offrent différentes fonctions correspondant au menu contextuel affiché à l'écran.
3	Touches Téléphoniques Standard	Les 12 touches du téléphone standard ont la même fonction que les téléphones standard, mais certaines touches offrent également une fonction spéciale en appuyant longuement sur la touche. Par exemple, une pression longue sur # permet de verrouiller le téléphone.
4	Navigation & OK	Touche de navigation : ·Appuyez sur la touche de navigation haut/bas pour changer de ligne ou déplacer le curseur dans la liste d'écrans. ·Sur certaines pages de paramétrage et d'édition de texte, appuyez sur la touche de navigation gauche/droite pour modifier les options ou déplacer le curseur dans la liste d'écrans vers la gauche/droite. Touche OK : Par défaut, cette touche est équivalente à la touche de confirmation, appuyez sur cette touche pour personnaliser la fonction.
5	Diminution/ Augmentation du Volume	·En état de veille, dans l'interface de configuration de la sonnerie, appuyez sur cette touche pour augmenter/réduire le volume de la sonnerie. ·Appuyez sur cette touche pour augmenter/baisser le volume sur l'écran d'appel ou de réglage du volume.
6	Sourdine	Appuyez sur la touche pour couper le microphone pendant un appel.
7	Attente	·Appuyez sur la touche pendant la communication pour la mettre en attente. ·Appuyez à nouveau sur la touche pour annuler la mise en attente et rétablir l'état normal de l'appel.
8	Messagerie Vocale	Appuyez sur la touche pour accéder à l'interface de la liste des SMS et de la messagerie vocale.
9	Transfert	Appuyez sur la touche pour transférer l'appel en cours vers d'autres numéros.
10	Casque d'écoute	Appuyez sur la touche pour activer le canal du casque d'écoute.
11	Journal des Appels	Appuyez sur la touche pour accéder à l'interface d'enregistrement des appels et consulter l'historique des appels.
12	Recomposition	Appuyez sur la touche pour recomposer le dernier numéro composé.
13	Mains Libres	Appuyez sur la touche pour activer le canal audio du haut-parleur.

N°	Touches	Description
14	Conférence	Appuyez sur la touche pendant un appel pour appeler un nouveau numéro; appuyez à nouveau sur la touche pour créer une conférence locale.
15	Retour	Appuyez sur la touche pour revenir au menu précédent ou raccrocher.

FIP-7220

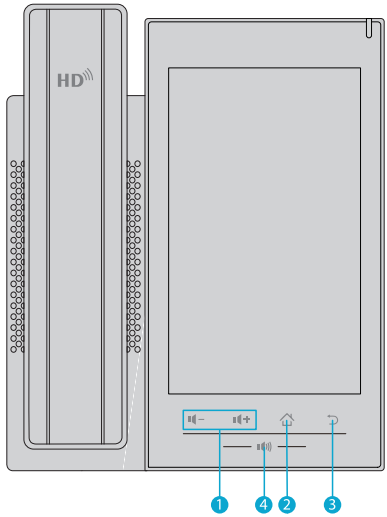

N°	Touches	Description
1	Diminution/ Augmentation du Volume	·En état de veille, dans l'interface de configuration de la sonnerie, appuyez sur cette touche pour augmenter/réduire le volume de la sonnerie. ·Appuyez sur cette touche pour augmenter/baisser le volume sur l'écran d'appel ou de réglage du volume.
2	Accueil	Press the key to return to the main interface.
3	Retour	Appuyez sur la touche pour revenir au menu précédent ou raccrocher l'appel.
4	Mains Libres	Press the key to open the audio channel of the speakerphone.

Ports

FIP-5220

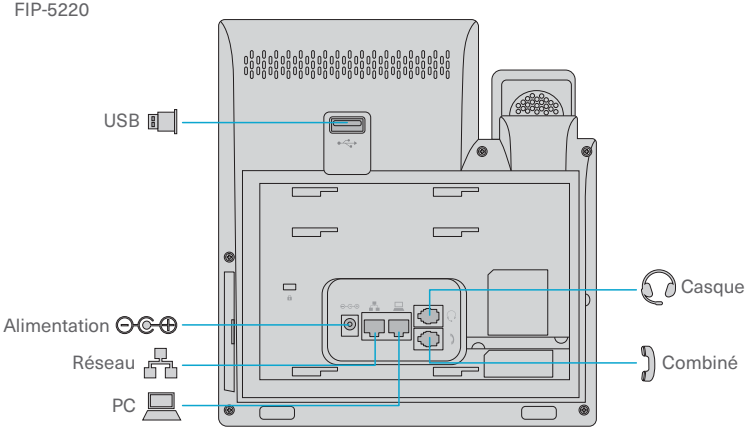

Ports	Description
USB	Connexion à un périphérique USB (disque flash USB, dongle WiFi, dongle BT)
Alimentation	Connexion à l'adaptateur d'alimentation
Réseau	Connexion au réseau local ou à Internet
PC	Connexion à un ordinateur
Casque	Connexion au casque
Combiné	Pour connecter le combiné

FIP-7220

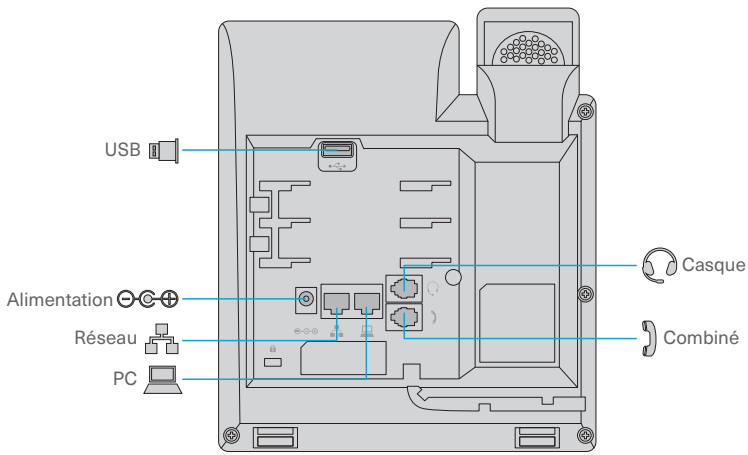

Ports	Description
USB	Connexion à un périphérique USB (disque flash USB)
Alimentation	Connexion à l'adaptateur d'alimentation
Réseau	Connexion au réseau local ou à Internet
PC	Connexion à un ordinateur
Casque	Connexion au casque
Combiné	Connexion au combiné

Exigences d'Installation

Avant l'installation, assurez-vous que vous disposez des éléments suivants :

- Stockez ou utilisez l'appareil dans un environnement approprié qui répond aux exigences environnementales, y compris, mais sans s'y limiter, la température, l'humidité, la poussière, les gaz corrosifs, les radiations électromagnétiques, etc.
- Veillez à ce que l'appareil soit solidement installé ou placé sur une surface stable afin d'éviter qu'il ne tombe.
- Protégez l'appareil des liquides.
- Assurez-vous que l'alimentation électrique fournit une tension stable répondant aux besoins de l'appareil.
- L'utilisation de l'appareil peut impliquer la collecte d'informations personnelles telles que les numéros de téléphone, le GPS. Veuillez respecter les lois et réglementations locales lors de l'utilisation de l'appareil.

Installation

Installation sur Bureau

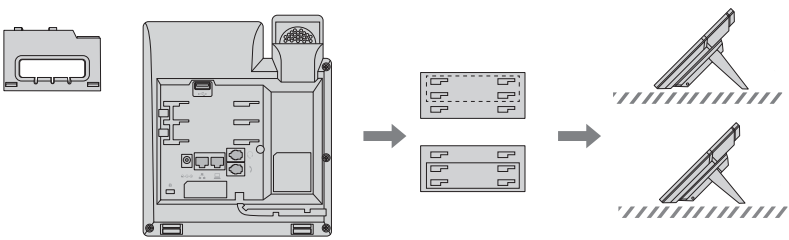

1. Insérez le support au téléphone, et glissez-le vers la droite pour le fixer au téléphone.
2. Placez le téléphone sur un bureau ou surface plane.

Montage Mural

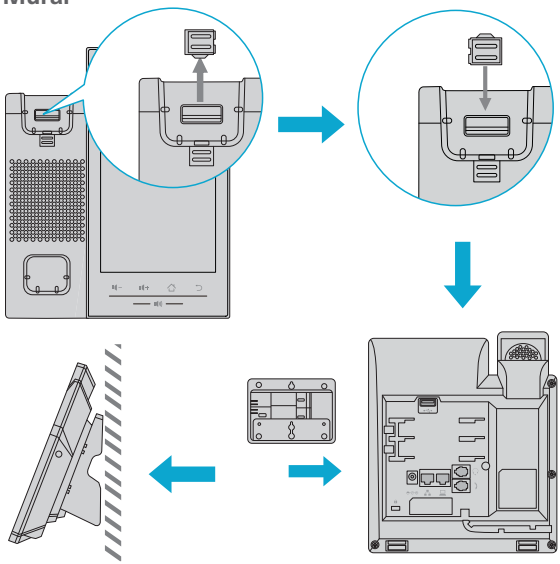

1. Retirez la boucle coulissante et encastrer-le dans la direction opposée.
2. Fixez le support mural et encastrez-le au téléphone.

NOTE : Le support mural doit être acheté séparément.

Configuration du Téléphone IP

Configuration SIP

Une ligne doit être configurée correctement pour pouvoir fournir un service de téléphonie. Le téléphone IP est généralement utilisé avec le PBX IP. Configurez les informations de l'utilisateur sur le PBX IP. Ensuite, enregistrez l'appareil sur le PBX IP avec l'adresse du serveur et l'authentification de l'utilisateur sur le téléphone IP. Deux méthodes sont proposées pour la configuration SIP. Vous pouvez acheter l'appareil PBX sur **www.fs.com**.

1. Interface téléphonique : Pour configurer manuellement une ligne, l'utilisateur doit appuyer sur la touche de ligne pendant un certain temps, ou appuyer sur la touche dans le menu de fonction [**Menu**] >> [**Advanced Settings**] >> [**Accounts**] >> [**Line n**], cliquer sur ok pour sauvegarder la configuration.

NOTE : Les utilisateurs doivent saisir le code PIN correct pour les paramètres avancés afin de modifier la configuration de la ligne. Le code PIN par défaut est **123**.

2. Interface WEB : Après vous être connecté à la page du téléphone, entrez dans [**Line**] >> [**SIP**] et sélectionnez **SIP line** pour la configuration, cliquez sur **apply** pour terminer l'enregistrement après la configuration, comme indiqué ci-dessous :

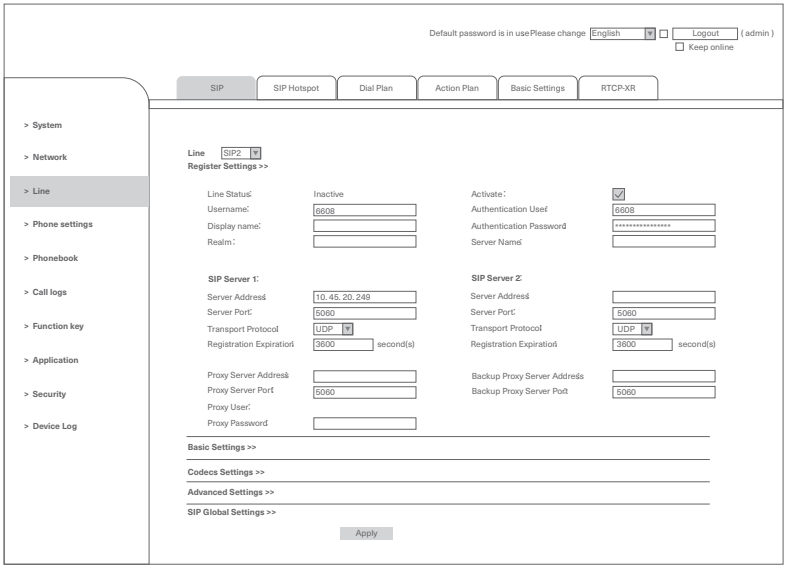

NOTE : If users do not configure SIP, an IP phone can only communicate through the IP address with another IP phone. Disable the **Enable Strict UA Match** function in [**SIP**]>>[**SIP Global Settings**] to directly dial the IP address.

Configuration du Réseau

Pour activer ce téléphone, vous devez d'abord configurer correctement les paramètres du réseau. Pour configurer le réseau, les utilisateurs doivent cliquer sur le bouton du menu des fonctions du téléphone [**Phone Settings**] >> [**Network**] >> [**Ethernet**].
Le mot de passe par défaut pour les paramètres avancés est "**123**".
L'appareil est configuré par défaut en mode DHCP.

NOTE : Si l'icône "WAN Disconnected" clignote au milieu de l'écran, cela signifie que le câble réseau n'a pas été correctement connecté au port réseau de l'appareil. Veuillez vérifier si le câble est correctement connecté à l'appareil.

Configuration Web

Le téléphone peut être configuré et géré sur la page web du téléphone.

Étape 1 : Saisissez l'adresse IP du téléphone dans le navigateur et ouvrez la page Web du téléphone.

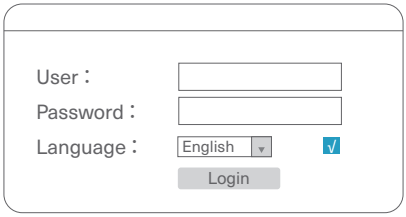

Étape 2 : Entrez le nom d'utilisateur et le mot de passe pour vous connecter.

NOTE : 1. le nom d'utilisateur et le mot de passe par défaut sont "**admin**".
2. Vérifier l'adresse IP du téléphone en appuyant sur [**Menu**] >> [**Statut**].

Fonctions d'Appel Standard

Making a Call

1. Pré-numérotation : entrez le numéro de téléphone et décrochez le combiné.
2. Numérotation directe : soulevez le combiné et entrez le numéro de téléphone.
3. Mains libres : entrez le numéro de téléphone et appuyez sur ou vice versa.
4. Casque : entrez le numéro de téléphone et appuyez sur ou vice versa.
5. Ligne désignée : appuyez sur la touche de ligne, entrez le numéro de téléphone et appuyez sur la touche de numérotation.

Répondre aux Appels Téléphoniques

1. Lift the handset.
2. Appuyez sur la touche **Hands-Free** à l'écran pour ouvrir le haut-parleur.
3. Appuyez sur la touche **Answer** à l'écran pour activer le casque.

Recomposer le Numéro

- **Recomposer le dernier numéro sortant :**

Lorsque le téléphone est en mode veille, appuyez sur la touche **Redial** et le téléphone appellera le dernier numéro sortant.

- **Appelez n'importe quel numéro à l'aide de la touche redial :**

Saisissez le numéro, appuyez sur la touche redial et le téléphone appellera le numéro inscrit sur le cadran.

Requête Dial-up

La fonction de demande de numérotation est activée par défaut. Après avoir décroché le combiné, vous pouvez saisir le numéro. L'interface de numérotation correspondra automatiquement au numéro de téléphone figurant dans les enregistrements d'appels et les contacts. Sélectionnez le numéro souhaité en faisant défiler l'écran vers le haut ou vers le bas; celui-ci s'affichera sur le clavier de numérotation du téléphone. Appuyez sur la touche **Call Out** pour passer un appel.

Réponse Automatique

Lancez la fonction de réponse automatique dans l'interface téléphonique ou l'interface de la page Web.

- **Interface téléphonique :**

1. Appuyez sur le bouton [**Phone Settings**] >> [**Account**] >> [**Line**] ;
2. Appuyez sur la touche pour sélectionner la ligne et accéder aux [**Basic Settings**]. Activez/désactivez l'option de réponse automatique et réglez le temps de réponse automatique. La valeur par défaut est de 5 secondes.
3. L'icône dans le coin supérieur gauche de l'écran indique que la réponse automatique est activée.

- **Interface WEB :**

Connectez-vous à la page du téléphone, entrez dans [**Line**] >> [**SIP**], sélectionnez [**SIP**] >> [**Basic settings**], démarrez la réponse automatique et cliquez sur **apply** après avoir défini le temps de réponse automatique.

Rappel

Les utilisateurs peuvent utiliser la touche **Call Back** pour composer le numéro du dernier appel entrant.

- **Définissez la touche Call Back par l'intermédiaire de l'interface téléphonique :**

FIP-5220 : En mode veille, appuyez sur [**Menu**]>>[**Basic Settings**]>>[**Keyboard Settings**]>>[**Soft Function**]. Sélectionnez la touche de fonction souhaitée à définir. Sélectionnez **Key Event** pour l'option **Type**, choisissez **Call Back** pour la touche et appuyez sur la touche **OK** pour e nregistrer.
FIP-7220 : En mode veille, cliquez sur la touche Unfold et appuyez longuement sur la touche de fonction souhaitée pour accéder automatiquement à l'interface de configuration. Sélectionnez **Key Event** pour l'option **Type**, choisissez **Call Back** pour l'option **Subtype**, et appuyez sur la touche [√]pour enregistrer.

Appel en Sourdine

1. Appuyez sur la touche pour mettre le microphone en sourdine pendant l'appel.
2. Appuyez à nouveau sur la touche pour rétablir le son de la conversation.

Mise en Attente/Reprise d'un Appel

Appuyez sur la touche **Hold** pour conserver l'appel en cours, et sur cette même touche (qui sera désormais la touche **Resume**) pour reprendre l'appel.

DND (Ne Pas Déranger)

Activez la fonction “Ne Pas Déranger” (DND) sur l'appareil pour rejeter les appels entrants (y compris les appels en attente). La fonction DND peut être activée en fonction des lignes.

Renvoi d'Appel

1. Appuyez sur [**Menu**] > [**Features**] > [**Call Forward**].
2. Sélectionnez la ligne et le type de renvoi (**Unconditional, Busy, No Answer**), entrez le numéro de destination et l'état, puis appuyez sur la touche **OK**.

Transfert d'Appel

Transfert Assisté :
1. Appuyez sur la touche ou la touche **Xfer** pendant la conversation active, et l'appel sera mis en attente.
2. Composez le deuxième numéro de téléphone.
3. Lorsque l'appel est accepté, appuyez sur la touche ou sur la touche **Xfer** pour terminer l'opération.

Transfert Aveugle :
1. Appuyez sur la touche ou sur la touche **Xfer** pendant la conversation active, l'appel sera mis en attente.
2. Saisissez ensuite le deuxième numéro de téléphone et appuyez sur la touche ou la touche **Xfer**.

Transfert Semi-accompagné :
1. Pendant la conversation, appuyez sur la touche **Xfer** dans le menu logiciel ou sur la touche du téléphone.
2. Entrez le numéro à transférer ou appuyez sur la touche **Contact** ou la touche **History** pour sélectionner le numéro.
3. Appuyez sur la touche **Call**. Si le tiers ne répond pas, appuyez sur la touche **Xfer** de l'interface d'appel pour effectuer le transfert de demi-présence ou appuyez sur la touche **End** pour annuler le transfert de semi-présence.

Appel en Attente

- **Interface du Téléphone :** Appuyez sur [**Menu**] >> [**Features**] >> [**Call Waiting**], et le bouton gauche/droit de la touche de navigation permet d'activer/désactiver l'appel en attente et la tonalité d'appel en attente.
- **Interface WEB :** Appuyez sur [**Phone Settings**] >> [**Features**] >> [**Basic Settings**], et activez/désactivez l'appel en attente. Appuyez sur [**Phone Settings**] >> [**Features**] >> [**Tone Settings**], et activez/désactivez la tonalité d'appel en attente.

Conférence

- **Conférence locale**

Connectez-vous à la page web et entrez dans [**Line**] >> [**SIP**] >> [**Basic settings**]. Il y a deux façons de créer une conférence locale :
1. L'appareil dispose de deux canaux de communication. Appuyez sur la touche **Conference** de l'interface d'appel. Lors de la sélection du numéro de conférence, sélectionnez l'autre numéro du canal en place.
2. Si l'appareil dispose d'un canal de communication, appuyez sur la touche **Conference** de l'interface d'appel, entrez le numéro à composer pour participer à la réunion et appuyez sur Call ; une fois que l'interlocuteur a répondu, appuyez à nouveau sur la touche **Conference** pour établir la conférence locale multipartite.

- **Conférence réseau**

Connectez-vous à la page web, entrez dans [**Line**] >> [**SIP**] >> [**Basic Settings**], définissez le mode de conférence comme étant le mode serveur (le mode local par défaut), et définissez le numéro de la salle de conférence du serveur (Cette fonction nécessite le support d'un serveur PBX. Veuillez consulter votre administrateur système).
Voir la méthode pour rejoindre une conférence en réseau ci-dessous :
1. Composez le numéro de la salle de conférence du serveur à partir de plusieurs interlocuteurs et entrez le mot de passe pour rejoindre la salle de réunion simultanément.
2. Les deux téléphones ont établi des appels communs. Appuyez sur la touche **Conference** pour inviter de nouveaux membres à l'appel. Suivez les instructions vocales pour opérer.

Appel Parqué

Appuyez sur la touche de **parcage (park)** configurée pour mettre l'appel en attente ; Une fois le **parcage (Call Park)** réussi, vous pouvez reprendre l'appel en appuyant sur la touche de **parcage (park)** configurée sur d'autres appareils.

NOTE : Cette fonction nécessite le support d'un serveur PBX. Veuillez consulter votre administrateur système.

Décrocher

1. Appuyez sur la touche **DSS** configurée pour décrocher le téléphone.
2. Celui-ci prend l'appel et communique.

NOTE : Cette fonction nécessite le support d'un serveur PBX. Veuillez consulter votre administrateur système.

Appel Anonyme

1. Sur la page web [**Line**] >> [**SIP**] >> [**Advanced Settings**] vous pouvez effectuer des appels anonymes.
2. Le paramètre permettant d'activer les appels anonymes correspond à la ligne SIP. En d'autres termes, le paramètre de la page SIP1 ne peut prendre effet que sur la ligne SIP1.
3. Sur la page web [**Line**] >> [**SIP**] >> [**Advanced Settings**], vous pouvez également désactiver les appels anonymes.

Ligne d'Assistance

Après avoir configuré la composition de la ligne directe, décrochez directement le combiné, le dispositif mains libres, casque écouteur, etc., et le téléphone appellera automatiquement en fonction du délai de la ligne directe.

Appel d'Urgence

1. Configurez le numéro d'appel d'urgence : connectez-vous à la page du téléphone, entrez dans la page [**Phone Settings**] >> [**Function Settings**]>> [**Basic Settings**], et configurez le code d'appel d'urgence. Si vous devez configurer plusieurs codes d'appel d'urgence, utilisez "", "" pour les séparer.
2. Lorsque vous réglez le verrouillage du clavier, vous pouvez appeler le numéro d'appel d'urgence sans le déverrouiller.

Appel Vidéo (FIP-7220 uniquement)

Le FIP-7220 prend en charge une variété de formats vidéo tels que CIF, VGA, 4CIF, 720P et 1080P. L'appareil ne prend en charge que le décodage vidéo, mais les utilisateurs peuvent lancer des appels vidéo.
1. Le mode de numérotation par défaut est le mode vidéo. Lors de la numérotation, l'appareil utilise par défaut le mode vidéo pour l'appel. Si l'appareil récepteur prend en charge l'envoi de vidéo, les deux parties établiront l'appel vidéo.
2. Le mode de numérotation par défaut est le mode vocal. L'opération ci-dessus établit l'appel vocal.
3. Interface WEB : entrez dans [**Phone Settings**] >> [**Features**] >> [**Basic Settings**], et choisissez la configuration du "Default Dial Mode" et du "Default Ans Mode".

Ressources en ligne

- Téléchargez **https://www.fs.com/fr/products_support.html**
- Centre d'Assistance **https://www.fs.com/fr/service/fs_support.html**
- Contactez-Nous **https://www.fs.com/fr/contact_us.html**

Garantie du Produit

FS garantit à ses clients que tout article endommagé ou défectueux en raison de sa fabrication pourra être retourné gratuitement dans un délai de 30 jours à compter de la date de réception de la marchandise. Cette garantie ne s'applique pas aux articles fabriqués sur mesure ou aux solutions personnalisées.



Garantie : Le produit bénéficie d'une garantie limitée d'un an contre les défauts matériels ou de fabrication. Pour plus de détails sur la garantie, veuillez consulter la page suivante
https://www.fs.com/fr/policies/warranty.html



Retour : Si vous souhaitez retourner un ou plusieurs articles, vous trouverez des informations sur les modalités de retour à la page suivante
https://www.fs.com/fr/policies/day_return_policy.html

イントロダクション

このたびは、FIP-5220 & FIP-7220 IP電話をお買いあげいただき、誠にありがとうございます。
本ガイドは、IP電話の構造とネットワークへの導入方法について説明します。

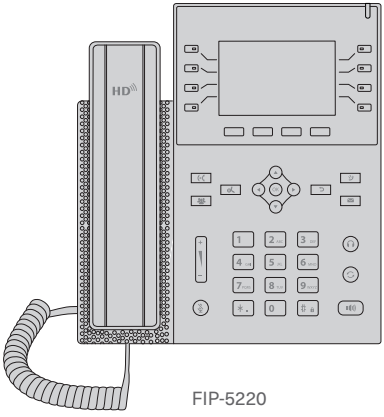

FIP-5220

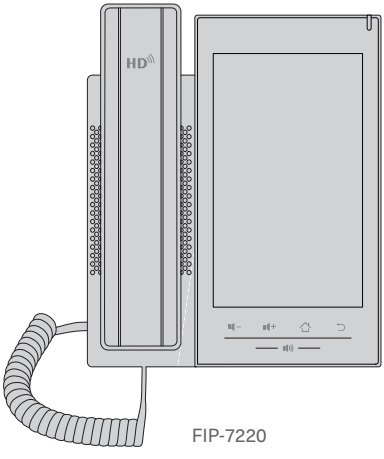

FIP-7220

アクセサリー

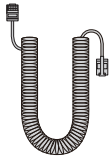

受話器コード x1



イーサネットケーブル x1

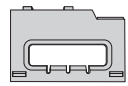

スタンド x1

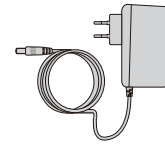

電源アダプタ x1

注：壁掛けスタンドは付属しておりません。 IP電話を壁面や卓上に設置する場合は別途ご購入ください。

ハードウェアの概要

キーパッド

FIP-5220

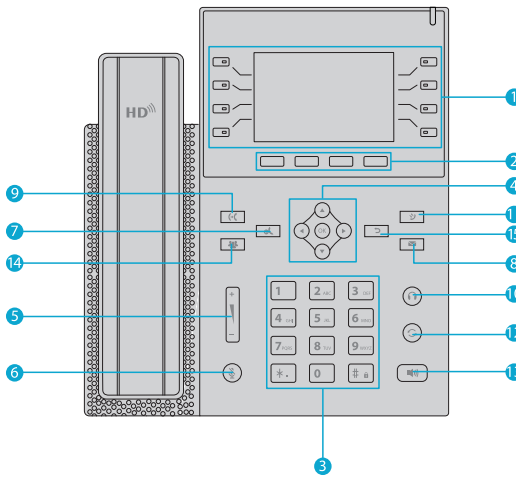

番号	キー	説明
1	サイドキー	キーを長押しして設定インターフェイスに入り、必要な機能を設定します。
2	ソフトメニュー	これら4つのキーは、画面に表示されるソフトメニューに対応するさまざまな機能を提供します。
3	標準電話キー	12個の標準電話キーと同じ機能を提供しますが、一部のキーはキーの長押しで特別な機能を提供します。例えば、#を長押しすると電話がロックされます。
4	ナビゲーションキー & OK	ナビゲーションキー： · 上下ナビゲーションキーを押して行を変更したり、画面リスト内でカーソルを移動します。 · 一部の設定およびテキスト編集ページでは、左/右ナビゲーション キーを押してオプションを変更するか、画面リスト内のカーソルを左/右に移動します。 OKキー： デフォルトはソフトキーの確認に相当します。機能をカスタマイズするには押します。
5	音量アップ/ダウン	· スタンバイ状態、着信および着信設定インターフェイスでは、このボタンを押して着信音量を増減します。 · 通話・音量調整画面で音量を上げ下げするときに押します。
6	ミュート	Pキーを押して、通話中のマイクをミュートにします。
7	保留	· 通話中にキーを押すと、通話がされます。 · もう一度押すと保留が解除され、通常の通話状態に戻ります。
8	音声メール	キーを押して、SMSおよび音声メールリストのインターフェイスに入ります。
9	転送	キーを押して、現在の通話を他の番号に転送します。
10	ヘッドセット	キーを押してヘッドセットチャンネルを開きます。
11	通話記録	キーを押して通話記録インターフェイスに入り、通話履歴を表示します。
12	リダイヤル	キーを押すと、最後にダイヤルした番号にリダイヤルします。
13	ハンズフリー	キーを押して、スピーカーフォンのオーディオチャンネルを開きます。
14	会議	新しい番号に電話をかけるには、通話中にキーを押します。キーをもう一度押すと、ローカル会議が作成されます。
15	戻る	キーを押して前のメニューに戻るか、通話を切ります。

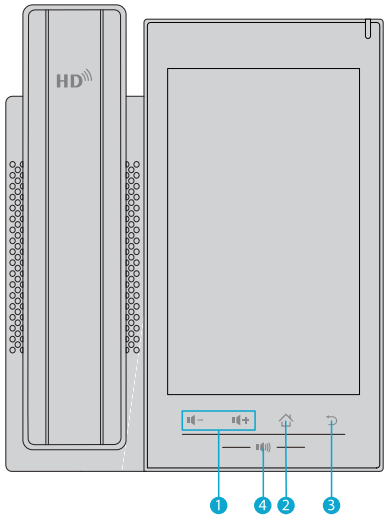

番号	キー	説明
1	音量アップ/ダウン	· スタンバイ状態、着信および着信設定インターフェイスでは、このボタンを押して着信音量を増減します。 · 通話・音量調整画面で音量を上げ下げするときに押します。
2	ホーム	キーを押してメインインターフェイスに戻ります。
3	戻る	キーを押して前のメニューに戻るか、通話を切ります。
4	ハンズフリー	キーを押して、スピーカーフォンのオーディオチャンネルを開きます。

ポート

FIP-5220

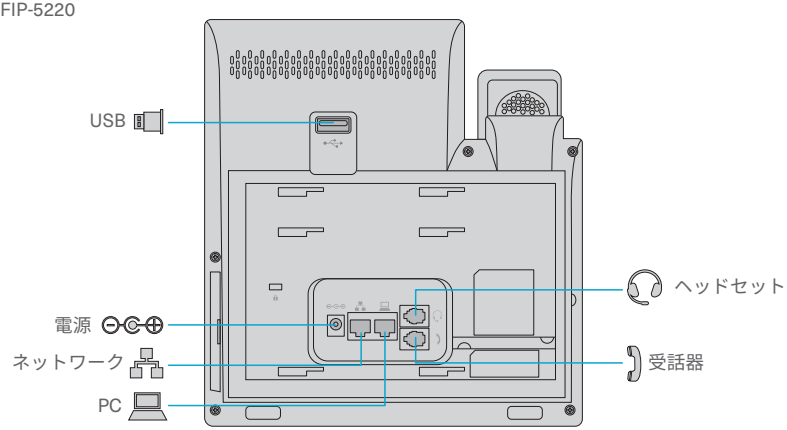

ポート	説明
USB	USBデバイスに接続する(USBラッシュディスク、WiFiドングル、BTドングル)
電源	電源アダプタに接続する
ネットワーク	LANまたはインターネットに接続する
PC	コンピューターに接続する
ヘッドセット	ヘッドセットに接続する
受話器	受話器に接続する

FIP-7220

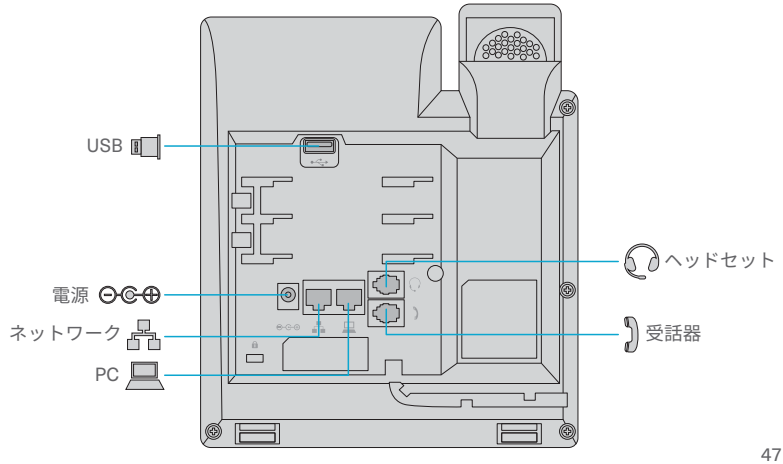

ポート	説明
USB	USBデバイスに接続する(USBラッシュディスク)
電源	電源アダプタに接続する
ネットワーク	LANまたはインターネットに接続する
PC	コンピューターに接続する
ヘッドセット	ヘッドセットに接続する
受話器	受話器に接続する

設置要件

設置する前に、以下を確認してください：

- デバイスは、温度、湿度、粉塵、腐食性ガス、電磁波などの環境要件を満たした適切な環境で保管または使用してください。
- 落下を防ぐため、デバイスがしっかりと設置されているか、平らな場所に置かれていることを確認してください。
- デバイスをあらゆる種類の液体から保護してください。
- 電源がデバイスの電力要件を満たす安定した電圧を提供していることを確認してください。
- デバイスの使用には、電話番号や GPS などの個人情報の収集が含まれる場合があります。デバイスを使用する際は、地域の法律および規制に従ってください。

設置

デスクマウント

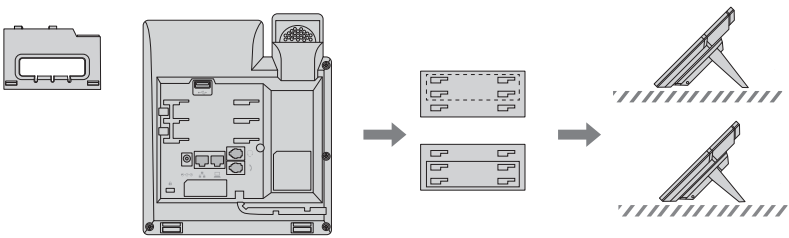

1. 電話機にスタンドを埋め込み、スタンドを右に動かして電話機に固定します。
2. 電話を机の上に置きます。

ウォールマウント

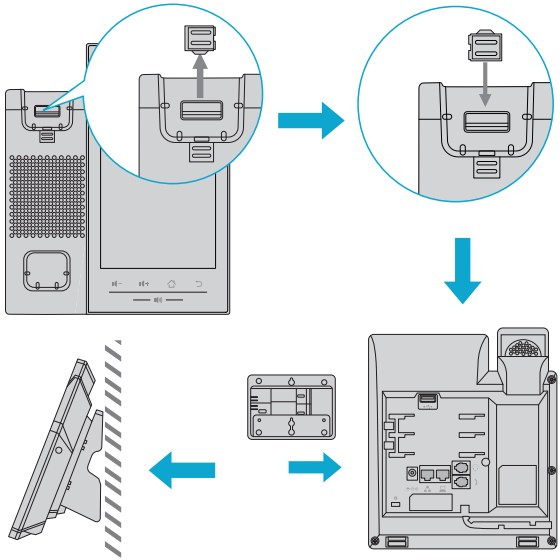

1. スライドバックルを取り外し、逆方向に埋め込みます。
2. 壁掛けスタンドを固定して電話機に埋め込みます。

注：壁掛けスタンドは別途購入する必要があります。

IP電話の設定

SIPの設定

電話サービスを提供するには、回線を適切に設定する必要があります。IP電話は通常、IP PBX組み合わせて使用されます。IP PBXにユーザー情報を設定します。次に、サーバーのアドレスとIP Phoneでのユーザー認証を使用して、デバイスをIP PBXに登録します。SIP構成には2つの方法が提供されています。PBXデバイスは**www.fs.com**で購入できます。
1. 電話インターフェース: 手動で回線を設定するには、回線キーを長押しするか、ファンクションメニュー[Menu] >> [Advanced Settings] >> [Accounts] >> [Line n]設定のキーを押し、okをクリックして設定を保存します。

注：ユーザーが回線設定を編集するには、高度な設定のための正しいPINコードを入力する必要があります。デフォルトのPINコードは**123**です。

2. WEBインターフェース: 電話ページにログインした後、[Line] >> [SIP] と入力し、設定にSIP Lineを選択し、以下に示すように設定後に「apply」をクリックして登録を完了します。

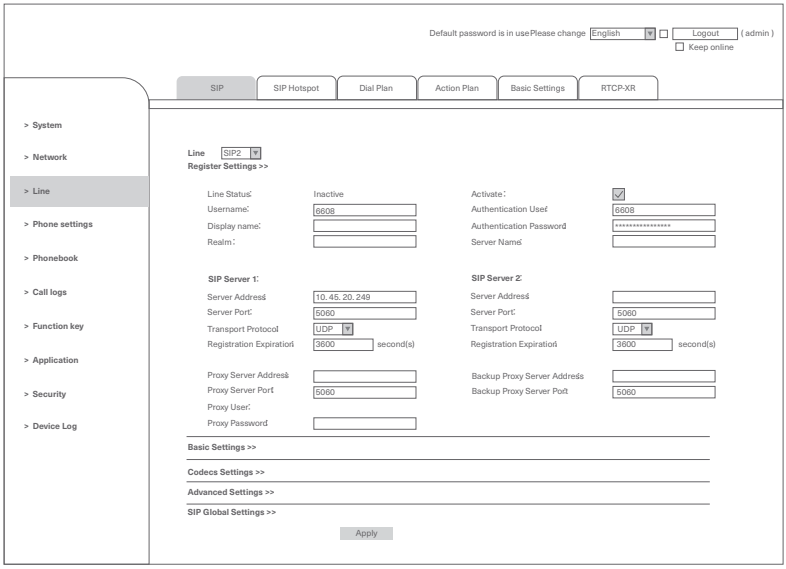

注：ユーザが**SIP**を設定していない場合、IP 電話はIPアドレスを介してのみ別のIP電話通信できます。[SIP] >> [SIP Global Settings]で[厳密なUA一致を有効にする]機能を無効にして、IPアドレスに直接ダイヤルします。

ネットワーク設定

この電話を有効にするには、まずネットワーク構成を正しく設定する必要があります。ネットワークを設定するには、電話機能メニューボタンから[Phone Settings] >> [Network] >> [Ethernet]を選択します。
詳細設定のデフォルトのパスワードは「123」です。
デバイスはデフォルトでDHCPモードに設定されています。

注：画面の中央に「WAN Disconnected（WAN切断）」アイコンが表示されている場合は、ネットワークケーブルがデバイスのネットワーク ポートに正しく接続されていないことを意味します。ケーブルがデバイスに正しく接続されているか確認してください。

Web設定

電話機は、電話機のWebページで設定および管理できます。

Step 1: ブラウザに電話機のIPアドレスを入力し、電話機のWebページを開きます。

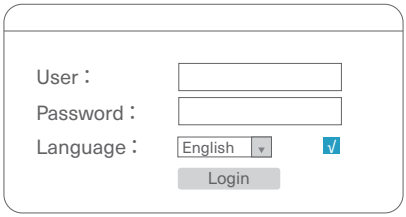

Step 2: ユーザー名とパスワードを入力してログインします。

注： 1. デフォルトのユーザー名とパスワードは「admin」です。
2. [Menu] >> [Status]を押して、電話機のIPアドレスを確認します。

基本通話機能

電話をかける

1. プレダイヤル：電話番号を入力し、受話器を取り上げます。
2. 直接ダイヤル：ハンドセットを持ち上げて電話番号を入力します。
3. ハンズフリー: 電話番号を入力して🔊を押す、またはその逆です。
4. ヘッドセット: 電話番号を入力して🎧を押すか、またはその逆です。
5. 指定回線：回線キーを押し、電話番号を入力してダイヤルキーを押します。

電話を受ける

1. 受話器を持ち上げます。
2. 画面上の**ハンズフリー**キーを押して、スピーカーフォンを開きます。
3. 画面上の応答キーを押して、ヘッドセットを開きます。

リダイヤル

- **最後に発信した番号にリダイヤルする：**

電話がスタンバイモードのときに**リダイヤル**キーを押すと、電話機は最後に発信した番号を呼び出します。

- **リダイヤルキーで任意の番号に発信：**

番号を入力して**リダイヤル**キーを押すと、電話機がダイヤル上の番号を呼び出します。

ダイヤルアップクエリ

ダイヤルクエリ機能はデフォルトで有効になっています。受話器を取り上げた後、番号を入力できます。ダイヤルインターフェイスは、通話記録および連絡先にリストされている電話番号と自動的に照合されます。上下にスクロールして希望の番号を選択すると、その番号が電話のダイヤルパッドに表示されます。発信キーを押して電話をかけます。

自動応答

電話インターフェースまたはWebページインターフェースで自動応答機能を開始します。

- **電話インターフェース：**

1. [Phone Settings] >> [Account] >> [Line]ボタンを押します。
2. ボタンを押して回線を選択し、[Basic Settings]に入ります。自動応答オプションをクリックして、自動応答時間を設定します。デフォルトは5秒です。
3. 画面の左上隅にあるアイコン は、自動応答が有効であることを示します。

- **WEBインターフェース：**

電話ページにログインし、[Line] >> [SIP]と入力し、[SIP] >> [Basic settings]を選択し、自動応答を開始し、自動応答時間を設定した後、[apply]をクリックします。

コールバック

ユーザーは、コールバックキーを使用して、最後に着信した電話の番号にダイヤルできます。

- 電話インターフェイスでコールバックキーを設定します。

FIP-5220：スタンバイモードで、[Menu]>>[Basic Settings]>>[Keyboard Settings]>>[Soft Function]を押します。 設定したいファンクションキーを選択します。 [タイプ] オプションで [キー イベント] を選択し、[キー] オプションで[Call Back]を選択し、[OK] キーを押して保存します。
FIP-7220：スタンバイモードで、[Unfold]キーをクリックし、[desired function]キーを長押しすると、自動的に設定インターフェイスに入ります。[Type]オプションで[Key Event]を選択し、[Subtype]オプションで[Call Back]を選択し[√] キーを押して保存します。

通話ミュート

1. 通話中にを押してマイクをミュートします。
2. 会話のミュートを解除するには、もう一度を押します。

通話の保留/再開

現在の通話を維持するには[Hold]キーを押します。このキーは再開キーになります。次に、[Resume]キーを押して通話を復元します。

DND

デバイスのサイレント(DND)機能を有効にして着信通話（コールウェイティングを含む）を拒否します。DNDは回線ベースで有効にできます。

着信転送

1. [Menu] > [Features] > [Call Forward]を押します。
2. 回線と転送の種類（**無条件、話中、無応答**）を選択し、宛先番号と状態を入力して**OK**キーを押します。

C通話転送

保留転送：
1. 通話中に キーまたは**Xfer**ソフトキーを押すと、通話は保留になります。
2. 2番目の電話番号をダイヤルします。
3. 通話に応答したら、キーまたは**Xfer**ソフトキーを押して操作を完了します。

ブラインド転送：
1. 通話中に キーまたは**Xfer**ソフトキーを押すと、通話は保留状態になります。
2. 2番目の電話番号を入力し、キーまたは**Xfer**ソフトキーを押します。

準在席転送：
1. 通話中に、ソフトメニューの**Xfer**キーまたは電話機の キーを押します。
2. 転送する番号を入力するか、[**Contact**]キーまたは[**History**]キーを押して番号を選択します。
3. [**Call**]キーを押します。相手が応答しない場合は、通話インターフェイスの**Xfer**キーを押して準在席転送を行うか、[**End**]キーを押して準出席転送をキャンセルします。

コールウェイティング

- 電話インターフェース：[**Menu**] >> [**Features**] >> [**Call Waiting**]を押し、[**navigation**]キーの左/右ボタンでコールウェイティングとコールウェイティングトーンを有効または無効にします。
- **WEB**インターフェース：[**Phone Settings**] >> [**Features**] >> [**Basic Settings**]を押し、キャッチホンを有効/無効にします。[**Phone Settings**] >> [**Features**] >> [**Tone Settings**]を押して、コールウェイティングトーンを有効または無効にします。

会議

- **ローカル会議**

Webページにログインし、[Line] >> [SIP] >> [Basic settings]と進みます。ローカル会議を作成するには2つの方法があります:
1. デバイスには2つの通信チャネルがあります。通話インターフェイスの会議キーを押します。会議番号を選択する場合は、すでに存在するチャネルの別の番号を選択してください。
2. デバイスに通信チャネルがある場合は、通話インターフェイスの会議キーを押し、会議に参加する番号を入力して通話を押します。相手側が応答したら、もう一度会議キーを押して、ローカルの三者会議をセットアップします。

- **ネットワーク会議**

Webページにログインし、[Line] >> [SIP] >> [Basic settings]を入力し、会議モードをサーバーモードに設定し（デフォルトはローカルモード）、サーバー会議室番号を設定します（この機能にはPBXが必要です。サーバーのサポート。システム管理者にお問い合わせください。）
以下のネットワーク会議に参加する方法を参照してください。
1. 複数の相手からサーバー会議室番号にダイヤルし、パスワードを入力して会議室に一斉に参加します。
2. 2台の電話機が共通の通話を確立しました。新しいメンバーを会議に招待するには、会議キーを押します。音声案内に従って操作してください。

コールパーク

設定されたパークキーを押して通話を保留します。コールパークが成功した後は、他のデバイスで設定されたパークキーを押すことで通話を再開できます。

注：この機能にはPBXサーバーのサポートが必要です。システム管理者に相談してください。

ピックアップ

1. 設定されたDSSキーを押して電話に出ます。
2. 発信者が電話に出て話します。

注：この機能にはPBXサーバーのサポートが必要です。システム管理者に相談してください。

匿名電話

1. Webページの[Line] >> [SIP] >> [Advanced Settings]で匿名通話を開始できます。
2. 匿名通話を有効にする設定はSIP回線に対応します。つまり、SIP1ページの設定はSIP1回線でのみ有効になります。
3. Webページ[Line] >> [SIP] >> [Advanced Settings]で、匿名通話を無効にすることもできます。

ホットライン

ホットラインダイヤルを設定した後、直接受話器、ハンズフリー、イヤホンなどを取ると、ホットラインの遅延時間に従って電話が自動的に発信されます。

緊急通話

1. 緊急電話番号の設定：電話ページにログインし、[Phone Settings]　>> [Function Settings] >> [Basic Settings]ページに入り、緊急電話コードを設定します。複数の緊急電話番号を設定する必要がある場合は、「,」で区切ってください。
2. キーボードロックを設定すると、ロックを解除せずに緊急通報番号を呼び出すことができます。

ビデオ通話（FIP-7220のみ）

FIP-7220はCIF、VGA、4CIF、720P、1080Pなど様々なビデオフォーマットに対応しています。デバイスはビデオデコードのみをサポートしますが、ユーザーはビデオ通話を開始することができます。
1. デフォルトのダイヤルモードはビデオモードです。デバイスがダイヤルする際、デフォルトでビデオモードを使用して発信します。エンドデバイスがビデオ送信をサポートしている場合、双方がビデオ通話を確立します。
2. デフォルトのダイヤルモードは音声モードです。上記の操作により、音声通話が確立されます。
3. WEBインターフェース：[Phone Settings] >> [Features] >> [Basic Settings]に入り、「Default Dial Mode」と「Default Ans Mode」を設定します。

オンラインリソース

- ダウンロード　**https://www.fs.com/jp/products_support.html**
- ヘルプセンター　**https://www.fs.com/jp/service/fs_support.html**
- お問い合わせ　**https://www.fs.com/jp/contact_us.html**

製品保証

FSでは、弊社の製造技術による破損や不良品については、商品をお受け取りになった日から30日以内であれば、無料で返品を承ります。ただし、これにはカスタム製品やオーダーメイドは含まれません。



保証：この製品は、材料または製造上の欠陥に対して1年間の限定保証を提供します。保証の詳細については、次のサイトでご確認ください：
https://www.fs.com/jp/policies/warranty.html



返品：返品したい場合は、返品方法に関する情報が次のサイトにご覧ください：
https://www.fs.com/jp/policies/day_return_policy.html

Compliance Information

FIP-5220

FCC

Note: This equipment has been tested and found to comply with the limits for a Class B digital device, pursuant to part 15 of the FCC Rules. These limits are designed to provide reasonable protection against harmful interference in a residential installation. This equipment generates, uses and can radiate radio frequency energy and, if not installed and used in accordance with the instructions, may cause harmful interference to radio communications. However, there is no guarantee that interference will not occur in a particular installation. If this equipment does cause harmful interference to radio or television reception, which can be determined by turning the equipment off and on, the user is encouraged to try to correct the interference by one or more of the following measures:

—Reorient or relocate the receiving antenna.
—Increase the separation between the equipment and receiver.
—Connect the equipment into an outlet on a circuit different from that to which the receiver is connected.
—Consult the dealer or an experienced radio/TV technician for help.
This device complies with part 15 of the FCC Rules. Operation is subject to the following two conditions:
(1) This device may not cause harmful interference, and
(2) this device must accept any interference received, including interference that may cause undesired operation.

ISED

English: This device contains licence-exempt transmitter(s)/receiver(s) that comply with Innovation, Science and Economic Development Canada's licence-exempt RSS(s). Operation is subject to the following two conditions:
(1) This device may not cause interference.
(2) This device must accept any interference, including interference that may cause undesired operation of the device.
The digital apparatus complies with Canadian CAN ICES-003(B)/NMB-003(B).

French: Cet appareil contient des émetteurs/récepteurs exempts de licence qui sont conformes aux RSS exemptés de licence d'Innovation, Sciences et
Développement économique Canada. L'exploitation est soumise aux deux conditions suivantes :
(1) Cet appareil ne doit pas provoquer d'interférences.
(2) Cet appareil doit accepter toute interférence, y compris les interférences susceptibles de provoquer un fonctionnement indésirable de l'appareil.
l'appareil numérique du ciem conforme canadien peut - 3 (b) / nmb - 3 (b).

CE

Warning: This is a class A product. In a domestic environment, this product may cause radio interference, in which case the user may be required to take adequate measures.

FS.COM GmbH hereby declares that this device is in compliance with the Directive 2014/30/EU, 2011/65/EU and (EU)2015/863. A copy of the EU Declaration of Conformity is available at
www.fs.com/company/quality_control.html.

Die FS.COM GmbH erklärt hiermit, dass dieses Gerät mit der Richtlinie 2014/30/EU, 2011/65/EU und (EU)2015/863 konform ist. Eine Kopie der EU-Konformitätserklärung finden Sie unter
www.fs.com/de/company/quality_control.html.

FS.COM GmbH déclare par la présente que ce dispositif est conforme à la Directive 2014/30/EU, 2011/65/EU et (EU)2015/863. Une copie de la Déclaration de Conformité de l'UE est disponible à l'adresse suivante
https://www.fs.com/fr/company/quality_control.html.

FS.COM GmbH
NOVA Gewerbepark Building 7, Am Gfild 7, 85375 Neufahrn bei Munich, Germany

UKCA

Hereby, FS.COM Innovation Ltd declares that this device is in compliance with the Directive SI 2016 No. 1091 and SI 2012 NO. 3032.

FS.COM INNOVATION LTD
Unit 8, Urban Express Park, Union Way, Aston, Birmingham, B6 7FH, United Kingdom

Waste Electrical and Electronic Equipment (WEEE)

This appliance is labelled in accordance with European Directive 2012/19/EU concerning waste electrical and electronic equipment (WEEE). The Directive determines the framework for the return and recycling of used appliances as applicable throughout the European Union. This label is applied to various products to indicate that the product is not to be thrown away, but rather reclaimed upon end of life per this Directive.
To avoid the potential effects on the environment and human health as a result of the presence of hazardous substances in electrical and electronic equipment, end users of electrical and electronic equipment should understand the meaning of the crossed-out wheeled bin symbol. Do not dispose of WEEE as unsorted municipal wasteand have to collect such WEEE separately.



Q.C. PASSED

Copyright © 2023 FS.COM All Rights Reserved.