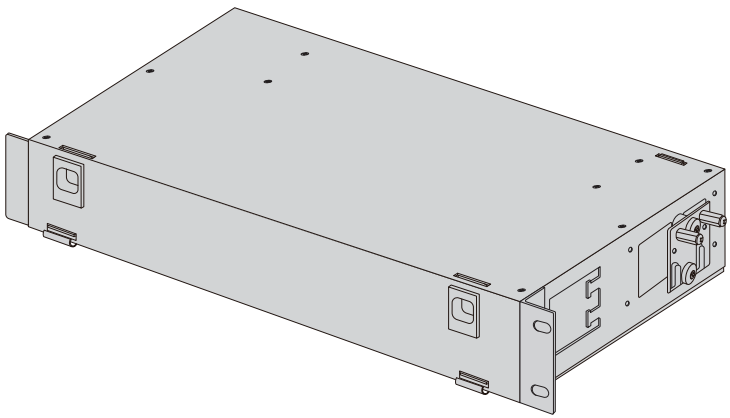

ODF FIBER PATCH PANELS

ODF GLASFASER-PATCHPANELS

PANNEAUX DE BRASSAGE FIBRE ODF

Quick Start Guide V1.0

Quick-Start Anleitung

Guide de Démarrage Rapide

1

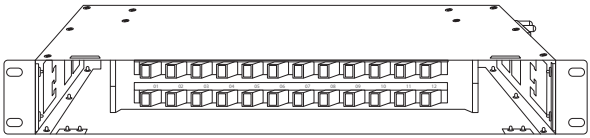

ODF-SC24-WPA

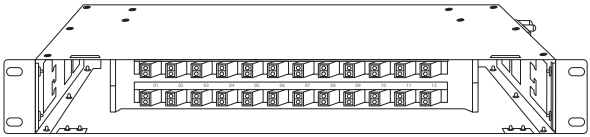

ODF-LC48-WPA

2

Accessories

Zubehör

Accessoires

ODF-SC24-WPA

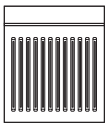

24X



10X



1X



1X



2X



4X



4X

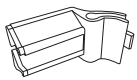

2X

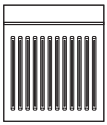

48X



10X



1X

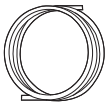

1X



2X



4X



4X

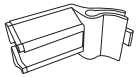

2X

Optional (Not Included)

Optional (nicht im Lieferumfang enthalten)

Optional (Not Included)



1X



1X

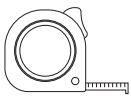

1X

3

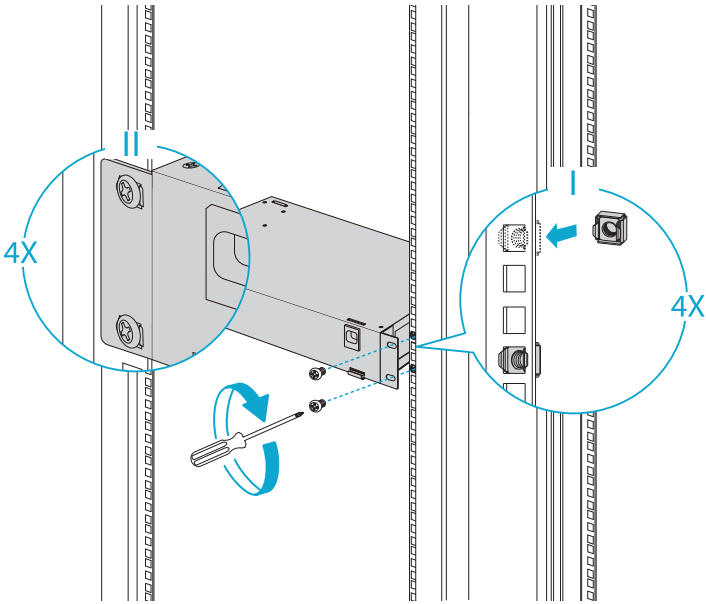

4

Take the non-ribbon fiber as an example

Nehmen Sie als Beispiel die Nicht-Bandfaser

Prenons l'exemple de la fibre sans ruban

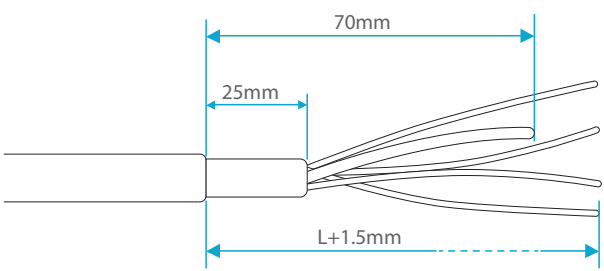

1. Clean and strip the cable.

2. Pass the bare fiber through the protective tube.

3. Twine the tape around the tube and the inner sheath of the fiber.

1. Reinigen und abisolieren Sie das Kabel.

2. Führen Sie die blanke Faser durch das Schutzrohr.

3. Wickeln Sie das Band um das Rohr und den Innenmantel der Faser.

1. Nettoyez et dénudez le câble.

2. Faites passer la fibre nue dans le tube de protection.

3. Enroulez le ruban autour du tube et de la gaine intérieure de la fibre.

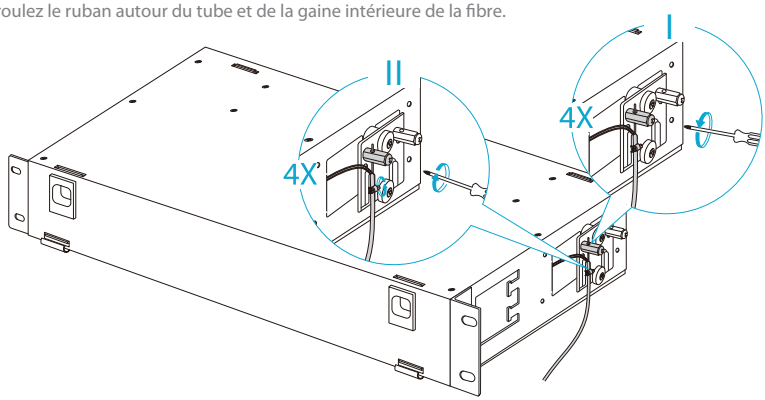

4. Fix the fiber on the fastness plate with the hose clamp.

4. Befestigen Sie die Faser mit der Schlauchklemme an der Dichtigkeitsplatte.

4. Fixez la fibre sur la plaque de solidité à l'aide du collier de serrage.

5

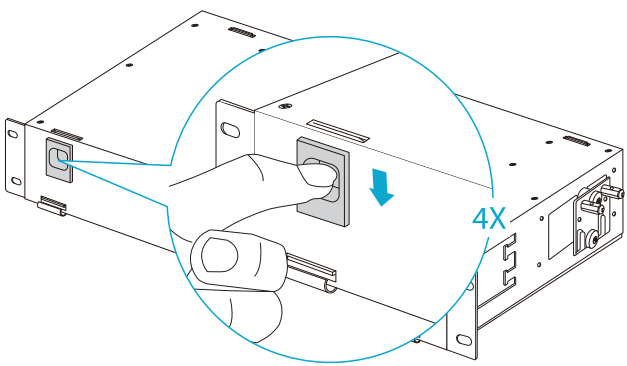

6

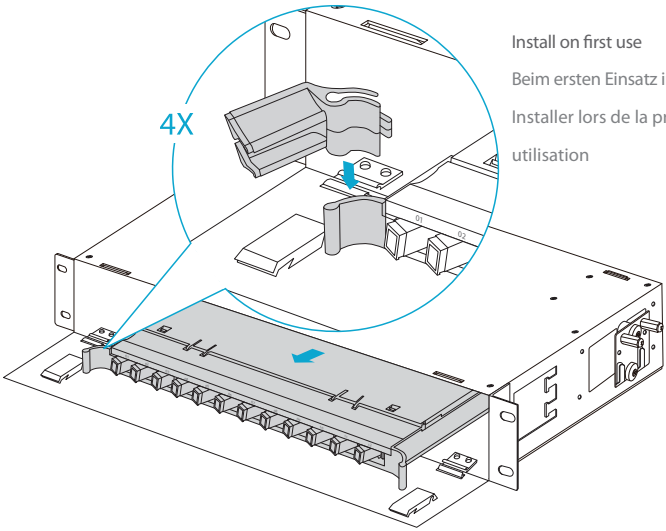

Install on first use

Beim ersten Einsatz installieren

Installer lors de la première utilisation

7

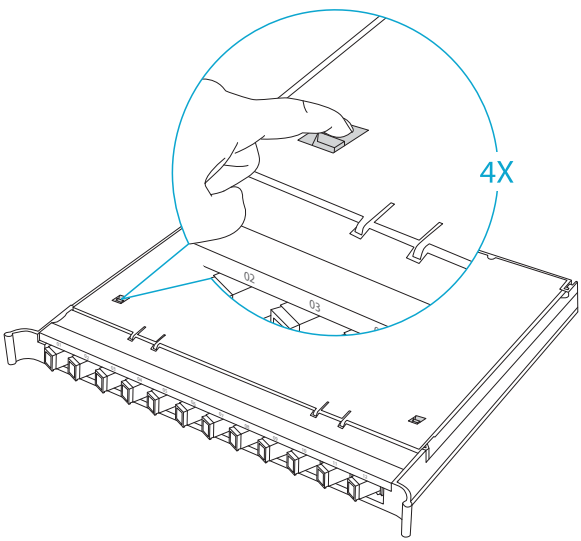

8

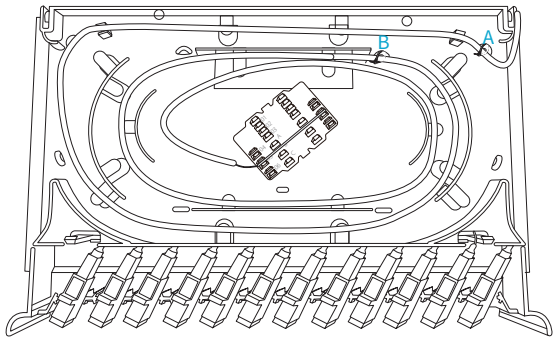

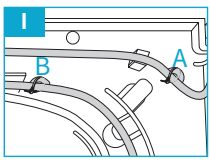

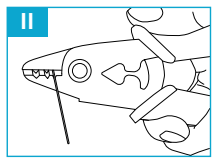

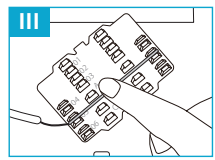

1. Import the bare fiber into a fiber optical splice tray. Use a cable tie to fix the protective tube on point A. Stock the spare fiber, then fix the fiber on point B.

2. Shell the single core fiber, cut the fiber core, and pass the core through a heat shrink tube.

3. After welding, cover the core with the tube and place it in the tray.

1. Führen Sie die nackte Faser in ein Glasfaserspleißfach ein. Verwenden Sie einen Kabelbinder, um das Schutzrohr an Punkt A zu befestigen. Nehmen Sie die Ersatzfaser und befestigen Sie die Faser an Punkt B.

2. Schälen Sie die Einzelkernfaser, schneiden Sie den Faserkern ab und führen Sie den Kern durch einen Schrumpfschlauch.

3. Nach dem Schweißen decken Sie den Kern mit dem Rohr ab und legen ihn in die Schale.

1. Introduisez la fibre nue dans le plateau d'épissure pour fibres optiques. Utilisez un serre-câble pour fixer le tube de protection au point A. Stockez la fibre de rechange, puis fixez la fibre au point B.

2. Enveloppez la fibre à noyau unique, coupez le noyau de la fibre et faites passer le noyau dans un tube thermorétractable.

3. Une fois la fusion terminée, recouvrez le noyau avec le tube et placez-le dans le plateau.

NOTE: Keep the core clean before and during welding.

HINWEIS: Halten Sie den Kern vor und während des Schweißens sauber.

NOTE : Veillez à maintenir le noyau propre avant et durant la fusion.

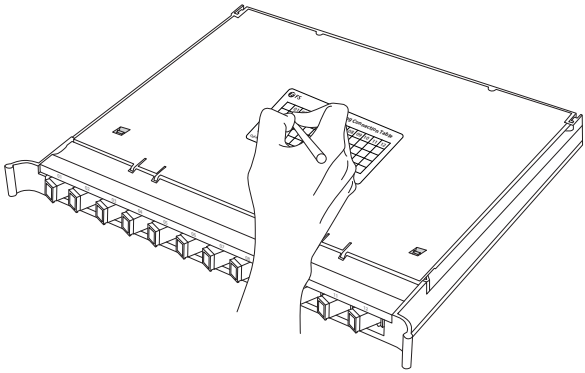

4. Make a mark on the sticker.

5. Repeat steps 1, 2, 3 and 4 for other fibers.

4. Machen Sie eine Markierung auf dem Aufkleber.

5. Wiederholen Sie die Schritte 1, 2, 3 und 4 für die anderen Fasern.

4. Faites une marque sur la vignette.

5. Répétez les étapes 1, 2, 3 et 4 pour les autres fibres.

Q.C. PASSED

Copyright © 2022 FS.COM All Rights Reserved.