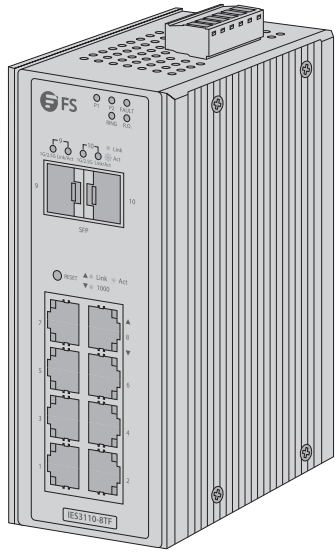

IES3110-8TF Switch

L2+ MANAGED INDUSTRIAL SWITCH

INDUSTRIELLER MANAGED L2+-SWITCH

Switch INDUSTRIEL MANAGEABLE L2+

産業用L2+マネージドスイッチ

Quick Start Guide V3.0

Quick Start Anleitung

Guide de Démarrage Rapide

クイックスタートガイド

Introduction

Thank you for choosing IES3110-8TF Managed Switch. This guide is designed to familiarize you with the layout of the switch and describes how to deploy the switch in your network.

EN

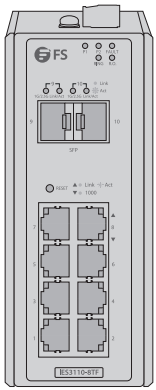

IES3110-8TF

Accessories

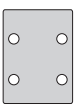

Mounting Bracket x2



M3 Screw x4



RJ45 Dust Cap x8

NOTE: 1. The switch has dust caps delivered with it. Keep the dust caps properly and use them to protect idle ports.
2. The accessories may vary from illustration, please prevail in kind.

Hardware Overview

Front Panel Ports

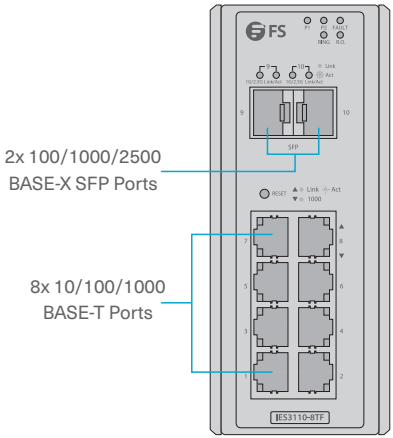

Ports	Description
RJ45	10/100/1000BASE-T ports for Ethernet connection
SFP	SFP ports for 100M/1G/2.5G connection

Upper Panel

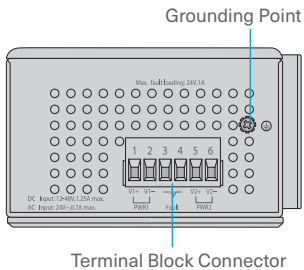

Rear Panel

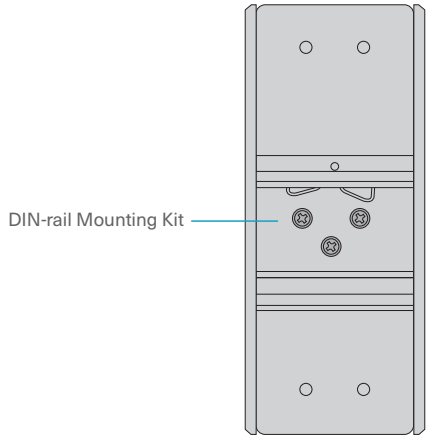

Front Panel LEDs

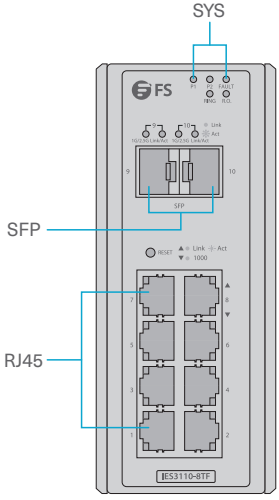

LEDs		Status		Description
SYSTEM	P1	Green		Indicates the Switch has power.
	P2	Green		Indicates the Switch has power.
	Fault	Green		Indicates power failure.
	Ring	Green		Indicates that the ERPS Ring has been created successfully.
	R.O.	Green		Indicates that Switch has been enabled to Ring Owner.
RJ45	LINK/ACT	Green	Light	Indicates the link through that port is successfully established.
			Blink	Indicates that the Switch is actively sending or receiving data over that port.
	1000	Orange	Light	Indicates that the port is successfully connecting to the network at 1000Mbps.
			Off	Indicates that the port is successfully connecting to the network at 10Mbps or 100Mbps.
SFP	LINK/ACT	Green	Light	Indicates the link through that port is successfully established.
			Blink	Indicates that the Switch is actively sending or receiving data over that port.
	1000	Orange	Light	Indicates that the port is successfully connecting to the network at 1000Mbps.
			Off	Indicates that the port is successfully connecting to the network at 100Mbps.

Installation Requirements

Before you begin the installation, make sure that you have the following:

- Workstations running Windows XP/2003/Vista/7/8/10/2008, MAC OS X or later, Linux, UNIX, or other platforms are compatible with TCP/IP protocols.
- Workstations are installed with Ethernet NIC (Network Interface Card).
- Ethernet Port Connection
  Network cables - Use standard network (UTP) cables with RJ45 connectors.
  The above PC is installed with Web browser.

NOTE: It is recommended to use Internet Explorer 8.0 or above to access the switch. If the web interface of the Industrial Managed Switch is not accessible, please turn off the anti-virus software or firewall and then try it again.

Mounting the Switch

DIN-Rail Mounting

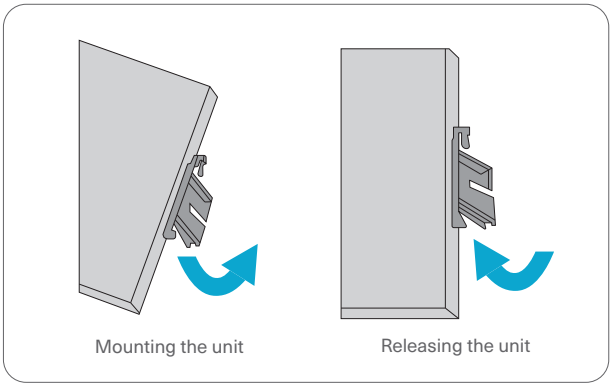

1. Position the unit in front of the DIN-Rail and hook the mount bracket over the top of the rail.
2. Rotate the switch downward towards the rail to lock it into place. You will know it is secure when you hear the click.
3. To remove the unit, pull down to clear the bottom of the DIN-Rail and rotate away from the rail.

Wall Mounting

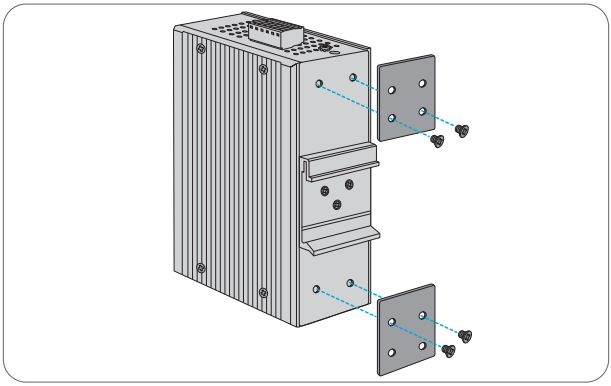

Screw on the mounting bracket on the switch with M3 screws.

Grounding the Switch

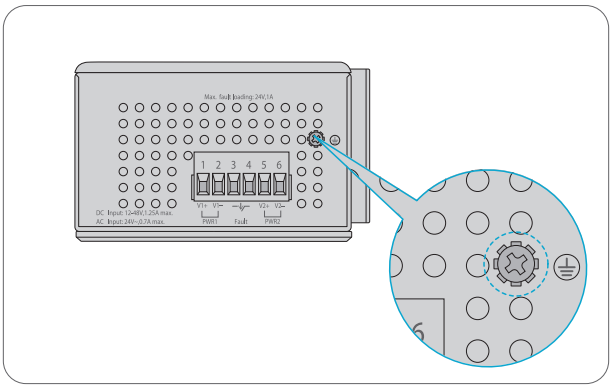

Grounding and wire routing help limit the effects of noise due to electromagnetic interference (EMI). Run the ground connection from the ground screw to the grounding surface prior to connecting devices.

NOTE: This product is intended to be mounted to a well-grounded mounting surface such as a metal panel.

Connecting the Power

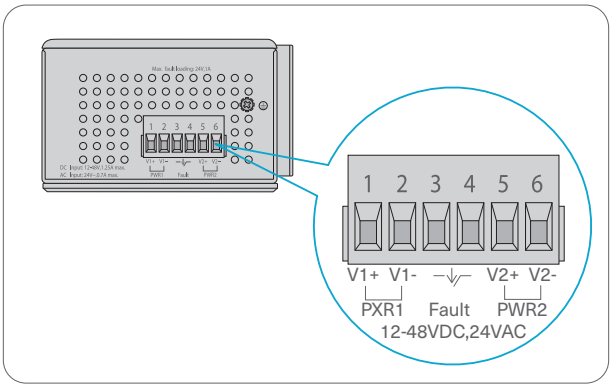

The Upper Panel of the switch indicates an AC/DC inlet power socket and consists of one terminal block connector within 6 contacts. Please follow the steps below to insert the power wire.

1. Insert positive/negative AC or DC power wires into Contacts 1 and 2 for Power 1, or Contacts 5 and 6 for Power 2.

No.	Name	Description
1	V1+,V2+	Live line/Positive
2	V1-,V2-	Null line/Negative
3	⏚	Requirinng good ground connection

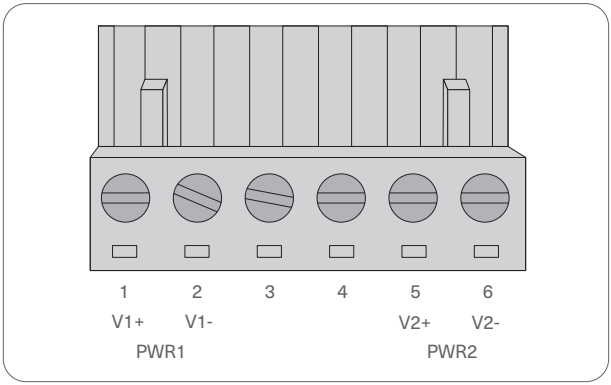

Positive(+)Pin	Negative(-)Pin
Pin 1/5	Pin 2/6

2. Tighten the wire-clamp screws for preventing the wires from loosening.

NOTE: The wire gauge for the terminal block should be in the range from 12 to 24 AWG.

Connecting the RJ45 Ports

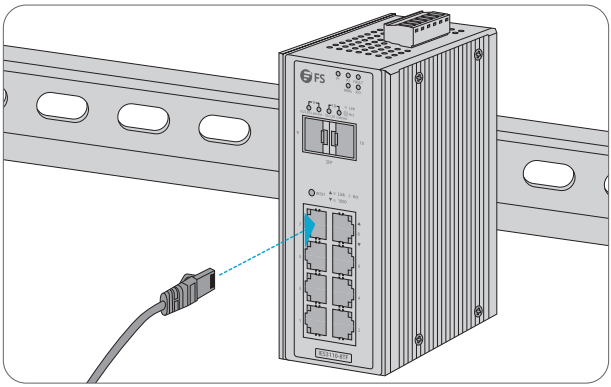

1. Connect an Ethernet cable to the RJ45 port of a camera, outdoor AP, computer or other network device.
2. Connect the other end of the Ethernet cable to the RJ45 port of the switch.

Connecting the SFP Ports

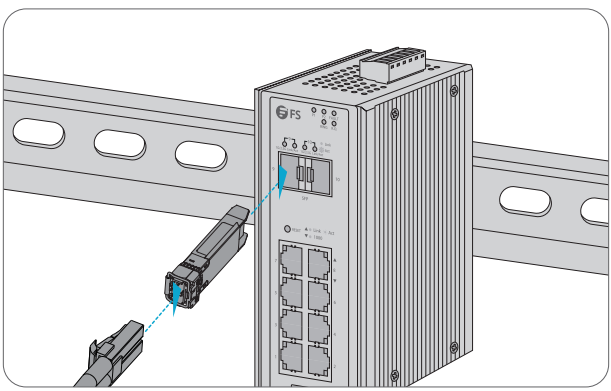

1. Plug the compatible SFP transceiver into the SFP port.
2. Connect a fiber optic cable to the fiber transceiver. Then connect the other end of the cable to another fiber device.

Configuring the Switch

Configuring the Switch Using the Web-based Interface

Step 1: Connect the computer to any RJ45 port of the switch using the network cable.
Step 2: Set the IP address of the computer to **192.168.1.x** ("x" is any number from 2 to 255).
Step 3: Open a web browser, enter the default IP address of the switch 192.168.1.1, and enter the default username and password, admin/admin.
Step 4: Click **Login** to display the web-based configuration page.

Troubleshooting

100M/1G/2.5G Port Is Not Working

1. Ensure the optical module and cable have no problem.
2. Check if the configuration at both ends of the communication device is auto or forced rate.

Connecting the Switch Remotely Unsuccessfully

1. Test network connectivity through ping.
2. If the network is reachable, try restarting the switch.
3. Check if the corresponding service is enabled.

The Port Is Not Working, the LED Indicator Is Off

1. Ensure the switch ports are in the no shutdown state.
2. Check if the switch can read the DDM information.
3. Check if the port speed setting is correct.
4. Try looping the switch cable.

RJ45 Port Is Not in Connectivity or It Is Erroneous in Receiving/ Transmitting Framestt

1. Replace the twisted pair cable.
2. Check that the port configuration has the common working mode with the connected switch.

Product Warranty

FS ensures our customers that for any damage or faulty items due to our workmanship, we will offer a free return within 30 days from the day you receive your goods. This excludes any custom-made items or tailored solutions.

Warranty: The product enjoys a 5-year limited warranty against defects in materials or workmanship. For more details about the warranty, please check at https://www.fs.com/policies/warranty.html

Return: If you want to return the item(s), information on how to return can be found at https://www.fs.com/policies/day_return_policy.html

Online Resource

For additional technical documents, visit: https://www.fs.com/technical_documents.html

Download the FS App

Scan the QR code to download and install the FS app from the App Store or Google Play Store or go to https://www.fs.com/appdownload.html

Download on the App Store GET IT ON Google Play

Einführung

Vielen Dank, dass Sie sich für den IES3110-8TF Managed Switch entschieden haben. Diese Anleitung soll Sie mit dem Aufbau des Switches vertraut machen und beschreibt, wie Sie den Switch in Ihrem Netzwerk einsetzen können.

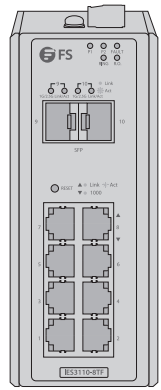

IES3110-8TF

Zubehör

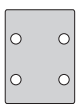

Montagehalterung x2



M3-Schraube x4



RJ45-Staubschutzkappe x8

HINWEIS: 1. Der Switch wird mit Staubschutzkappen geliefert. Bewahren Sie die Staubschutzkappen ordnungsgemäß auf und verwenden Sie sie zum Schutz der ungenutzten Ports.
2. Bitte beachten Sie, dass das Zubehör von der Abbildung abweichen kann.

Hardware-Übersicht

Ports an der Vorderseite

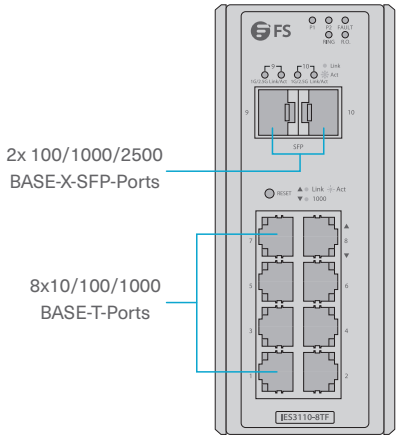

Ports	Beschreibung
RJ45	10/100/1000BASE-T-Ports für Ethernet-Verbindungen
SFP	SFP-Ports für 100M/1G/2,5G-Verbindungen

Oberseite

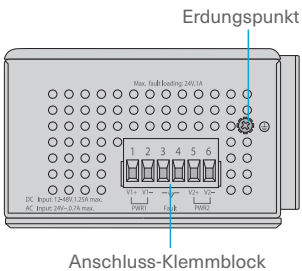

Rückseite

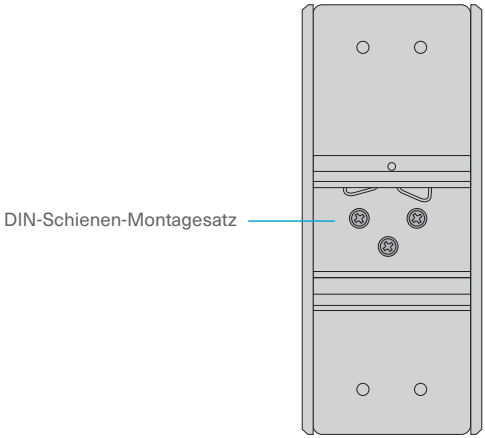

LEDs an der Vorderseite

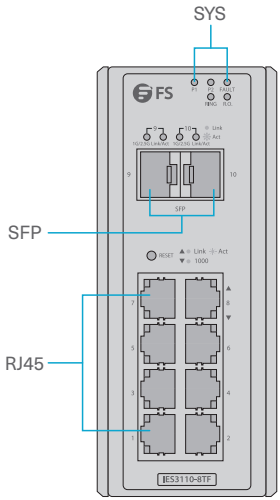

LEDs		Status		Beschreibung
SYSTEM	P1	Grün		Zeigt an, dass der Switch mit Strom versorgt wird.
	P2	Grün		Zeigt an, dass der Switch mit Strom versorgt wird.
	Fault	Grün		Zeigt an, dass ein Fehler bei der Stromversorgung vorliegt.
	Ring	Grün		Zeigt an, dass der ERPS-Ring erfolgreich erstellt wurde.
	R.O.	Grün		Zeigt an, dass der Switch für den Ring-Besitzer aktiviert wurde.
RJ45	LINK/ACT	Grün	Leuchtet	Zeigt an, dass die Verbindung über diesen Port erfolgreich hergestellt wurde.
			Blinkt	Zeigt an, dass der Switch aktiv Daten über diesen Port sendet oder empfängt.
	1000	Orange	Leuchtet	Zeigt an, dass der Port erfolgreich eine Verbindung zum Netzwerk mit 1000 Mbps hergestellt hat.
			Aus	Zeigt an, dass der Port erfolgreich eine Verbindung zum Netzwerk mit 10 Mbps oder 100 Mbps hergestellt hat.
SFP	LINK/ACT	Grünt	Leuchtet	Zeigt an, dass die Verbindung über diesen Port erfolgreich hergestellt wurde.
			Blinkt	Zeigt an, dass der Switch aktiv Daten über diesen Port sendet oder empfängt.
	1000	Orange	Leuchtet	Zeigt an, dass der Port erfolgreich eine Verbindung zum Netzwerk mit 1000 Mbps hergestellt hat.
			Aust	Zeigt an, dass der Port erfolgreich eine Verbindung zum Netzwerk mit 100 Mbps hergestellt hat.

Installationsvoraussetzungen

Bevor Sie mit der Installation beginnen, stellen Sie sicher, dass Sie über Folgendes verfügen:

- Workstations mit Windows XP/2003/Vista/7/8/10/2008, MAC OS X oder höher, Linux, UNIX oder anderen Plattformen, die mit TCP/IP-Protokollen kompatibel sind.
- Die Workstations müssen mit einer Ethernet-Netzwerkkarte (NIC) ausgestattet.
- Ethernet-Ports
  Netzwerkkabel – Verwenden Sie Standard-Netzwerkkabel (UTP) mit RJ45-Steckverbindern.
  Auf dem oben genannten PC ist ein Webbrowser installiert.

HINWEIS: Für den Zugriff auf den Switch wird die Verwendung von Internet Explorer 8.0 oder höher empfohlen. Wenn die Webschnittstelle des Industriellen Managed Switches nicht zugänglich ist, schalten Sie bitte die Antivirus-Software oder Firewall aus und versuchen Sie es dann erneut.

Montage des Switches

DIN-Schienen-Montage

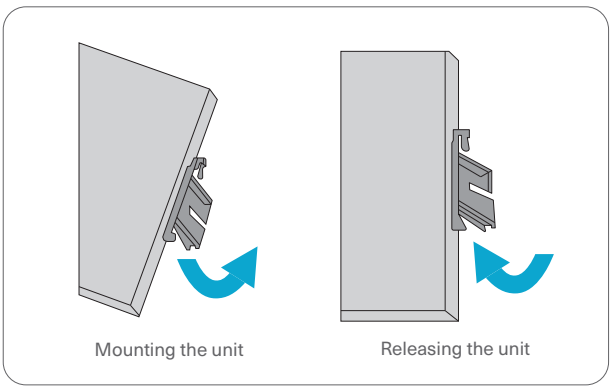

1. Positionieren Sie das Gerät vor der DIN-Schiene und haken Sie die Montagehalterung an die Oberseite der Schiene.
2. Drehen Sie den Switch nach unten in Richtung der Schiene, um ihn zu arretieren. Sie hören ein Klicken, wenn der Switch einrastet.
3. Um das Gerät zu entfernen, ziehen Sie es nach unten, um den unteren Teil der DIN-Schiene zu lösen, und drehen Sie es von der Schiene weg.

Wand-Montage

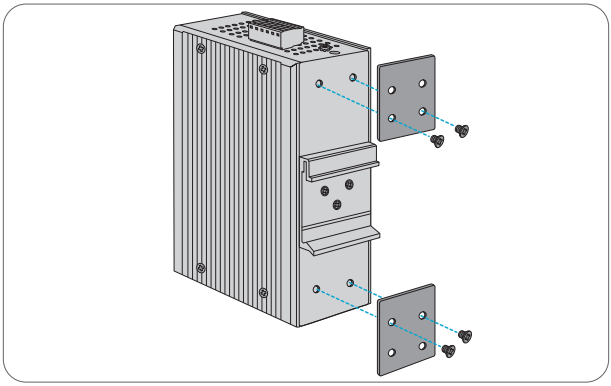

Schrauben Sie die Montagehalterung mit M3-Schrauben am Switch fest.

Erdung des Switches

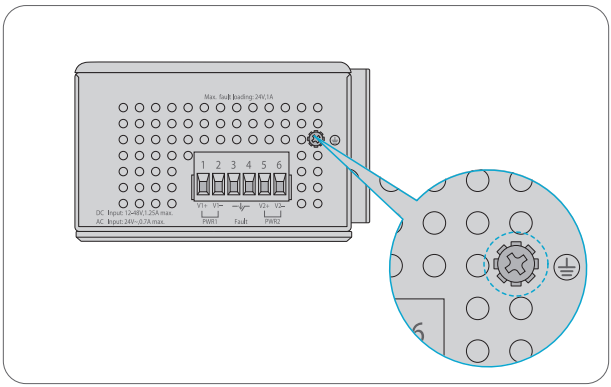

Erdung und Kabelführung helfen, die Auswirkungen von Störungen durch elektromagnetische Interferenzen (EMI) zu begrenzen. Führen Sie die Erdungsverbindung von der Erdungsschraube zur Erdungsfläche, bevor Sie die Geräte anschließen.

HINWEIS: Dieses Produkt ist für die Montage auf einer gut geerdeten Montagefläche wie einer Metallplatte vorgesehen.

Anschließen der Stromverbindung

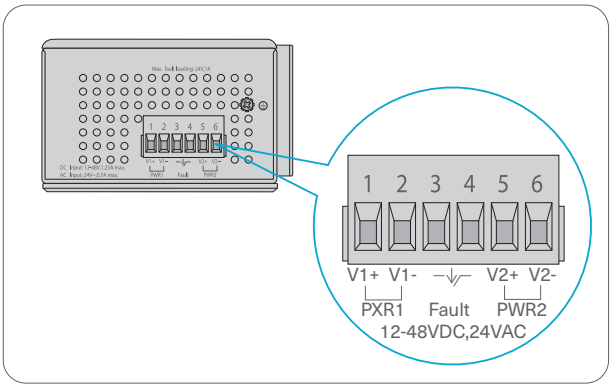

Das obere Panel zeigt einen AC/DC-Eingang und besteht aus einem 6-poligen Klemmblock-Anschluss. Führen Sie die Stromdrähte wie folgt ein.

1. Stecken Sie die positiven/negativen AC- oder DC-Stromdrähte in die Pole 1 und 2 für Strom 1 oder in die Pole 5 und 6 für Strom 2.

Nr.	Name	Beschreibung
1	V1+,V2+	Live-Leitung/Positiv
2	V1-,V2-	Null-Linie/Negativ
3	⏚	Erfordert eine gute Erdung

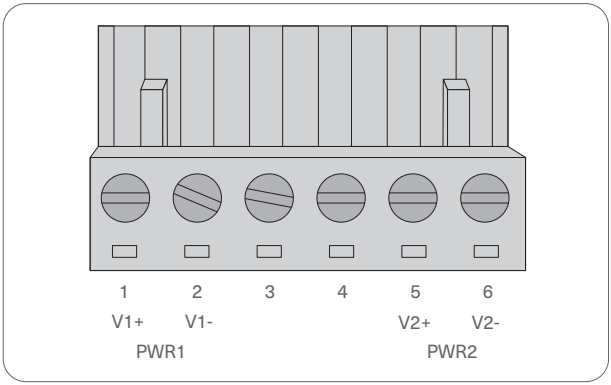

Positiver (+) Pin	Negativer (-) Pin
Pin 1/5	Pin 2/6

2. Ziehen Sie die Schrauben der Drahtklemmen fest, damit sich die Drähte nicht lösen können.

HINWEIS: Der Drahtdurchmesser für den Anschluss-Klemmblock sollte zwischen 12 und 24 AWG liegen.

Verbinden der RJ45-Ports

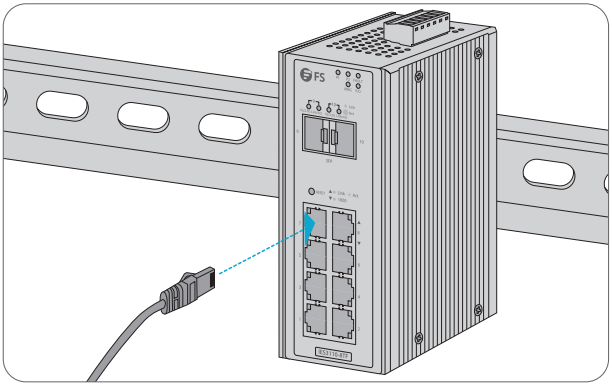

1. Schließen Sie ein Ethernet-Kabel an den RJ45-Port einer Kamera, eines APs für Außenbereiche, eines Computers oder eines anderen Netzwerkgeräts an.
2. Schließen Sie das andere Ende des Ethernet-Kabels an den RJ45-Port des Switches an.

Verbinden der SFP-Ports

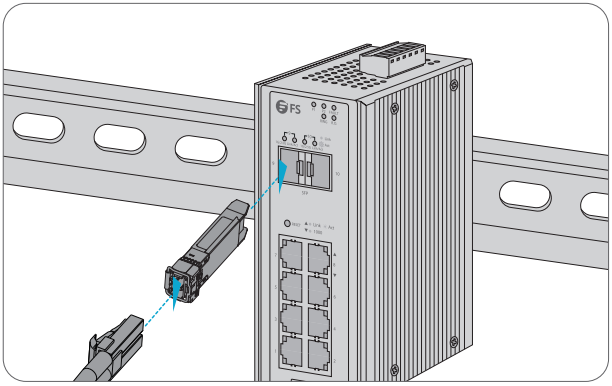

1. Verbinden Sie den kompatiblen SFP-Transceiver mit dem SFP-Port.
2. Schließen Sie ein Glasfaserkabel an den Glasfaser-Transceiver an. Schließen Sie dann das andere Ende des Kabels an ein anderes Glasfasergerät an.

Konfigurieren des Switches

Konfigurieren des Switches über die webbasierte Schnittstelle

Schritt 1: Schließen Sie den Computer mit dem Netzwerkkabel an einen beliebigen RJ45-Port des Switches an.
Schritt 2: Stellen Sie die IP-Adresse des Computers auf **192.168.1.x** ein („x“ ist eine beliebige Zahl zwischen 2 und 255).
Schritt 3: Öffnen Sie einen Webbrowser, geben Sie die Standard-IP-Adresse des Switches 192.168.1.1 ein und geben Sie den Standard-Benutzernamen und das Standard-Passwort admin/admin ein.
Schritt 4: Klicken Sie auf **Login**, um die webbasierte Konfigurationsseite anzuzeigen.

Fehlerbehebung

Der 100M/1G/2,5G-Port funktioniert nicht

1. Stellen Sie sicher, dass das optische Modul und das Kabel keine Probleme aufweisen.
2. Überprüfen Sie, ob die Konfiguration an beiden Enden des Kommunikationsgeräts auf „Auto“ oder „Forced Rate“ eingestellt ist.

Der Switch lässt sich nicht remote verbinden

1. Testen Sie die Netzwerkverbindung mittels Ping.
2. Wenn das Netzwerk erreichbar ist, versuchen Sie, den Switch neu zu starten.
3. Prüfen Sie, ob der entsprechende Dienst aktiviert ist.

Der Port funktioniert nicht und die LED-Anzeige ist aus

1. Stellen Sie sicher, dass die Switch-Ports nicht heruntergefahren sind.
2. Prüfen Sie, ob der Switch die DDM-Informationen lesen kann.
3. Überprüfen Sie, ob die Port-Geschwindigkeit richtig eingestellt ist.
4. Versuchen Sie, das Switch-Kabel in einer Schleife zu verlegen.

RJ45-Port ist nicht verbunden oder empfängt/überträgt fehlerhafte Frames

1. Tauschen Sie das Twisted-Pair-Kabel aus.
2. Überprüfen Sie, ob die Port-Konfiguration den gleichen Arbeitsmodus wie der verbundene Switch hat.

Produktgarantie

FS garantiert seinen Kunden, dass wir bei Schäden oder fehlerhaften Artikeln, die auf unsere Verarbeitung zurückzuführen sind, eine kostenlose Rückgabe innerhalb von 30 Tagen nach Erhalt der Ware anbieten. Dies gilt nicht für Sonderanfertigungen oder maßgeschneiderte Lösungen.

Garantie: Für das Produkte gilt eine eingeschränkte Garantie von 5 Jahren auf Material- und Verarbeitungsfehler. Weitere Einzelheiten über die Garantie finden Sie hier:
https://www.fs.com/de/policies/warranty.html

Rückgabe: Wenn Sie den/die Artikel zurückgeben möchten, finden Sie Informationen zum Rückgabeverfahren hier:
https://www.fs.com/de/policies/day_return_policy.html

Online-Ressourcen

Weitere technische Dokumente finden Sie hier:
https://www.fs.com/de/technical_documents.html

Holen Sie sich die FS App

Scannen Sie den QR-Code, um die FS App aus dem App Store oder Google Play Store herunterzuladen und zu installieren, oder gehen Sie auf
https://www.fs.com/de/appdownload.html

Download on the App Store GET IT ON Google Play

Introduction

Nous vous remercions d'avoir choisi le switch manageable IES3110-8TF. Ce guide est conçu pour vous familiariser avec la configuration du switch et décrit comment procéder à son installation.

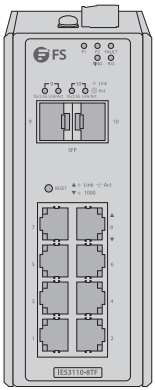

IES3110-8TF

Accessoires

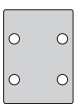

Support de Montage x2



Vis M3 x4



Capuchon Anti-poussière RJ45 x8

NOTE : 1. Le switch est livré avec des capuchons anti-poussière. Conservez-les soigneusement et utilisez-les pour protéger les ports inactifs.
2. Les accessoires peuvent varier par rapport à l'illustration.

Présentation du Matériel

Ports du Panneau Frontal

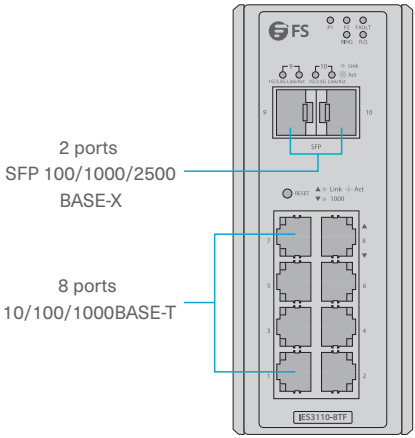

Ports	Description
RJ45	Ports 10/100/1000BASE-T pour connexion Ethernet
SFP	Ports SFP pour connexion 100M/1G/2.5G

Panneau Supérieur

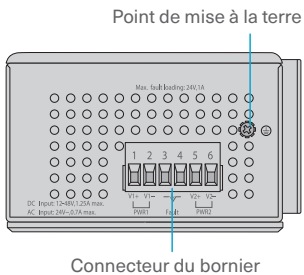

Panneau Arrière

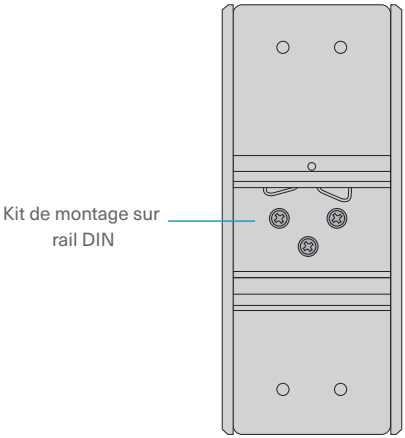

LED du Panneau Frontal

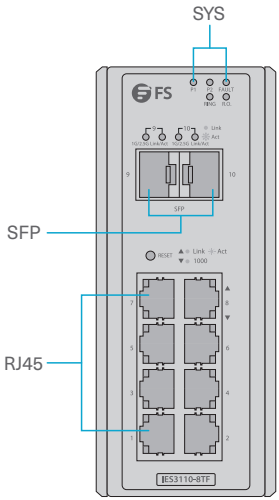

LED		État		Description
SYSTEM	P1	Vert		Le switch est allumé.
	P2	Vert		Le switch est allumé.
	Fault	Vert		Indique une panne de courant.
	Ring	Vert		L'anneau ERPS a été créé avec succès.
	R.O.	Vert		Lle switch a été activé pour le propriétaire de l'anneau.
RJ45	LINK/ACT	Vert	Allumé	La liaison sur ce port est établie avec succès.
			Clignote	Le switch envoie ou reçoit activement des données sur ce port.
	1000	Orange	Allumé	Le port est relié avec succès au réseau à 1000Mbps.
			Éteint	Le port est relié avec succès au réseau à 10Mbps ou 100Mbps.
SFP	LINK/ACT	Vert	Allumé	La liaison sur ce port a été établie avec succès.
			Clignote	Le switch envoie ou reçoit activement des données sur ce port.
	1000	Orange	Allumé	Le port est relié avec succès au réseau à 1000Mbps.
			Éteint	Le port est relié avec succès au réseau à 100Mbps.

Conditions d'Installation

Avant de commencer l'installation, assurez-vous que vous disposez des éléments suivants :

- Stations de travail équipées de Windows XP/2003/Vista/7/8/10/2008, MAC OS X ou version ultérieure, Linux, UNIX ou d'autres plateformes compatibles avec les protocoles TCP/IP.
- Les postes de travail sont équipés d'une carte d'interface réseau (NIC) Ethernet.
- Connexion au port Ethernet
  Câbles réseau - Utilisez des câbles réseau standard (UTP) avec des connecteurs RJ45.
  Le PC concerné dispose d'un navigateur Web.

NOTE : Il est recommandé d'utiliser Internet Explorer 8.0 ou une version supérieure pour accéder au switch. Si l'interface web du switch industriel n'est pas accessible, veuillez désactiver le logiciel antivirus ou le pare-feu, puis réessayez.

Installation du Switch

Installation sur rail DIN

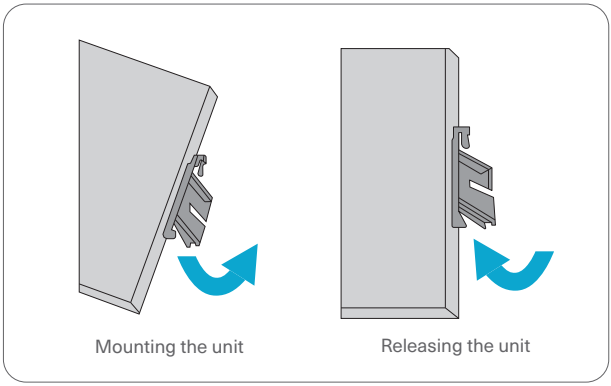

1. Positionner l'unité devant le rail DIN et accrocher le support de montage en haut du rail.
2. Faites pivoter le switch vers le bas, en direction du rail, pour le verrouiller en place. Vous saurez qu'il est bien fixé lorsque vous entendrez un déclic.
3. Pour retirer l'unité, tirez-la vers le bas pour dégager le bas du rail DIN et faites-la pivoter pour l'éloigner du rail.

Installation Murale

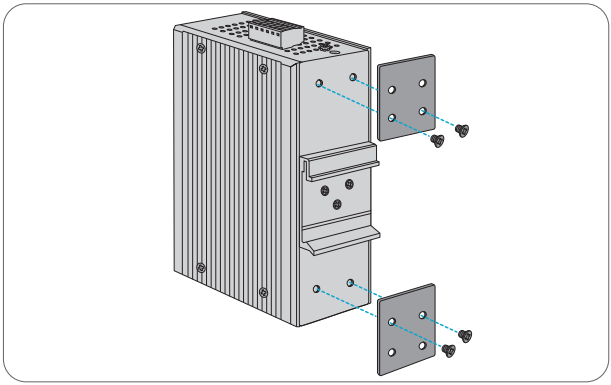

Visser le support de montage sur le switch avec des vis M3.

Mise à la Terre du Switch

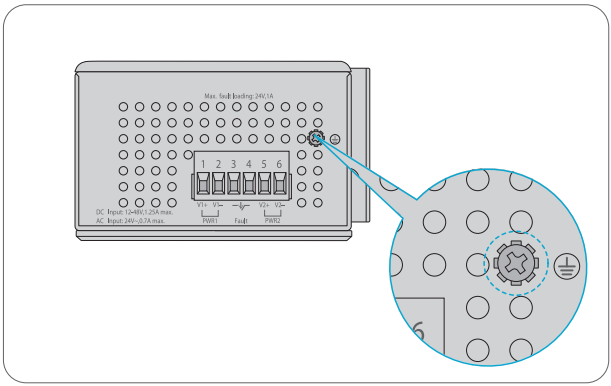

La mise à la terre et l'acheminement des fils permettent de limiter les effets du bruit dû aux interférences électromagnétiques (EMI). Faites passer la connexion depuis la vis de mise à la terre jusqu'à la surface de mise à la terre avant de connecter les appareils.

NOTE : Ce produit doit être installé sur une surface d'installation correctement mise à la terre, telle qu'un panneau métallique.

Branchement de l'Alimentation

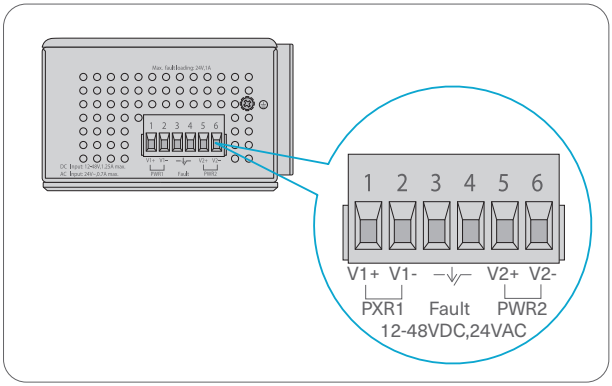

Le panneau supérieur du switch indique une prise d'alimentation AC/DC et se compose d'un connecteur de bloc terminal à 6 contacts. Veuillez suivre les étapes ci-dessous pour insérer le câble d'alimentation.

1. Insérez les fils d'alimentation CA ou CC positifs/négatifs dans les contacts 1 et 2 pour l'alimentation 1, ou dans les contacts 5 et 6 pour l'alimentation 2.

No.	Dénomination	Description
1	V1+,V2+	Ligne vivante/positive
2	V1-,V2-	Ligne nulle/Négative
3	⏚	Requiert une connexion à la terre adéquate

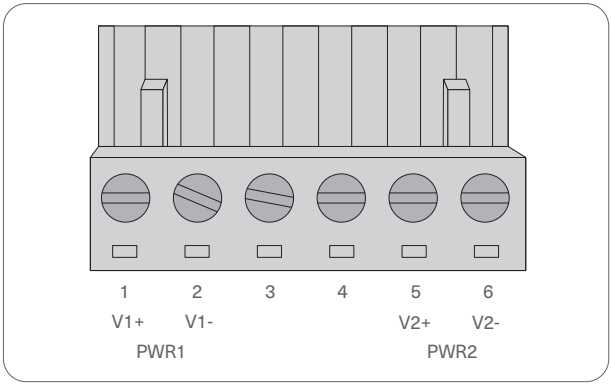

Broche positive (+)	Broche négative (-)
Broches 1/5	Broches 2/6

2. Serrez les vis du serre-fil pour éviter que ceux-ci ne se desserrent.

NOTE : Le calibre des fils du bornier doit être de 12 à 24 AWG.

Connexion des Ports RJ45

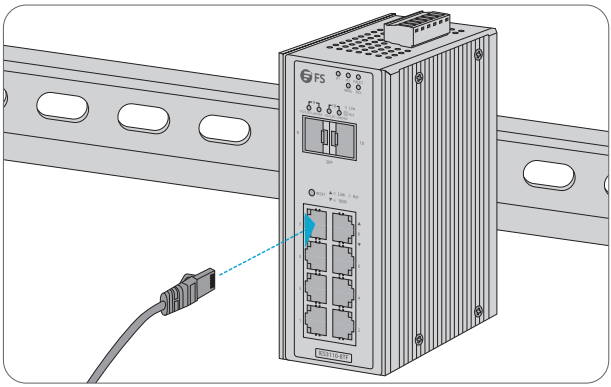

1. Connectez un câble Ethernet au port RJ45 d'une caméra, d'un point d'accès extérieur, d'un ordinateur ou tout autre périphérique réseau.
2. Connectez l'autre extrémité du câble Ethernet au port RJ45 du switch.

Connexion des Ports SFP

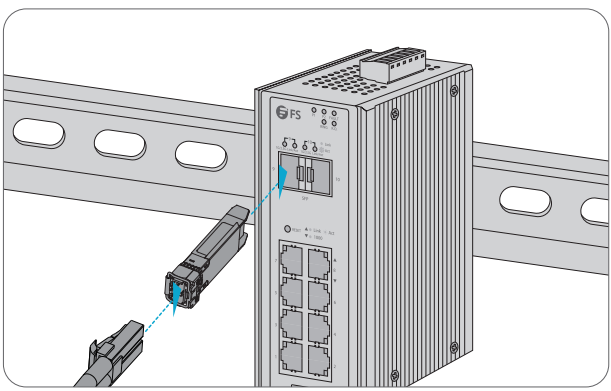

1. Branchez l'émetteur-récepteur SFP compatible dans le port SFP.
2. Connectez un câble à fibre optique à l'émetteur-récepteur à fibre optique. Connectez ensuite l'autre extrémité du câble à un autre dispositif à fibre optique.

Configuration du Switch

Configuration du switch à l'aide de l'interface Web

Étape 1 : Connectez l'ordinateur à n'importe quel port RJ45 du switch à l'aide du câble réseau.
Étape 2 : Définissez l'adresse IP de l'ordinateur sur **192.168.1.x** (« x » est un nombre compris entre 2 et 255).
Étape 3 : Ouvrez un navigateur web, entrez l'adresse IP par défaut du switch 192.168.1.1, et entrez le nom d'utilisateur et le mot de passe de défaut, admin/admin.
Étape 4 : Cliquez sur **Login** pour afficher la page de configuration basée sur le web.

Résolution des Problèmes

Le port 100M/1G/2.5G ne fonctionne pas

1. Assurez-vous que le module optique et le câble ne présentent aucun problème.
2. Vérifiez si la configuration aux deux extrémités du dispositif de communication est un taux automatique ou forcé.

Échec de la connexion à distance du switch

1. Testez la connectivité du réseau par ping.
2. Si le réseau est accessible, essayez de redémarrer le switch.
3. Vérifiez si le service correspondant est activé.

Le port ne fonctionne pas, l'indicateur LED est éteint

1. Assurez-vous que les ports du switch sont dans l'état « no shutdown ».
2. Vérifiez que le switch peut lire les informations DDM.
3. Vérifiez que le réglage de la vitesse du port est correct.
4. Essayez de boucler le câble du switch.

Le port RJ45 n'est pas connecté ou la réception/transmission de trames est erronée.

1. Remplacez le câble à paires torsadées.
2. Vérifiez que la configuration du port présente le même mode de fonctionnement que le switch connecté.

Garantie du Produit

FS garantit à ses clients que tout article endommagé ou défectueux en raison de sa fabrication pourra être retourné gratuitement dans un délai de 30 jours à compter de la date de réception de la marchandise. Cette garantie ne s'applique pas aux articles fabriqués sur mesure ou aux solutions personnalisées.

Garantie : Le produit bénéficie d'une garantie limitée de 5 ans contre les défauts matériels ou de fabrication. Pour plus de détails sur la garantie, veuillez consulter le site https://www.fs.com/fr/policies/warranty.html.

Retour : Si vous souhaitez retourner un ou plusieurs articles, vous trouverez des informations sur les modalités de retour sur le site https://www.fs.com/fr/policies/day_return_policy.html.

Ressource en Ligne

Pour obtenir des documents techniques supplémentaires, visitez le site :
https://www.fs.com/fr/technical_documents.html

Télécharger l'Application FS

Scannez le code QR pour télécharger et installer l'application FS à partir de l'App Store ou du Google Play Store ou allez sur https://www.fs.com/fr/appdownload.html

Download on the App Store

GET IT ON Google Play

イントロダクション

このたびは、産業用IES3110-8TFマネージドスイッチをお買いあげいただき、誠にありがとうございます。本ガイドは、スイッチの概要とネットワークへの導入方法について説明します。

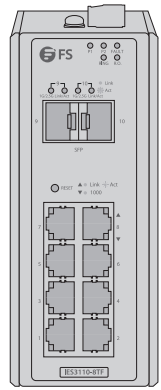

IES3110-8TF

アクセサリー

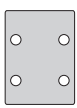

取付けブラケット x2



M3ネジ x4



RJ45ダストキャップ x8

注: 1. スイッチにはダスト キャップが付属しています。ダストキャップを適切に保管し、アイドルポートの保護に使用してください。
2. アクセサリーの図は参考用です。

ハードウェアの概要

フロントパネルのポート

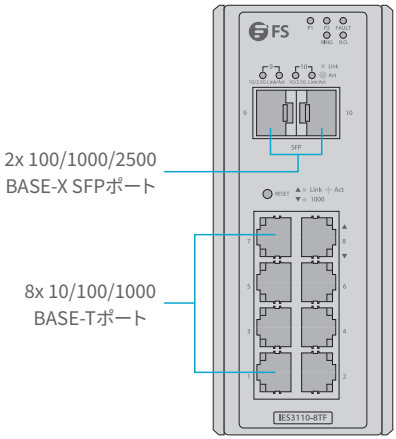

ポート	説明
RJ45	イーサネット接続用10/100/1000BASE-Tポート
SFP	100M/1G/2.5G接続用SFPポート

アッパーパネル

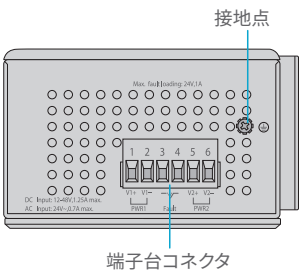

リアパネル

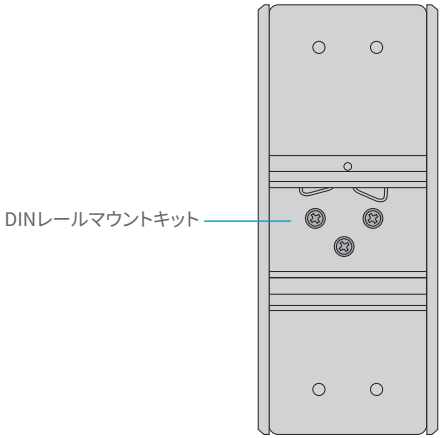

フロントパネルのLED

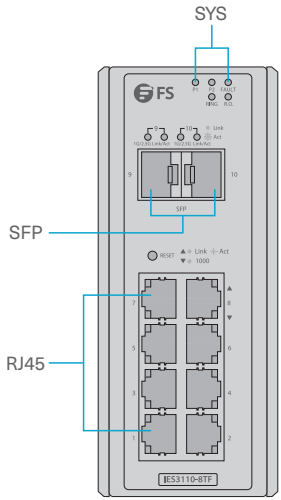

LED		状態		説明
SYSTEM	P1	緑色		スイッチに電力が供給されていることを示します。
	P2	緑色		スイッチに電力が供給されていることを示します。
	Fault	緑色		電源障害を示します。
	Ring	緑色		ERPSリングが正常に作成されたことを示します。
	R.O.	緑色		スイッチがRing Ownerになったことを示します。
RJ45	LINK/ACT	緑色	点灯	そのポートを介したリンクが正常に確立されたことを示します。
			点滅	スイッチがそのポート上でデータをアクティブに送受信していることを示します。
	1000	橙色	点灯	ポートが1000Mbpsでネットワークに正常に接続されていることを示します。
			消灯	ボートが10Mbpsまたは100Mbpsでネットワークに正常に接続されていることを示します。
SFP	LINK/ACT	緑色	点灯	そのポートを介したリンクが正常に確立されたことを示します。
			点滅	スイッチがそのポート上でデータをアクティブに送受信していることを示します。
	1000	橙色	点灯	ポートが1000Mbpsでネットワークに正常に接続されていることを示します。
			消灯	ポートが1000Mbpsでネットワークに正常に接続されていることを示します。

設置要件

設置前に、以下の条件が整っていることを確認してください。

- Windows XP/2003/Vista/7/8/10/2008、MAC OS X以降、Linux、UNIX、またはTCP/IPプロトコルに対応するその他のプラットフォーム。
- ワークステーションにはイーサネットNIC（ネットワークインターフェースカード）がインストールされています。
- イーサネットポート接続
  ネットワークケーブル - RJ45コネクタ付きの標準ネットワーク（UTP）ケーブルを使用してください。
  上記のPCにはWebブラウザがインストールされています。

注: スイッチにアクセスするには、Internet Explorer 8.0以降を使用することを推奨します。産業用マネージドスイッチのWebインタフェースにアクセスできない場合は、ウイルス対策ソフトウェアまたはファイアウォールをオフにしてから、もう一度お試しください。

スイッチの取り付け

DINレールマウント

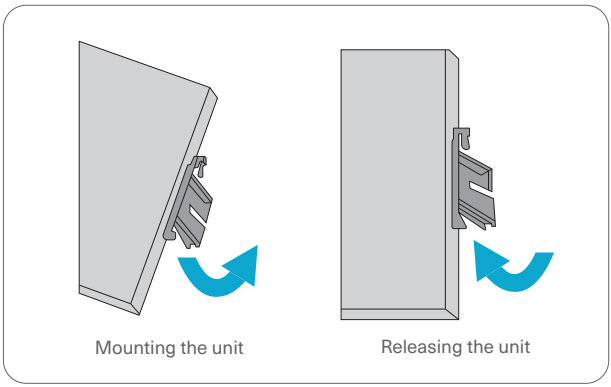

1. ユニットをDINレールの前に置き、取付けブラケットをレールの上部に引っ掛けます。
2. スイッチをレールに向かって下向きに回転させ、所定の位置に固定します。カチッと音がしたら固定されています。
3. ユニットを取り外すには、下に引いてDINレールの底を外し、回転させてレールから離します。

ウォールマウント

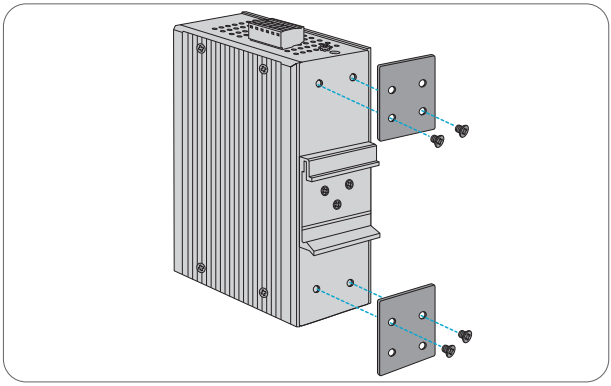

M3ネジを使用してスイッチの取付けブラケットを固定します。

スイッチの接地

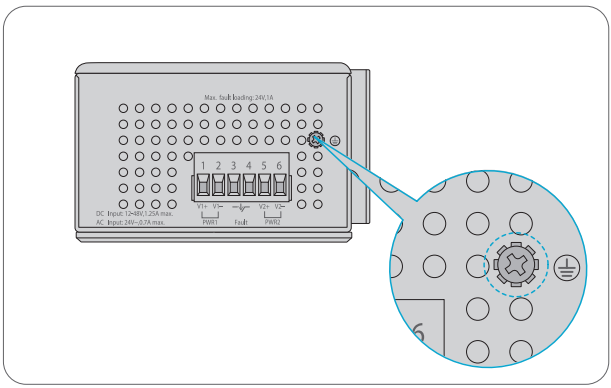

接地と配線の引き回しは、電磁干渉（EMI）によるノイズの影響を抑えるのに役立ちます。機器を接続する前に、接地ネジから接地面に接地接続を実行してください。

注： 本製品は、金属パネルなどの十分に接地された取付け面に取り付けるように設計されています。

電源の接続

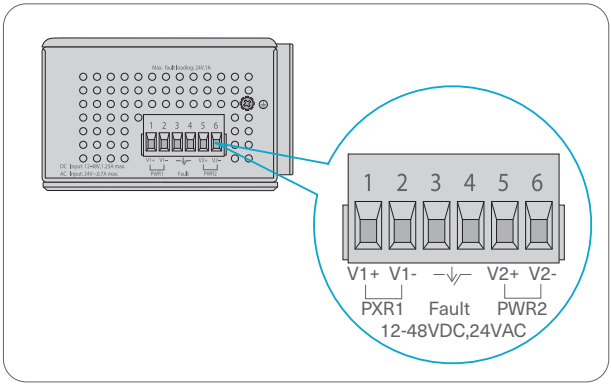

スイッチのアッパーパネルはAC/DC入力電源ソケットを示し、6つの接点を持つ1つの端子台コネクタで構成されています。以下の手順に従って電源線を挿入してください。

1. プラス/マイナスのACまたはDC電源線を、電源1の場合は接点1と2に、電源2の場合は接点5と6に挿入します。

No.	名称	説明
1	V1+、V2+	活線/プラス
2	V1-、V2-	ヌル線/マイナス
3	⏚	良好なアース接続が必要

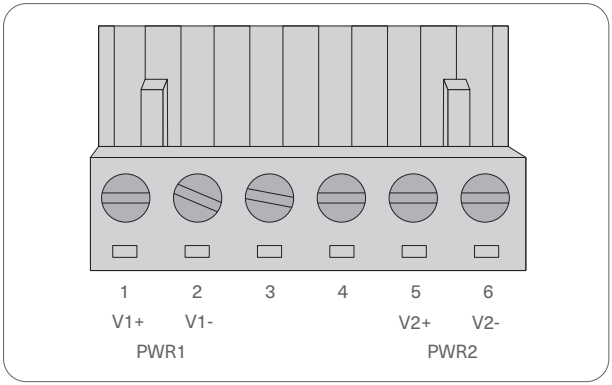

プラス (+) Pin	マイナス (-) Pin
Pin 1/5	Pin 2/6

2. ワイヤーが緩まないように、ワイヤークランプネジを締めます。

注: 端子台のワイヤーゲージは、12～24AWGの範囲である必要があります。

RJ45ポートの接続

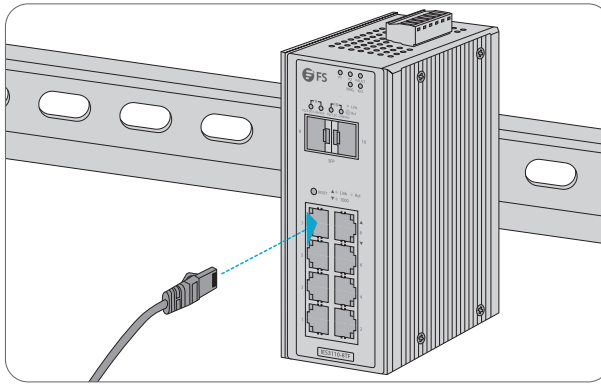

1. イーサネット ケーブルをカメラ、屋外用AP、コンピュータ、その他のネットワーク機器のRJ45ポートに接続します。
2. イーサネットケーブルのもう一方の端をスイッチのRJ45ポートに接続します。

SFPポートの接続

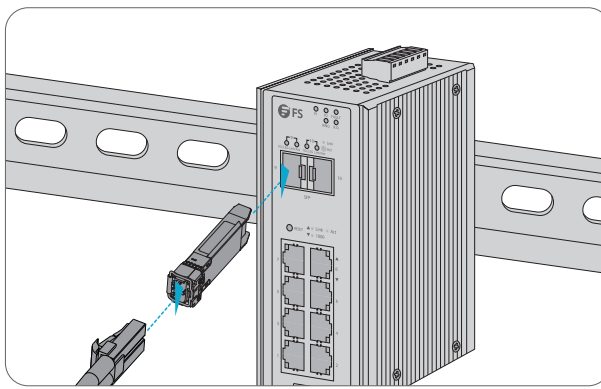

1. 互換性のあるSFPトランシーバをSFPポートに差し込みます。
2. 光ファイバケーブルをファイバトランシーバに接続します。次に、ケーブルのもう一方の端を別のファイバデバイスに接続します。

スイッチの設定

ウェブベースインターフェースからの設定

Step 1：ネットワークケーブルを使用して、コンピュータをスイッチの任意のRJ45ポートに接続します。
Step 2：コンピュータのIPアドレスを「192.168.1.x」（「x」は2～255の任意の数字）に設定します。
Step 3：Webブラウザを開き、スイッチのデフォルトIPアドレス「192.168.1.1」を入力し、デフォルトのユーザー名「admin」とパスワード「admin」を入力します。
Step 4：「Login」をクリックすると、ウェブベースの設定ページが表示されます。

トラブルシューティング

100M/1G/2.5Gポートが動作しない

1. 光モジュールとケーブルに問題がないことを確認してください。
2. 通信機器の両端の設定が自動または強制レートかを確認してください。

スイッチのリモート接続がうまくいかない

1. pingでネットワーク接続をテストしてください。
2. ネットワークに到達できる場合は、スイッチを再起動してください。
3. 対応するサービスが有効になっているか確認してください。

ポートが機能せず、LEDインジケータが消灯している

1. スイッチポートがノーシャットダウン状態であることを確認してください。
2. スイッチがDDM情報を読み取れるか確認してください。
3. ポートの速度設定が正しいか確認してください。
4. スイッチケーブルをループしてみてください。

RJ45ポートが接続できない、またはフレームの受信/送信でエラーがある

1. ツイストペアケーブルを交換します。
2. ポートの設定が、接続されているスイッチと共通の動作モードになっているか確認してください。

製品保証

FSは、カスタム製品又はカスタムソリューションを除き、当社の過失による製品の破損や不良品があった場合、お客様が製品を受け取った日から30日以内に無料で返品、交換をすることを保証します。

保証：この製品は、材料または製造上の欠陥に対して5年間の限定保証を提供します。保証の詳細については、下記のURLをご参照ください。
https://www.fs.com/jp/policies/warranty.html

返品：返品を希望される場合、方法については下記のURLをご参照ください。
https://www.fs.com/jp/policies/day_return_policy.html

オンラインリソース

その他の技術資料については、下記のURLをご参照ください。
https://www.fs.com/jp/technical_documents.html

FSアプリをダウンロード

QRコードを読み取り、App StoreまたはGoogle PlayストアからFSアプリをダウンロードしてインストールできます。若しくは下記のURLにアクセスしてください。
https://www.fs.com/jp/appdownload.html

Download on the App Store　GET IT ON Google Play

Compliance Information

ATTENTION!

Regulatory, Compliance, and Safety Information Informations relatives à la conformité et à a sécurité
https://www.fs.com/products/138510.html

FCC

Any Changes or modifications not expressly approved by the party responsible for compliance could void the user's authority to operate the equipment.

Note: This equipment has been tested and found to comply with the limits for a Class A digital device, pursuant to part 15 of the FCC Rules. These limits are designed to provide reasonable protection against harmful interference when the equipment is operated in a commercial environment. This equipment generates, uses, and can radiate radio frequency energy and, if not installed and used in accordance with the instruction manual, may cause harmful interference to radio communications. Operation of this equipment in a residential area is likely to cause harmful interference in which case the user will be required to correct the interference at his own expense.

This device complies with part 15 of the FCC Rules. Operation is subject to the following two conditions:
(1) This device may not cause harmful interference, and
(2) this device must accept any interference received, including interference that may cause undesired operation.

Equipment Grounding Warning

This equipment must be grounded. To reduce the risk of electric shock, never defeat the ground conductor or operate the equipment in the absence of a suitably installed ground conductor.
Contact the appropriate electrical inspection authority or an electrician if you are uncertain that suitable grounding is available.

A power cord connected to a socket-outlet with earthing connection.

CE

Warning:This is a class A product. In a domestic environment, this product may cause radio interference, in which case the user may be required to take adequate measures.

FS.COM GmbH hereby declares that this device is in compliance with the Directive 2014/30/EU, 2011/65/EU and (EU)2015/863. A copy of the EU Declaration of Conformity is available at
www.fs.com/company/quality_control.html.

Die FS.COM GmbH erklärt hiermit, dass dieses Gerät mit der Richtlinie 2014/30/EU, 2011/65/EU und (EU)2015/863. Eine Kopie der EU-Konformitätserklärung finden Sie unter www.fs.com/de/company/quality_control.html.

FS.COM GmbH déclare par la présente que ce dispositif est conforme à la Directive 2014/30/EU, 2011/65/EU et (EU)2015/863. Une copie de la Déclaration de Conformité de l'UE est disponible à l'adresse suivante
https://www.fs.com/fr/company/quality_control.html.

FS.COM GmbH
NOVA Gewerbepark Building 7, Am Gfild 7, 85375 Neufahrn bei Munich, Germany

UKCA

Hereby, FS.COM Innovation Ltd declares that this device is in compliance with the Directive SI 2016 No. 1091, SI 2012 NO. 3032.

FS.COM INNOVATION LTD
Unit 8, Urban Express Park, Union Way, Aston, Birmingham, B6 7FH, United Kingdom

ISED

CAN ICES-003(A)/NMB-003(A)

English: This device contains licence-exempt transmitter(s)/receiver(s) that comply with Innovation, Science and Economic Development Canada's licence-exempt RSS(s). Operation is subject to the following two conditions:
(1) This device may not cause interference.
(2) This device must accept any interference, including interference that may cause undesired operation of the device.
The digital apparatus complies with Canadian CAN ICES-003(A)/NMB-003(A).
French: Cet appareil contient des émetteurs/récepteurs exempts de licence qui sont conformes aux RSS exemptés de licence d'Innovation, Sciences et Développement économique Canada. L'exploitation est soumise aux deux conditions suivantes :
(1) Cet appareil ne doit pas provoquer d'interférences.
(2) Cet appareil doit accepter toute interférence, y compris les interférences susceptibles de provoquer un fonctionnement indésirable de l'appareil.
l'appareil numérique du ciem conforme canadien peut - 3 (a) / nmb - 3 (a).

WEEE

Waste Electrical and Electronic Equipment (WEEE)
This appliance is labelled in accordance with European Directive 2012/19/EU concerning waste electrical and electronic equipment (WEEE). The Directive determines the framework for the return and recycling of used appliances as applicable throughout the European Union. This label is applied to various products to indicate that the product is not to be thrown away, but rather reclaimed upon end of life per this Directive.
To avoid the potential effects on the environment and human health as a result of the presence of hazardous substances in electrical and electronic equipment, end users of electrical and electronic equipment should understand the meaning of the crossed-out wheeled bin symbol. Do not dispose of WEEE as unsorted municipal wasteand have to collect such WEEE separately.



Q.C. PASSED

Copyright © 2024 FS.COM All Rights Reserved.