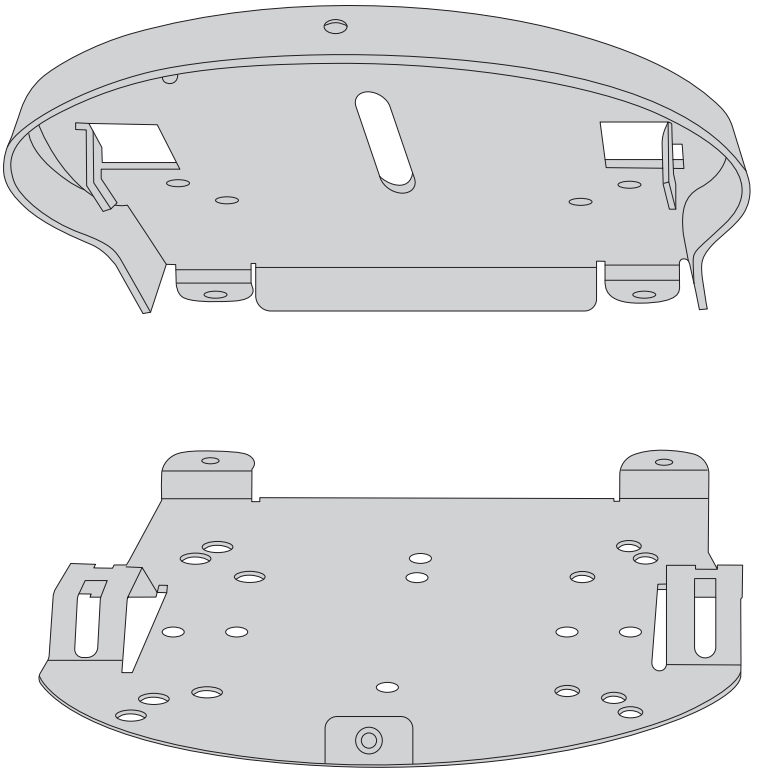

CCA-CB01

CEILING MOUNT

DECKENHALTERUNG

MONTAGE AU PLAFOND

天井マウント

Quick Start Guide V1.0

Quick Start Anleitung

Guide de Démarrage Rapide

クイックスタートガイド

1

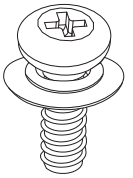

7X

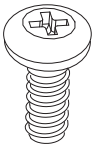

1X

2

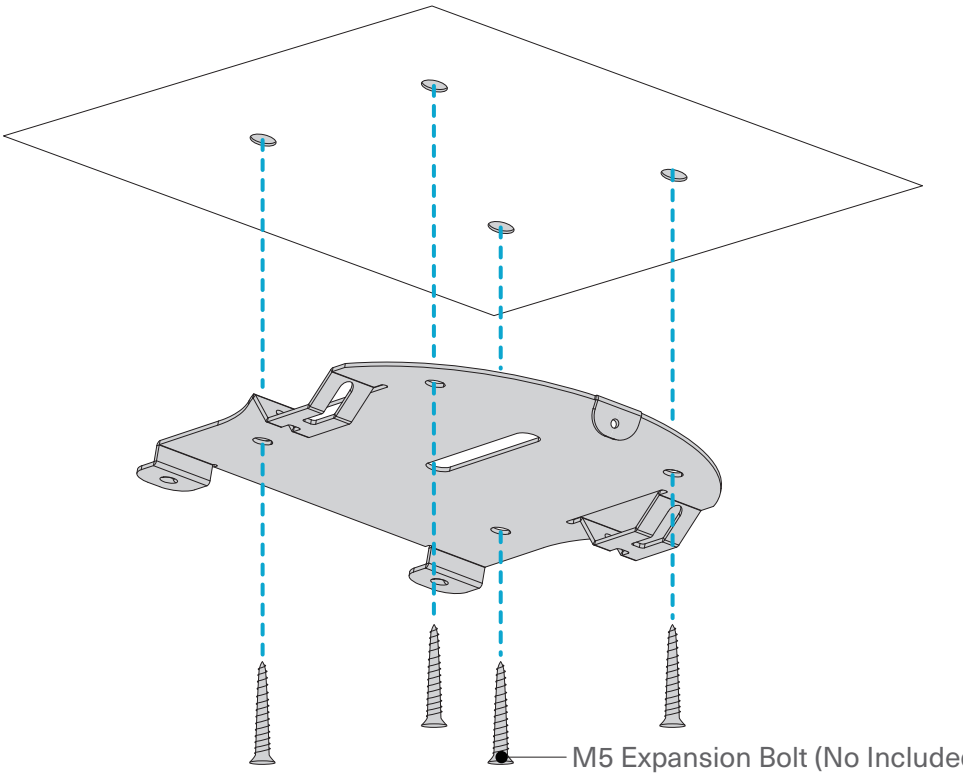

M5 Expansion Bolt (No Included)
M5-Dehnschraube (Nicht enthalten)
Boulon d'Expansion M5 (Non Inclus)
M5拡張ボルト（別売り）

NOTE: CCA-CB01 is compatible with FC730 and FC731-4K only.

HINWEIS: Die CCA-CB01 ist nur mit den Kameras FC730 und FC731-4K kompatibel.

NOTE : Le CCA-CB01 est compatible uniquement avec les FC730 et FC731-4K.

注: CCA-CB01はFC730およびFC731-4Kにのみ適合します。

3

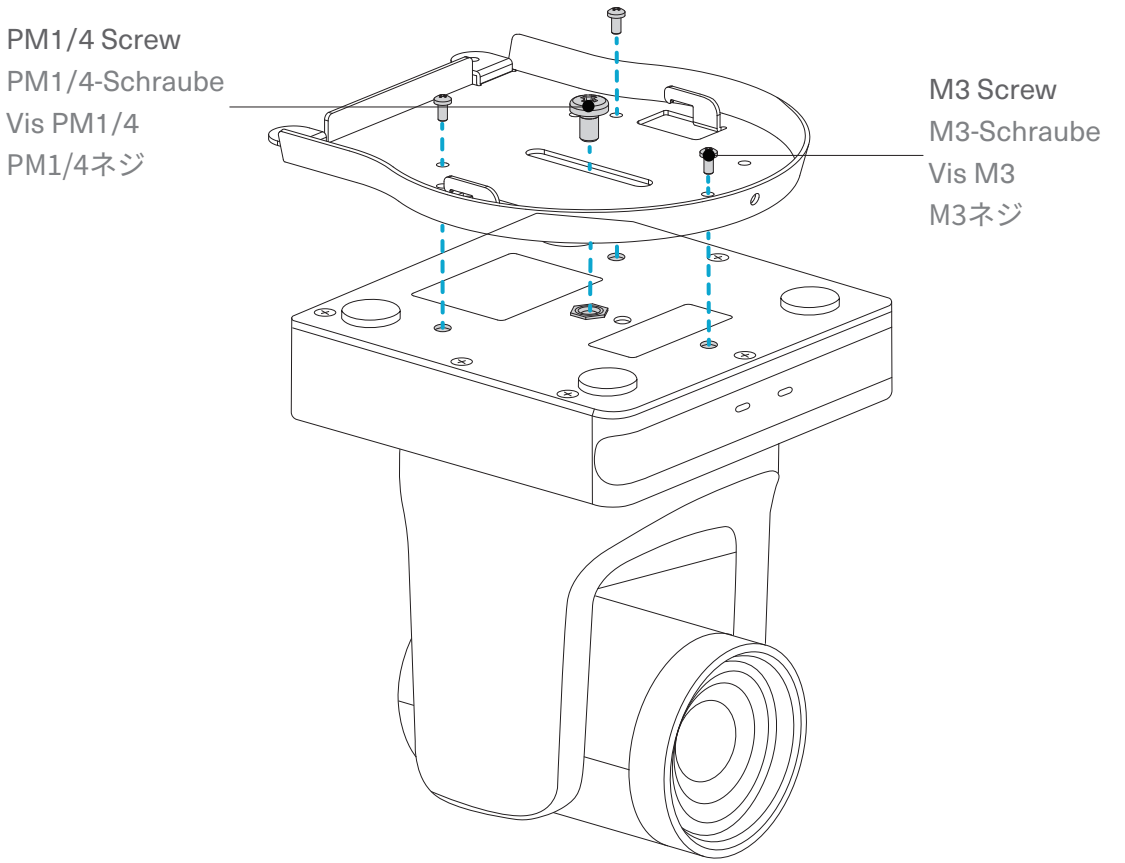

4

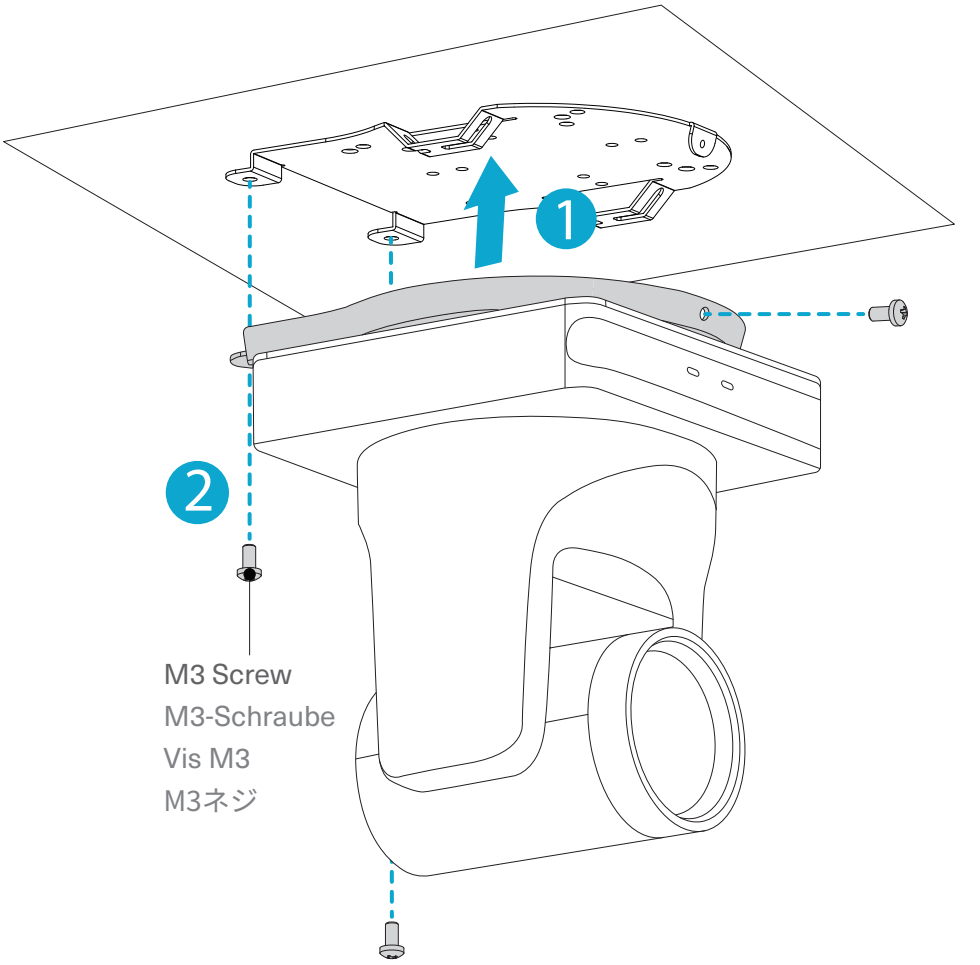

Q.C.PASSED

Copyright © 2024 FS.COM All Rights Reserved.