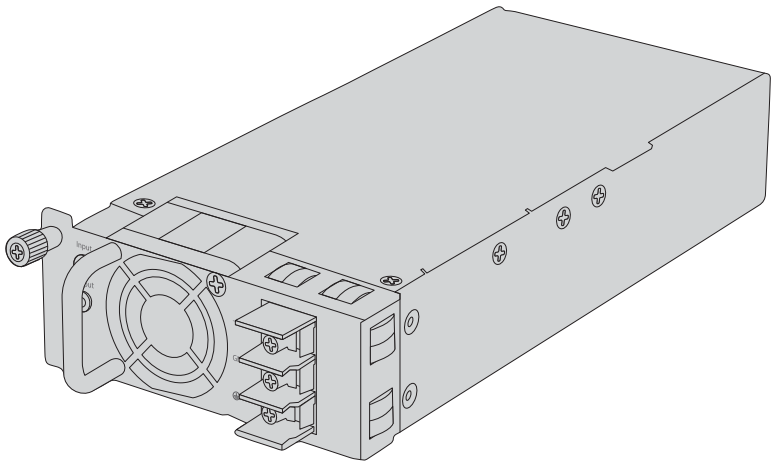

DD501M53.5-2M1

DC POWER SUPPLY MODULE

DC-STROMVERSORGUNGSMODUL

MODULES D'ALIMENTATION DC

Quick Start Guide V1.0

Quick-Start Anleitung

Guide de Démarrage Rapide

1

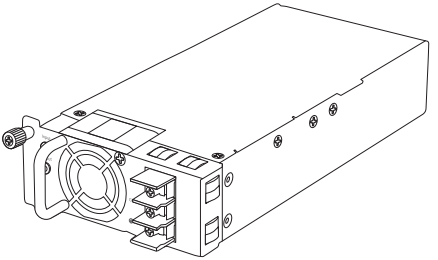

The power module is compatible with the S3410-24TS-P and S5810-48TS-P switches.

Dieses Stromversorgungsmodul ist mit den Switches S3410-24TS-P und S5810-48TS-P kompatibel.

Le module d'alimentation est compatible avec les switchs S3410-24TS-P et S5810-48TS-P.

2

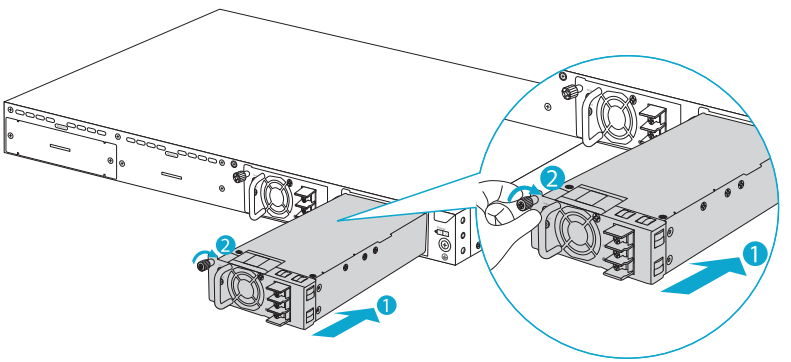

Insert the power module into the slot along the rail.

Setzen Sie das Stromversorgungsmodul in den Steckplatz entlang der Schiene ein.

Insérez le module d'alimentation dans l'emplacement le long du rail.

NOTE: If there is a filler panel, press the release button on the panel to remove it first.

HINWEIS: Wenn eine Abdeckplatte vorhanden ist, drücken Sie zuerst die Entriegelungstaste auf der Platte, um sie zu entfernen.

NOTE : S'il y a un panneau de remplissage, appuyez sur le bouton de libération du panneau pour le retirer.

3

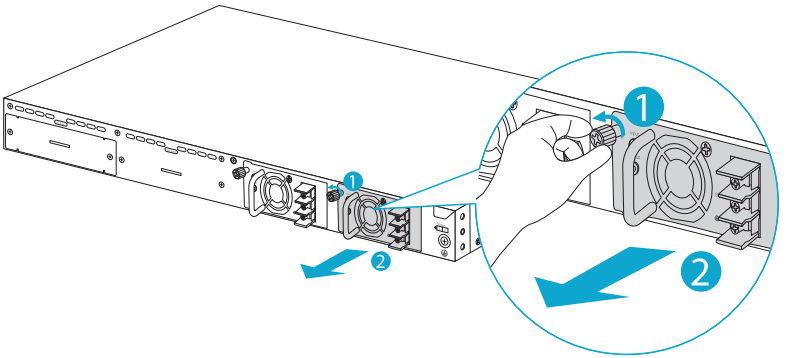

Hold the handle and pull the module out slowly.

Halten Sie den Griff fest und ziehen Sie das Modul langsam heraus.

Saisissez la poignée et retirez lentement le module.

CAUTION: Install a filler panel in the location where the power module is removed to ensure the normal ventilation, heat dissipation and dust reduction in the switch.

ACHTUNG: Bringen Sie an der Stelle, an der das Stromversorgungsmodul entfernt wird, eine Abdeckplatte an, um die normale Belüftung, Wärmeableitung und Staubreduzierung im Switch zu gewährleisten.

ATTENTION : Installez un panneau de remplissage à l'endroit où le module d'alimentation est retiré afin de garantir une ventilation normale, la dissipation de la chaleur et la réduction de la poussière dans le switch.

4



Warranty: The products enjoy a 1-year limited warranty against defects in materials or workmanship. For more details about the warranty, please check at
https://www.fs.com/policies/warranty.html
Garantie: Für die Produkte gilt eine eingeschränkte 1-Jahres-Garantie auf Material- und Verarbeitungsfehler. Weitere Einzelheiten über die Garantie finden Sie unter
https://www.fs.com/de/policies/warranty.html
Garantie : Les produits bénéficient d'une garantie limitée d'un an contre les défauts matériels ou de fabrication. Pour plus de détails sur la garantie, veuillez consulter la page suivante
https://www.fs.com/fr/policies/warranty.html



Return: If you want to return the item(s), information on how to return can be found at
https://www.fs.com/policies/day_return_policy.html
Rückgabe: Wenn Sie den/die Artikel zurückgeben möchten, finden Sie Informationen zum Rückgabeverfahren unter
https://www.fs.com/de/policies/day_return_policy.html
Retour : Si vous souhaitez retourner un ou plusieurs articles, vous trouverez des informations sur la procédure de retour à la page suivante
https://www.fs.com/fr/policies/day_return_policy.html

Compliance Information

FCC

Note: This equipment has been tested and found to comply with the limits for a Class A digital device, pursuant to part 15 of the FCC Rules. These limits are designed to provide reasonable protection against harmful interference when the equipment is operated in a commercial environment. This equipment generates, uses, and can radiate radio frequency energy and, if not installed and used in accordance with the instruction manual, may cause harmful interference to radio communications. Operation of this equipment in a residential area is likely to cause harmful interference in which case the user will be required to correct the interference at his own expense.

This device complies with part 15 of the FCC Rules. Operation is subject to the following two conditions:
(1) This device may not cause harmful interference, and
(2) this device must accept any interference received, including interference that may cause undesired operation.

CE

FS.COM GmbH hereby declares that this device is in compliance with the Directive 2014/30/EU. A copy of the EU Declaration of Conformity is available at
www.fs.com/company/quality_control.html

Die FS.COM GmbH erklärt hiermit, dass dieses Gerät mit der Richtlinie 2014/30/EU konform ist. Eine Kopie der EU-Konformitätserklärung nden Sie unter
www.fs.com/de/company/quality_control.html

FS.COM GmbH déclare par la présente que cet appareil est conforme à la Directive 2014/30/UE. Une copie de la Déclaration UE de Conformité est disponible sur
https://www.fs.com/fr/company/quality_control.html

FS.COM LIMITED
24F, Infore Center, No.19, Haitian 2nd Rd,
Binhai Community, Yuehai Street,Nanshan
District, Shenzhen City

FS.COM GmbH
NOVA Gewerbepark Building 7, Am
Gfild 7, 85375 Neufahrn bei Munich, Germany

UKCA

Hereby, FS.COM Innovation Ltd declares that this device is in compliance with the Directive SI 2016 No. 1091.

IC

CANICES-3(A)/NMB-3(A)

English: This device contains licence-exempt transmitter(s)/receiver(s) that comply with Innovation, Science and Economic Development Canada's licence-exempt RSS(s). Operation is subject to the following two conditions:

(1) This device may not cause interference.

(2) This device must accept any interference, including interference that may cause undesired operation of the device.

The digital apparatus complies with Canadian CAN ICES-3 (A)/NMB-3(A).

French: Cet appareil contient des émetteurs/récepteurs exempts de licence qui sont conformes aux RSS exemptés de licence d'Innovation, Sciences et Développement économique Canada. L'exploitation est soumise aux deux conditions suivantes :

(1) Cet appareil ne doit pas provoquer d'interférences.

(2) Cet appareil doit accepter toute interférence, y compris les interférences susceptibles de provoquer un fonctionnement indésirable de l'appareil.

l'appareil numérique du ciem conforme canadien peut - 3 (a) / nmb - 3 (a).

Q.C. PASSED

Copyright © 2022 FS.COM All Rights Reserved.