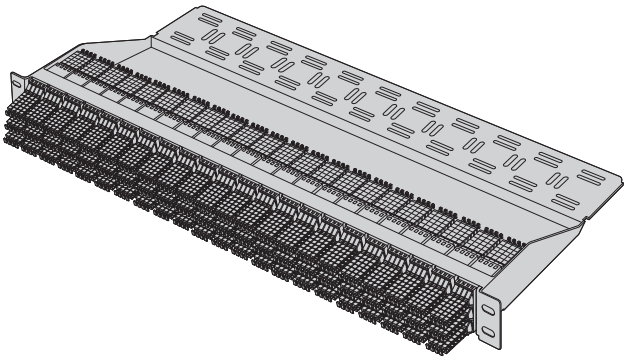

FS-FAP66MMCS

# MMC ADAPTER PANEL

MMC Adapterplatte

PANNEAU ADAPTATEUR MMC

MMCアダプターパネル

**Quick Start Guide** V1.0

Quick Start Anleitung

Guide de Démarrage Rapide

クイックスタートガイド

# 1



4X



4X

**Optional (Not Included)**

Optional (nicht enthalten)

En Option (Non Inclus)

オプション (別売)



# 2

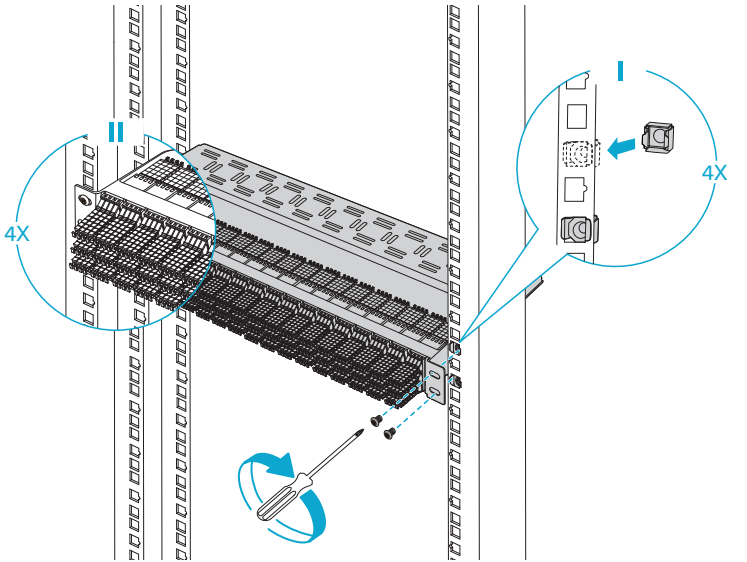

# Compliance Information

## CE

FS.COM GmbH hereby declares that this device is in compliance with the Directive 2011/65/EU and (EU)2015/863. A copy of the EU Declaration of Conformity is available at www.fs.com/company/quality_control.html.

FS.COM GmbH déclare par la présente que ce dispositif est conforme à la Directive 2011/65/EU et (EU)2015/863. Une copie de la Déclaration de Conformité de l'UE est disponible à l'adresse suivante https://www.fs.com/fr/company/quality_control.html.

Die FS.COM GmbH erklärt hiermit, dass dieses Gerät mit der Richtlinie 2011/65/EU und (EU)2015/863. Eine Kopie der EU-Konformitätserklärung finden Sie unter www.fs.com/de/company/quality_control.html.

FS.COM GmbH
Röntgenstraße 18, 85757 Karlsfeld, Germany

## UKCA

Hereby, FS.COM Innovation Ltd declares that this device is in compliance with the Directive SI 2012 NO. 3032.

Par la présente, FS.COM Innovation Ltd déclare que cet appareil est conforme à la directive SI 2012 NO. 3032.

FS.COM INNOVATION LTD
Unit 8, Urban Express Park, Union Way, Aston, Birmingham, B6 7FH, United Kingdom

Q.C. PASSED

Copyright © 2026 FS.COM All Rights Reserved.