

S2500L SERIES UNMANAGED SWITCHES

UNMANAGED SWITCHES DER SERIE S2500L
SWITCHS NON GÉRÉS DE LA SÉRIE S2500L
S2500Lシリーズアンマネージドスイッチ

Quick Start Guide V1.0
Quick Start Anleitung
Guide de Démarrage Rapide
クイックスタートガイド

Introduction

Thank you for choosing the Unmanaged Switches. This guide is designed to familiarize you with the layout of the switches and describes how to deploy them in your network.

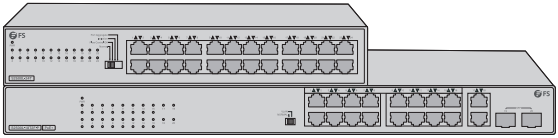

S2500L-24T

S2500L-18T2F-P

EN

Accessories

S2500L-18T2F-P

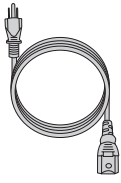

AC Power Cord x1



Rubber Pad x4



Mounting Bracket x2



KM Screw x8



Grounding Cable x1

S2500L-24T

EN

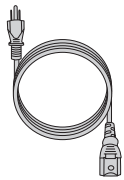

AC Power Cord x1



Rubber Pad x4

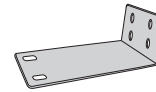

Mounting Bracket x2



KM Screw x8



Grounding Cable x1

NOTE: The accessories may vary from illustration, please prevail in kind.

NOTE: This power cord cannot be used with other devices, and other power cords should not be used with this device.

Hardware Overview

Front Panel Ports

S2500L-18T2F-P

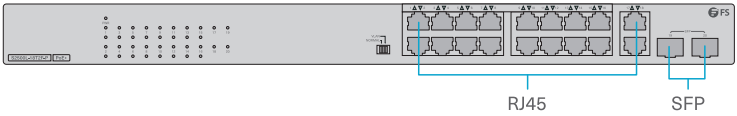

S2500L-24T

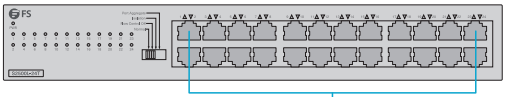

Ports	Description
RJ45	10/100/1000BASE-T ports for Ethernet connection. Ports 1-16 of S2500L-18T2F-P support the PoE function
SFP	SFP ports for 1Gbps connection

Front Panel LEDs

S2500L-18T2F-P

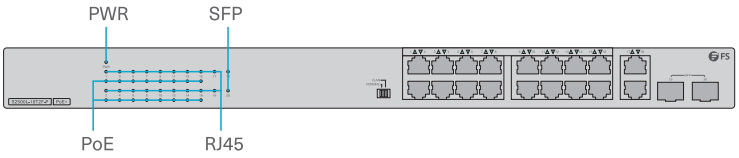

S2500L-24T

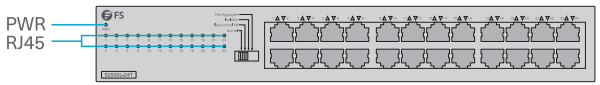

LEDs	State	Description
PWR	Off	The switch is powered off.
	Solid Green	The switch is powered on.
RJ45(1-18 for S2500L-18T2F-P /1-24 for S2500L-24T)	Off	The port is not connected.
	Solid Orange	The port is connected at 10/100 Mbps.
	Blinking Orange	The port is transmitting or receiving data at 10/100 Mbps.
	Solid Green	The port is connected at 1000 Mbps.
	Blinking Green	The port is transmitting or receiving data at 1000 Mbps.
SFP	Off	The port is not connected.
	Solid Green	The port is connected at 1000 Mbps.
	Blinking Green	The port is transmitting or receiving data at 1000 Mbps.
PoE	Off	The port is not connected.
	Solid Green	The port is connected to a PD device.

Mode Switch

S2500L-18T2F-P

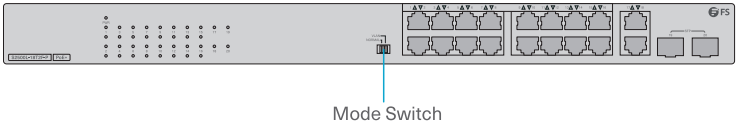

Switch	Modes	Description
Mode Switch	Normal	Standard mode
	VLAN	Ports 1-16 cannot communicate with each other, but can communicate with ports 17-20.

S2500L-24T

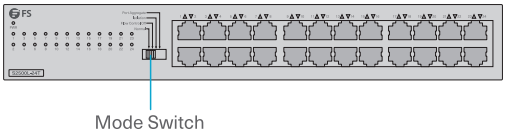

Switch	Modes	Description
Mode Switch	Normal	Enable Flow Control and all ports can communicate with each other.
	Flow Control Off	Disable Flow Control and all ports can communicate with each other.
	Isolation	Ports 1-22 can not communicate with each other, but can communicate with the uplink ports 23-24.
	Port Aggregate	All ports are interoperable, and ports 23-24 are the sink ports.

Installation Requirements

Before you begin the installation, make sure that you have the following:

- ESD bracelet (or ESD gloves).
- Phillips screwdriver, M6 Screws and cage nuts.
- Standard-sized 19" wide rack with a minimum of 1U height available.

Site Environment:

- Do not operate it in an area that exceeds an ambient temperature of 40°C.
- The installation site must be well-ventilated. Make sure that there is adequate airflow around the switch.
- Make sure that the switch is level and stable to avoid any hazardous conditions.
- Do not install the equipment in a dusty environment.
- The installation site must be free from leaking or dripping water, heavy dew, and humidity.
- Make sure the rack and the working platform are well-earthed.
- Make sure the switch works in the proper AC input range and matches the voltage labeled on the switch.
- To keep the switch free from lightning, do not open the switch's shell even in power failure.
- Make sure the rack and the working platform are firm enough to support the weight of a switch and its accessories for installation.

Mounting the Switch

Desk Mounting

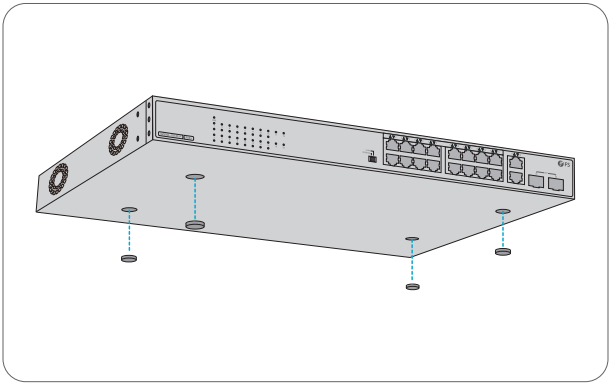

1. Attach four rubber pads to the bottom.
2. Place the switch on a desk.

Rack Mounting

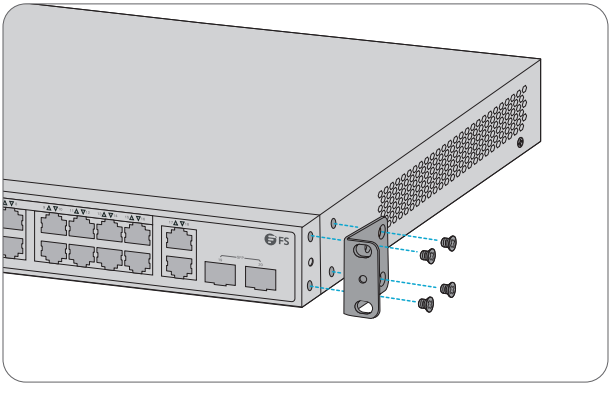

1. Secure the mounting brackets to the two sides of the switch with the supplied KM screws.

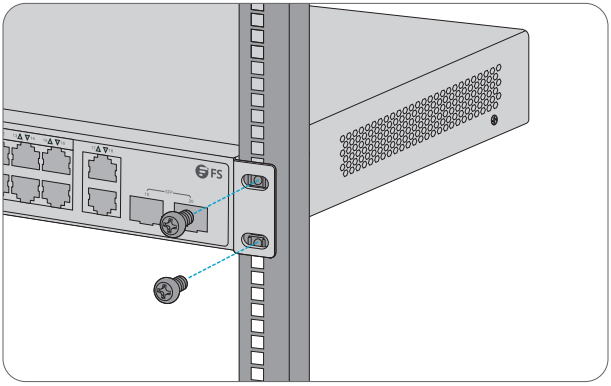

2. Attach the switch to the rack with M6 screws and cage nuts.

Grounding the Switch

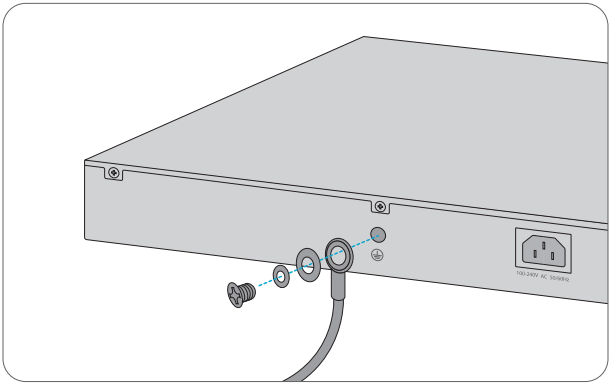

1. Connect one end of the grounding cable to a proper earth ground, such as the rack in which the switch is mounted.
2. Secure the grounding lug to the grounding point on the switch with the washers and the screw.

CAUTION: The earth connection must not be removed unless all supply connections have been disconnected.

Connecting the RJ45 Ports

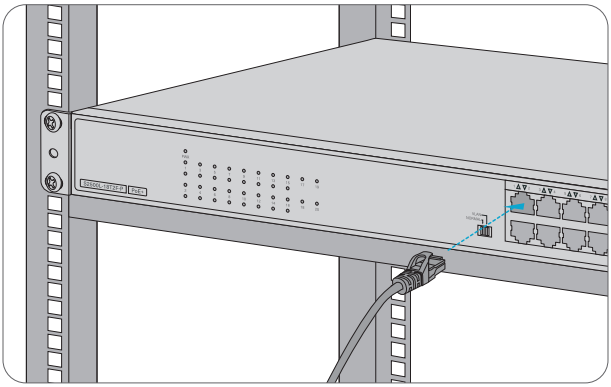

1. Connect an Ethernet cable to the RJ45 port of a network device.
2. Connect the other end of the Ethernet cable to the RJ45 port of the switch.

NOTE: Ports 1-16 of S2500L-18T2F-P support the PoE function and can be directly connected to PD devices with network cables.

Connecting the SFP Ports

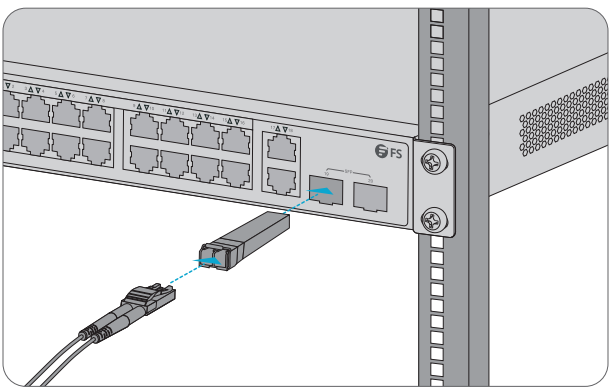

1. Plug the compatible SFP transceiver into the SFP port.
2. Connect a fiber optic cable to the fiber transceiver. Then connect the other end of the cable to another fiber device.

WARNING: Laser beams will cause eye damage. Do not look into bores of transceivers or optical fibers without eye protection.

EN

Connecting the Power

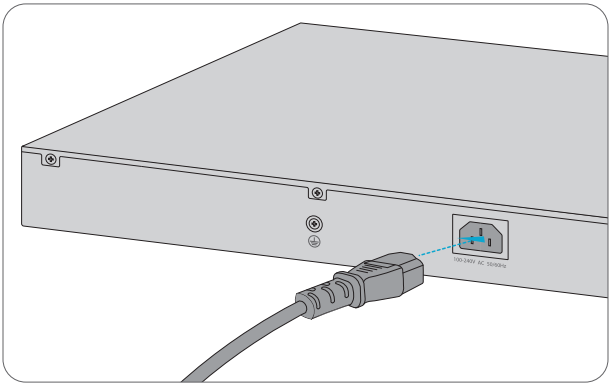

1. Plug the AC power cord into the power port on the switch.
2. Connect the other end of the power cord to an AC power source.

WARNING: Do not install the power cord while the power is on.

Troubleshooting

The Power Indicator Is Not On

1. Check whether the switch is well connected to the power supply.
2. Check whether the input voltage of the switch meets the power supply requirements.

The Indicator Light of the Device Access Port Is Not On

1. Check whether the switch and the access device are connected properly.
2. Check whether the access device is working properly.
3. Check whether the network cable length is less than 100m.

The PoE Port Does Not Provide Power to the Device

1. When the PoE port is connected to a non-PoE powered device, it only transmits data and does not provide PoE power supply.
2. The power required by the PoE powered device exceeds the maximum output power of the connected PoE port.

Product Warranty

FS ensures our customers that for any damage or faulty items due to our workmanship, we will offer a free return within 30 days from the day you receive your goods. This excludes any custom-made items or tailored solutions.

Warranty: The products enjoy a 2-year limited warranty against defects in materials or workmanship. For more details about the warranty, please check at https://www.fs.com/policies/warranty.html

Return: If you want to return the item(s), information on how to return can be found at https://www.fs.com/policies/day_return_policy.html

Online Resource

For additional technical documents, visit: https://www.fs.com/technical_documents.html

Download the FS App

Scan the QR code to download and install the FS app from the App Store or Google Play Store or go to https://www.fs.com/appdownload.html

Download on the App Store GET IT ON Google Play

Einführung

Vielen Dank, dass Sie sich für die Unmanaged Switches entschieden haben. In dieser Anleitung werden Sie mit dem Aufbau der Switches vertraut gemacht und erfahren, wie Sie sie in Ihrem Netzwerk einsetzen können.

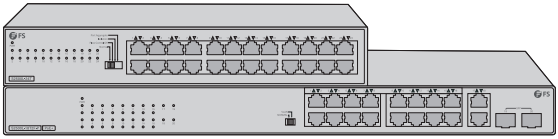

S2500L-24T

S2500L-18T2F-P

Zubehör

S2500L-18T2F-P

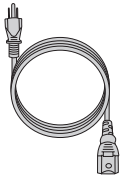

AC-Netzkabel x1



Gummipad x4



Montagehalterungen x2



KM-Schraube x8



Erdungskabel x1

S2500L-24T

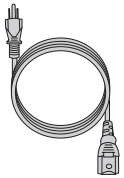

AC-Netzkabel x1



Gummipad x4

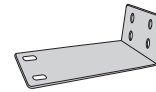

Montagehalterungen x2



KM-Schraube x8



Erdungskabel x1

HINWEIS: Bitte beachten Sie, dass das Zubehör von der Abbildung abweichen kann.

HINWEIS: Dieses Netzkabel kann nicht mit anderen Geräten verwendet werden, und andere Netzkabel sollten nicht mit diesem Gerät verwendet werden.

Hardware-Übersicht

Ports an der Vorderseite

S2500L-18T2F-P

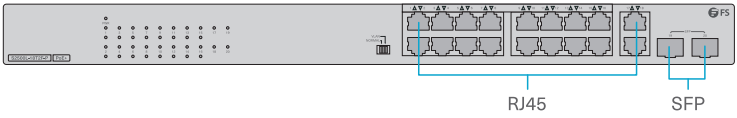

S2500L-24T

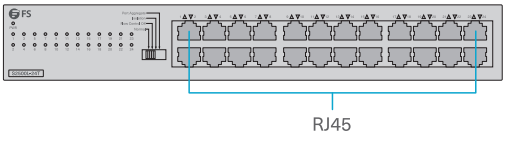

Ports	Beschreibung
RJ45	10/100/1000BASE-T-Ports für Ethernet-Verbindungen. Die Ports 1–16 des S2500L-18T2F-P unterstützen die PoE-Funktion.
SFP	SFP-Ports für 1Gbps-Verbindungen.

LEDs an der Vorderseite

S2500L-18T2F-P

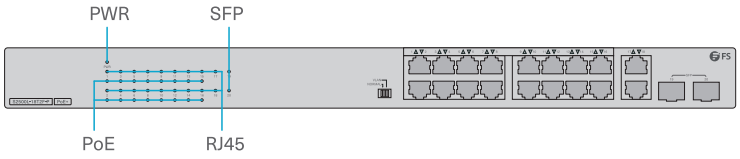

S2500L-24T

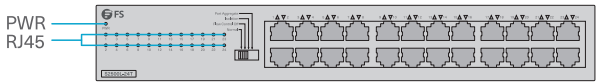

LEDs	Status	Beschreibung
PWR	Aus	Der Switch ist ausgeschaltet.
	Durchgehend grün	Der Switch ist eingeschaltet.
RJ45(1-18 for S2500L-18T2F-P /1-24 for S2500L-24T)	Aus	Der Port ist nicht verbunden.
	Durchgehend orange	Der Port ist mit 10/100 Mbps verbunden.
	Blinkt orange	Der Port überträgt oder empfängt Daten mit 10/100 Mbps.
	Durchgehend grün	Der Port ist mit 1000 Mbps verbunden.
	Blinkt grün	Der Port überträgt oder empfängt Daten mit 1000 Mbps.
SFP	Aus	Der Port ist nicht verbunden.
	Durchgehend grün	Der Port ist mit 1000 Mbps verbunden.
	Blinkt grün	Der Port überträgt oder empfängt Daten mit 1000 Mbps.
PoE	Aus	Der Port ist nicht verbunden.
	Durchgehend grün	Der Port ist mit einem PD-Gerät verbunden.

Modus-Switch

S2500L-18T2F-P

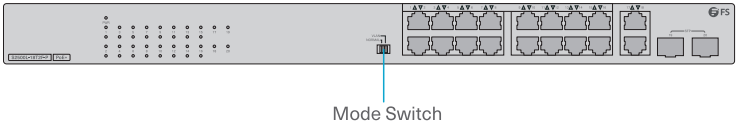

Switch	Modi	Beschreibung
Mode Switch	Normal	Standardmodus
	VLAN	Die Ports 1–16 können nicht untereinander kommunizieren, aber mit den Ports 17–20.

S2500L-24T

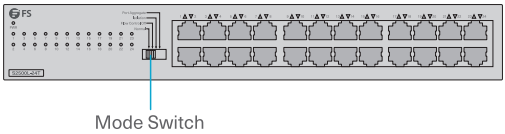

Switch	Modi	Beschreibung
Modus-Switch	Normal	Bei aktivierter Datenflusssteuerung können alle Ports untereinander kommunizieren.
	Flow Control Off	Bei deaktivierter Datenflusssteuerung können alle Ports miteinander kommunizieren.
	Isolation	Die Ports 1–22 können nicht untereinander kommunizieren, aber mit den Uplink-Ports 23–24.
	Port Aggregate	Alle Ports sind interoperabel. Die Ports 23–24 sind Sink-Ports.

Installationsanforderungen

Bevor Sie mit der Installation beginnen, stellen Sie sicher, dass Sie Folgendes haben:

- ESD-Armband (oder ESD-Handschuhe)
- Kreuzschlitzschraubendreher, M6-Schrauben und Käfigmuttern
- 19"-Standard-Rack mit einer Mindesthöhe von 1 HE.

Aufstellungsort:

- Nicht in Bereichen mit einer Umgebungstemperatur von über 40 °C betreiben.
- Der Aufstellungsort muss gut belüftet sein. Achten Sie darauf, dass der Switch von einem ausreichenden Luftstrom umgeben ist.
- Achten Sie darauf, dass der Switch waagerecht und stabil steht, um gefährliche Situationen zu vermeiden.
- Installieren Sie das Gerät nicht in staubigen Umgebungen.
- Der Aufstellungsort muss frei von auslaufendem oder tropfendem Wasser, starkem Tau und Feuchtigkeit sein.
- Stellen Sie sicher, dass das Rack und die Arbeitsplattform gut geerdet sind.
- Stellen Sie sicher, dass der Switch korrekt mit AC-Strom versorgt wird und die Spannung, die auf dem Switch angegebenen ist, übereinstimmt.
- Um den Switch vor Blitzeinschlag zu schützen, öffnen Sie das Switch-Gehäuse auch bei Stromausfall nicht.
- Stellen Sie sicher, dass das Rack und die Arbeitsplattform stabil genug sind, um das Gewicht eines Switches und seines Zubehörs für die Installation zu tragen.

Montage des Switches

Tisch-Montage

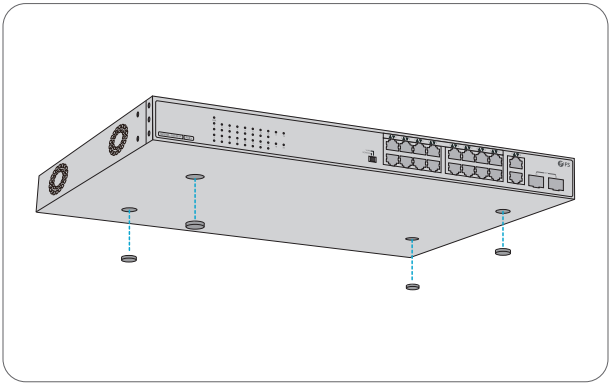

1. Bringen Sie vier Gummipads an der Unterseite an.
2. Stellen Sie den Switch auf einen Tisch.

Rack-Montage

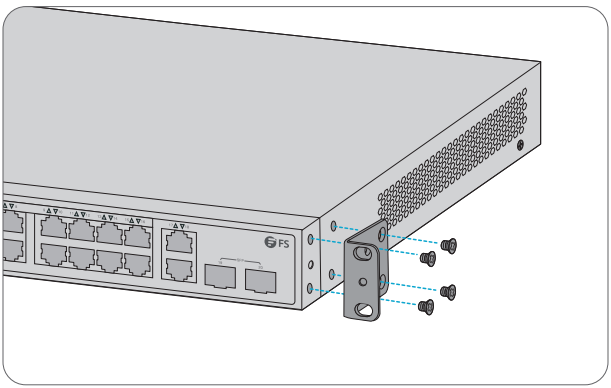

1. Befestigen Sie die Montagehalterungen mit den mitgelieferten KM-Schrauben an den beiden Seiten des Switches.

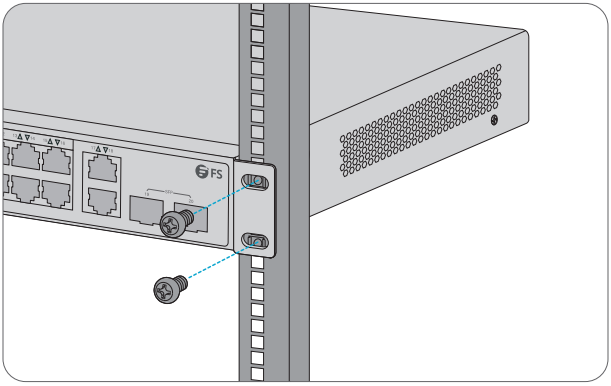

2. Befestigen Sie den Switches mit M6-Schrauben und Käfigmuttern am Rack.

Erdung des Switches

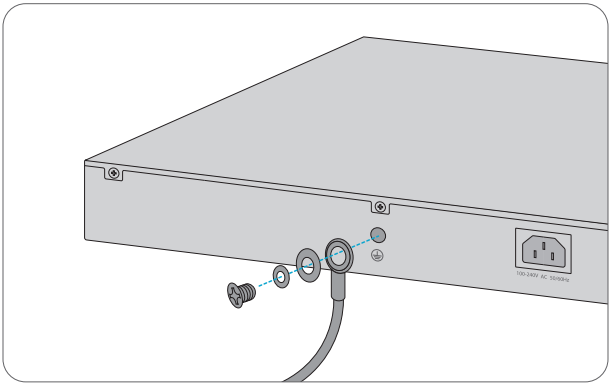

1. Schließen Sie ein Ende des Erdungskabels an eine geeignete Erdung an, z. B. an das Rack, in dem der Switch montiert ist.
2. Befestigen Sie die Erdungslasche mit den Unterlegscheiben und der Schraube am Erdungspunkt des Switches.

ACHTUNG: Die Erdungsverbindung darf nur entfernt werden, wenn alle Stromversorgungsanschlüsse getrennt wurden.

Verbinden der RJ45-Ports

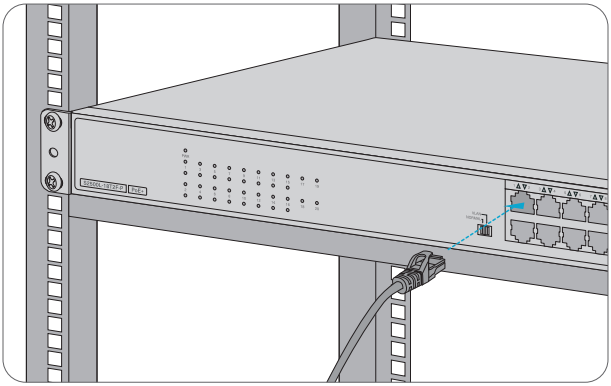

1. Schließen Sie ein Ethernet-Kabel an den RJ45-Port eines Netzwerkgeräts an.
2. Schließen Sie das andere Ende des Ethernet-Kabels an den RJ45-Port des Switches an.

HINWEIS: Die Ports 1–16 des S2500L-18T2F-P unterstützen die PoE und können direkt mit Netzwerkkabeln an PD-Geräte angeschlossen werden.

Verbinden der SFP-Ports

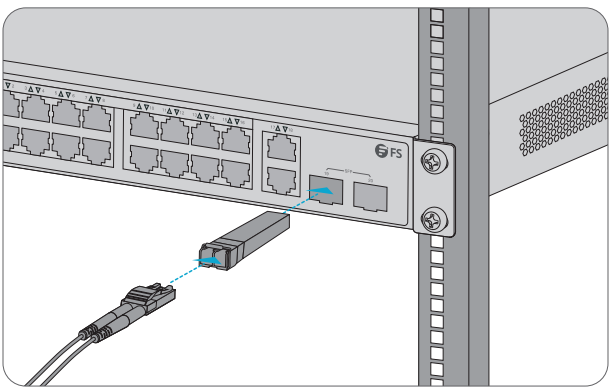

1. Verbinden Sie den kompatiblen SFP-Transceiver mit dem SFP-Port.
2. Schließen Sie ein Glasfaserkabel an den Glasfaser-Transceiver an. Schließen Sie dann das andere Ende des Kabels an ein anderes Glasfasergerät an.

ACHTUNG: Laserstrahlen können Augenschäden verursachen. Schauen Sie nicht ohne Augenschutz in die Bohrungen von Transceivern oder Glasfasern.

Anschließen der Stromversorgung

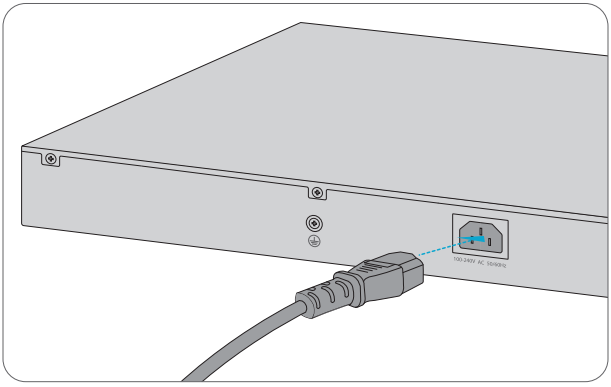

1. Verbinden Sie das AC-Netzkabel mit dem Netz-Port des Switches.
2. Schließen Sie das andere Ende des Netzkabels an eine AC-Stromquelle an.

ACHTUNG: Schließen Sie das Netzkabel nicht bei eingeschalteter Stromversorgung an.

Fehlerbehebung

Die Stromanzeige leuchtet nicht

1. Überprüfen Sie, ob der Switch ordnungsgemäß an die Stromversorgung angeschlossen ist.
2. Überprüfen Sie, ob die Eingangsspannung des Switch den Anforderungen der Stromversorgung entspricht.

Die Anzeigeleuchte des Geräte-Access-Ports leuchtet nicht

1. Überprüfen Sie, ob der Switch und das Access-Gerät ordnungsgemäß verbunden sind.
2. Überprüfen Sie, ob das Access-Gerät ordnungsgemäß funktioniert.
3. Prüfen Sie, ob das Netzwerkkabel kürzer als 100 m ist.

Der PoE-Port versorgt das Gerät nicht mit Strom

1. Wenn der PoE-Port mit einem Gerät verbunden ist, das nicht über PoE mit Strom versorgt wird, werden nur Daten übertragen, aber keine PoE-Stromversorgung bereitgestellt.
2. Die vom PoE-Gerät benötigte Leistung übersteigt die maximale Ausgangsleistung des verbundenen PoE-Ports.

Produktgarantie

FS garantiert seinen Kunden, dass wir bei Schäden oder fehlerhaften Artikeln, die auf unsere Verarbeitung zurückzuführen sind, eine kostenlose Rückgabe innerhalb von 30 Tagen nach Erhalt der Ware anbieten. Dies gilt nicht für Sonderanfertigungen oder maßgeschneiderte Lösungen.

Garantie: Für die Produkte gilt eine eingeschränkte Garantie von 2 Jahren auf Material- und Verarbeitungsfehler. Weitere Einzelheiten über die Garantie finden Sie hier:
https://www.fs.com/de/policies/warranty.html

Rückgabe: Wenn Sie den/die Artikel zurückgeben möchten, finden Sie Informationen zum Rückgabeverfahren hier:
https://www.fs.com/de/policies/day_return_policy.html

Online-Ressourcen

Weitere technische Dokumente finden Sie hier:
https://www.fs.com/de/technical_documents.html

Holen Sie sich die FS App

Scannen Sie den QR-Code, um die FS App aus dem App Store oder Google Play Store herunterzuladen und zu installieren, oder gehen Sie auf
https://www.fs.com/de/appdownload.html

Download on the App Store GET IT ON Google Play

Introduction

Nous vous remercions d'avoir choisi le switch non géré. Ce guide est conçu pour vous familiariser avec la configuration du switch et décrit comment procéder à son déploiement.

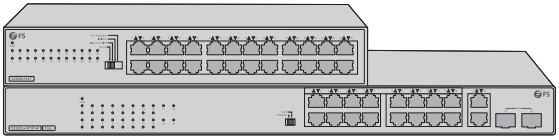

S2500L-24T

S2500L-18T2F-P

FR

Accessoires

S2500L-18T2F-P

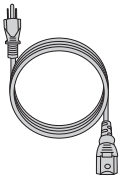

Câble d'alimentation CA x1



Pad en caoutchouc x4



Support de montage x2



Vis KM x8



Câble de mise à la terre x1

S2500L-24T

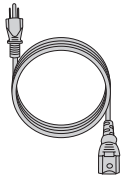

Câble d'alimentation CA x1



Pad en caoutchouc x4

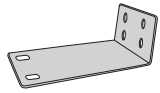

Support de montage x2



Vis KM x8

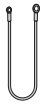

Câble de mise à la terre x1

NOTE : Les accessoires peuvent varier par rapport à l'illustration, veuillez en tenir compte.

NOTE : Ce cordon d'alimentation ne peut pas être utilisé avec d'autres appareils, et les autres cordons d'alimentation ne doivent pas être utilisés avec cet appareil.

Présentation du Matériel

Ports du Panneau Frontal

S2500L-18T2F-P

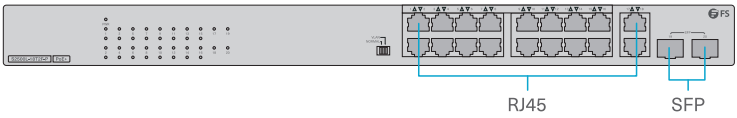

S2500L-24T

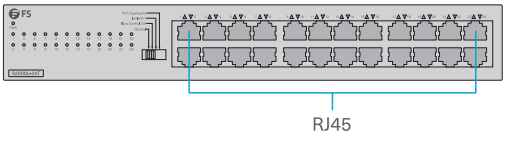

Ports	Description
RJ45	Ports 10/100/1000BASE-T pour la connexion Ethernet. Les ports 1-16 du S2500L-18T2F-P supportent la fonction PoE.
SFP	Ports SFP pour connexion 1Gbps

LED du Panneau Frontal

S2500L-18T2F-P

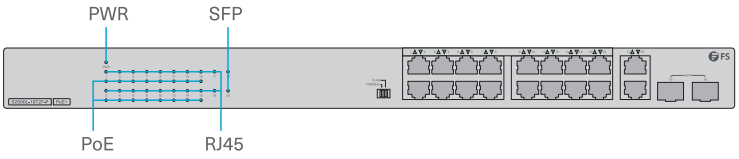

S2500L-24T

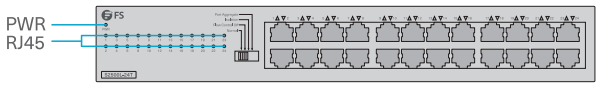

LED	État	Description
PWR	Éteint	Le switch est éteint.
	Vert	Le switch est allumé.
RJ45(1-18 for S2500L-18T2F-P /1-24 for S2500L-24T)	Éteint	Le port n'est pas connecté.
	Orange	Le port est connecté à 10/100 Mbps.
	Orange clignotant	Le port transmet ou reçoit des données à 10/100 Mbps.
	Vert	Le port est connecté à 1000 Mbps.
	Vert clignotant	Le port transmet ou reçoit des données à 1000 Mbps.
SFP	Éteint	Le port n'est pas connecté.
	Vert	Le port est connecté à 1000 Mbps.
	Vert clignotant	Le port transmet ou reçoit des données à 1000 Mbps.
PoE	Éteint	Le port n'est pas connecté.
	Vert	Le port est connecté à un dispositif alimenté (PD).

Sélecteur de Mode

S2500L-18T2F-P

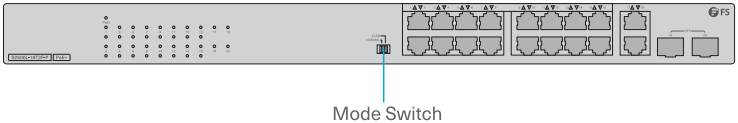

Sélecteur	Modes	Description
Sélecteur de mode	Normal	Mode standard
	VLAN	Les ports 1 à 16 ne peuvent pas communiquer entre eux, mais peuvent communiquer avec les ports 17 à 20.

S2500L-24T

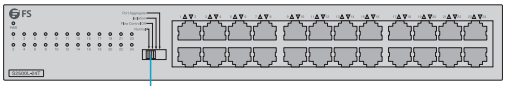

Sélecteur	Modes	Description
Sélecteur de mode	Normal	Activation du contrôle de flux pour que tous les ports puissent communiquer entre eux.
	Contrôle de débit désactivé	Désactivation du contrôle de flux pour que tous les ports puissent communiquer entre eux.
	Isolation	Les ports 1-22 ne peuvent pas communiquer entre eux, mais peuvent communiquer avec les ports de liaison montante 23-24.
	Agrégation de ports	Tous les ports sont interopérables, et les ports 23-24 sont les ports de descente.

Conditions d'Installation

Avant de commencer l'installation, assurez-vous que vous disposez des éléments suivants :

- Bracelet ESD (ou gants ESD).
- Tournevis Phillips, vis M6 et écrous à cage.
- Un rack standard de 19 » de large avec un minimum de 1U de hauteur disponible.

Site d'installation :

- Ne pas installer l'appareil dans un endroit où la température ambiante est supérieure à 40°C.
- Le site d'installation doit être bien ventilé. Veillez à ce qu'il y ait une circulation d'air suffisante autour du switch.
- Veillez à ce que le switch soit à niveau et stable afin d'éviter tout risque.
- Ne pas installer l'appareil dans un environnement poussiéreux.
- Le site d'installation doit être exempt de fuites d'eau et d'humidité.
- Veillez à ce que le rack et la plateforme de travail soient correctement mis à la terre.
- Assurez-vous que le switch fonctionne dans la plage d'entrée CA appropriée et qu'il correspond à la tension indiquée sur le switch.
- Pour protéger le switch des effets de la foudre, ne pas ouvrir son boîtier, même en cas de coupure de courant.
- Assurez-vous que le rack et la plateforme de travail sont suffisamment solides pour supporter le poids du switch et de ses accessoires lors de l'installation.

Installation du switch

Installation sur bureau

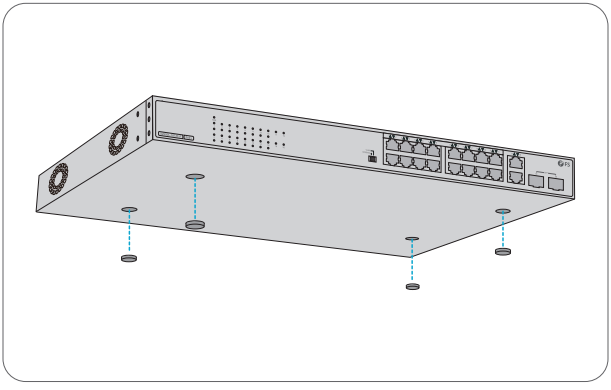

1. Fixez quatre pads en caoutchouc à la base de l'appareil.
2. Placez le switch sur un bureau ou une surface plane.

Montage en Rack

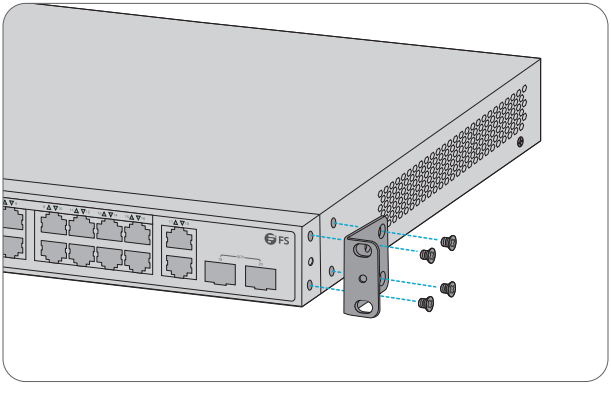

1. Fixez les équerres de montage sur les deux côtés du switch avec les vis KM fournies.

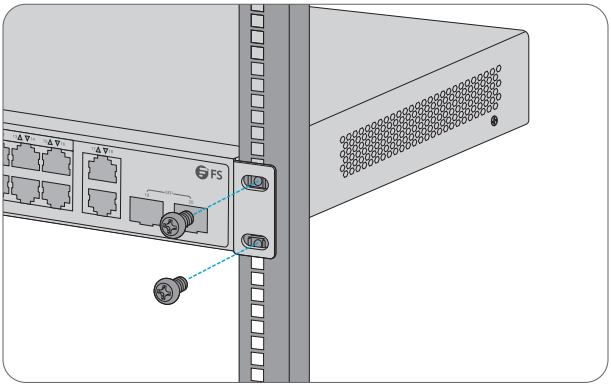

2. Fixez le switch au rack à l'aide de vis M6 et d'écrous à cage.

Mise à la Terre du switch

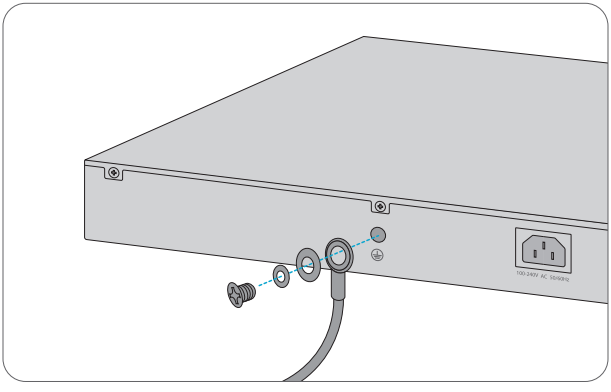

1. Connectez une extrémité du câble de mise à la terre à une terre appropriée, telle que le rack dans lequel le switch est installé.
2. Fixez la cosse de mise à la terre au point de mise à la terre du switch à l'aide des rondelles et de la vis.

ATTENTION : La connexion à la terre ne doit pas être retirée avant que toutes les connexions d'alimentation ne soient déconnectées.

Connexion des Ports RJ45

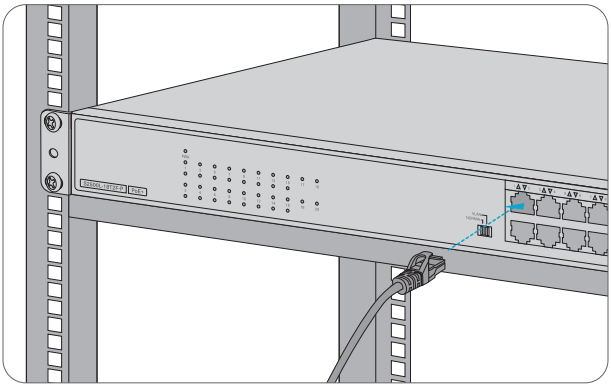

1. Connectez un câble Ethernet au port RJ45 d'un périphérique réseau.
2. Connectez l'autre extrémité du câble Ethernet au port RJ45 du switch.

NOTE : Les ports 1-16 du S2500L-18T2F-P supportent la fonction PoE et peuvent être directement connectés à des périphériques PD avec des câbles réseau.

Connexion des Ports SFP

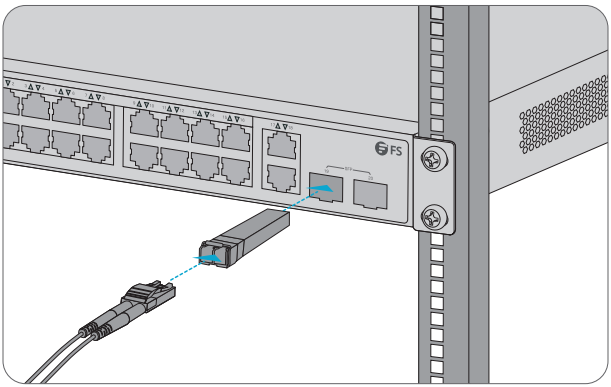

1. Branchez l'émetteur-récepteur SFP compatible dans le port SFP.
2. Connectez un câble à fibre optique à l'émetteur-récepteur à fibre optique. Connectez ensuite l'autre extrémité du câble à un autre dispositif à fibre optique.

AVERTISSEMENT : Les faisceaux laser peuvent provoquer des lésions oculaires. Ne pas regarder dans les alésages des émetteurs-récepteurs ou des fibres optiques sans protection oculaire.

Branchement de l'Alimentation

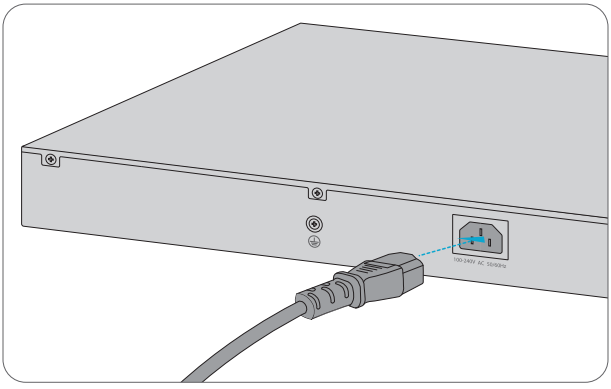

1. Branchez le câble d'alimentation CA dans le port d'alimentation du switch.
2. Branchez l'autre extrémité du câble d'alimentation à une source d'alimentation en courant alternatif.

AVERTISSEMENT : Ne pas brancher le câble d'alimentation lorsque l'interrupteur de mise en marche est en position de fonctionnement.

Dépannage

Le voyant de l'alimentation n'est pas allumé

1. Vérifier que le switch est bien connecté à l'alimentation électrique.
2. Vérifiez que la tension d'entrée du switch est conforme aux exigences de l'alimentation électrique.

Le voyant du port d'accès aux périphériques n'est pas allumé

1. Vérifier si le switch et le dispositif d'accès sont correctement connectés.
2. Vérifier si le dispositif d'accès fonctionne correctement.
3. Vérifiez que la longueur du câble réseau est inférieure à 100 m.

Le port PoE n'alimente pas l'appareil

1. Lorsque le port PoE est connecté à un dispositif non alimenté par PoE, il ne fait que transmettre des données et ne fournit pas d'alimentation PoE.
2. La puissance requise par le dispositif alimenté par PoE dépasse la puissance de sortie maximale du port PoE connecté.

Garantie du Produit

FS garantit à ses clients que tout article endommagé ou défectueux en raison de sa fabrication pourra être retourné gratuitement dans un délai de 30 jours à compter de la date de réception de la marchandise. Cette garantie ne s'applique pas aux articles fabriqués sur mesure ou aux solutions personnalisées.

Garantie : Les produits bénéficient d'une garantie limitée de 2 ans contre les défauts matériels ou de fabrication. Pour plus de détails sur la garantie, veuillez consulter le site https://www.fs.com/fr/policies/warranty.html.

Retour : Si vous souhaitez retourner un ou plusieurs articles, vous trouverez des informations sur les modalités de retour sur le site https://www.fs.com/fr/policies/day_return_policy.html.

Ressources en Ligne

Pour obtenir des documents techniques supplémentaires, visitez le site : https://www.fs.com/fr/technical_documents.html

Télécharger l'Application FS

Scannez le code QR pour télécharger et installer l'application FS à partir de l'App Store ou du Google Play Store ou allez sur https://www.fs.com/fr/appdownload.html

Download on the App Store GET IT ON Google Play

イントロダクション

この度は、このアンマネージドスイッチをお買いあげいただき、誠にありがとうございます。本ガイドは、スイッチの概要とネットワークへの導入方法について説明します。

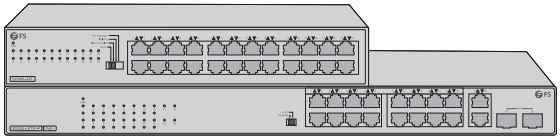

S2500L-24T

S2500L-18T2F-P

アクセサリー

S2500L-18T2F-P

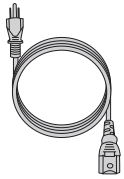

AC電源コードx1



ゴムパッドx4



取り付けブラケットx2



KMネジx8



アースケーブルx1

S2500L-24T

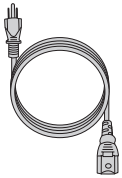

AC電源コードx1



ゴムパッドx4

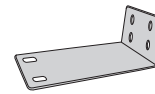

取り付けブラケットx2



KMネジx8



アースケーブルx1

注: アクセサリーはイラストと異なる場合がありますので、予めご了承ください。

注: この電源コードは他の機器には使用できません。また、他の電源コードはこの機器に使用しないでください。

ハードウェアの概要

フロントパネルのポート

S2500L-18T2F-P

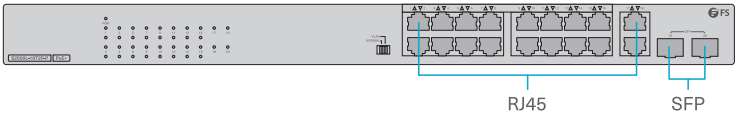

S2500L-24T

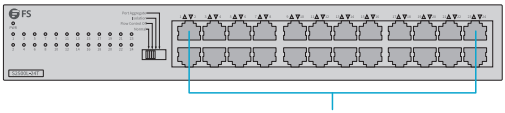

ポート	説明
RJ45	イーサネット接続用10/100/1000BASE-Tポート。S2500L-18T2F-Pのポート1-16はPoE機能をサポートしています。
SFP	1Gbps接続用SFPポート

フロントパネルのLED

S2500L-18T2F-P

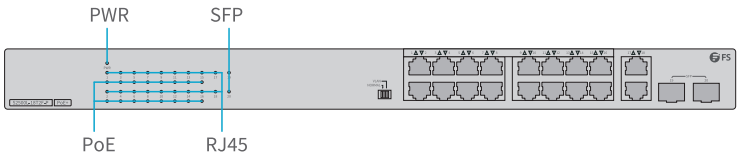

S2500L-24T

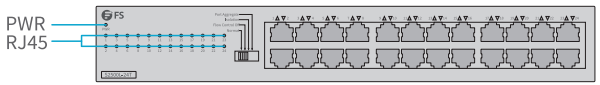

LED	状態	説明
PWR	消灯	スイッチの電源が切れている。
	点灯(緑)	スイッチの電源が入っている。
RJ45 (1-18（S2500L-18T2F-P用）/1-24（S2500L-24T用）)	消灯	ポートが接続されていない。
	点灯(オレンジ)	ポートが10M/100Mbpsで接続されている。
	点滅(オレンジ)	ポートが10M/100Mbpsでデータを送受信している。
	点灯(緑)	ポートが1000Mbpsで接続されている。
	点滅(緑)	ポートが1000Mbpsでデータを送受信している。
SFP	消灯	ポートは接続されていない。
	点灯(緑)	ポートは1000Mbpsで接続されている。
	点滅(緑)	ポートが1000Mbpsでデータを送受信している。
PoE	消灯	ポートが接続されていない。
	点灯(緑)	ポートがPDデバイスに接続されている。

スイッチのモード

S2500L-18T2F-P

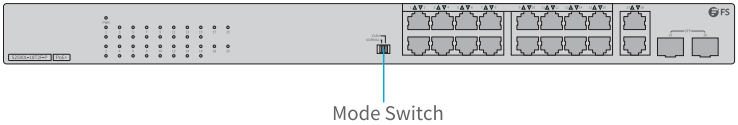

スイッチ	モード	説明
スイッチのモード	正常	標準モード
	VLAN	ポート1-16は互いに通信できませんが、ポート17-20とは通信できます。

S2500L-24T

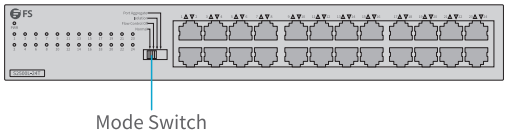

スイッチ	モード	説明
スイッチのモード	正常	フロー制御を有効にすると、すべてのポートが相互に通信できるようになります。
	フロー制御オフ	フロー制御を無効にすると、すべてのポートが相互に通信できるようになります。
	遮断	ポート1-22は互いに通信できませんが、アップリンクポート23-24とは通信できます。
	ポート集約	すべてのポートは相互運用可能で、ポート23-24はシンクポートです。

設置要件

設置前に、以下の条件が整っていることを確認してください。

- ESDブレスレット（またはESD手袋）。
- プラスドライバー、M6ネジ、ケージナット。
- 高さ1U以上の標準サイズ19インチ幅ラック。

設置環境：

- 周囲温度が40°Cを超える場所では使用しないでください。
- 設置場所は十分に換気する必要があります。スイッチの周囲に十分な空気の流れがあることを確認してください。
- 危険な状況を避けるために、スイッチが水平で安定していることを確認してください。
- ほこりの多い環境に設置しないでください。
- 設置場所は、水漏れ、水滴、結露、湿気のない場所ようにしてください。
- ラックと作業プラットフォームが十分にアースされていることを確認してください。
- スイッチが適切なAC入力範囲で動作し、スイッチに表示されている電圧と一致していることを確認してください。
- 落雷からスイッチを守るため、停電時でもスイッチのシェルを開けないでください。
- ラックと作業台が、スイッチとそのアクセサリの重量を支えるのに十分な堅さであることを確認してから設置してください。

スイッチの取り付け

デスクマウント

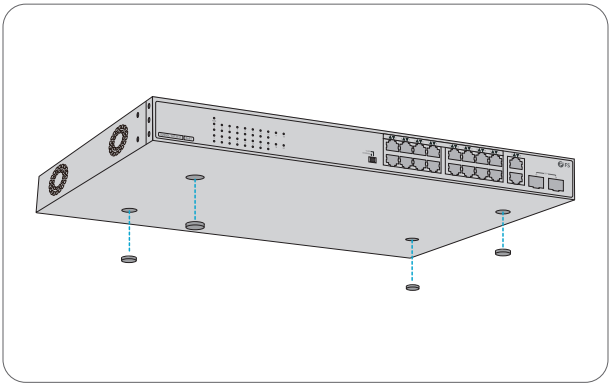

1. 底に4つのゴムパッドを取り付けます。
2. スイッチを机の上に置きます。

ラックマウント

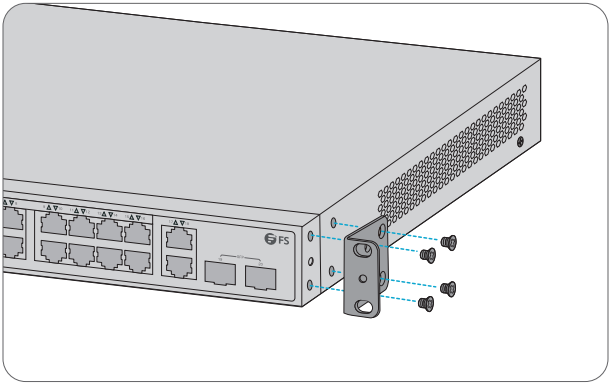

1. 付属のKMネジで、取り付けブラケットをスイッチの両側面に固定 します。

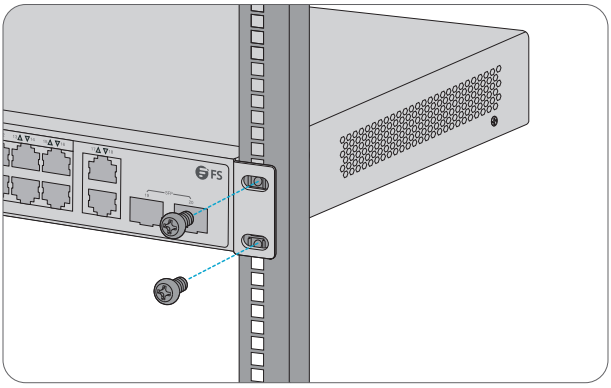

2. スイッチをM6ネジとケージナットでラックに取り付けます。

スイッチの接地

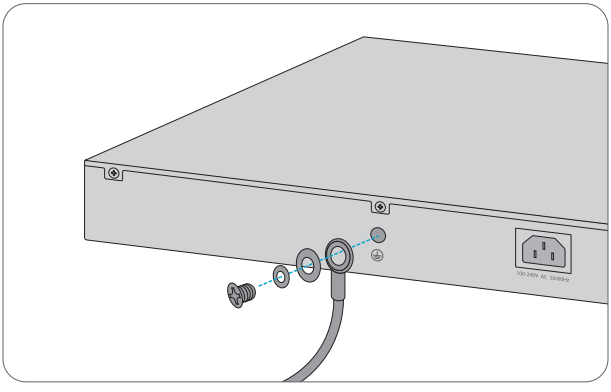

1. アースケーブルの一端を、スイッチが取付けられているラックなどの適切な大地アースに接続します。
2. ワッシャとネジを使用して、アースラグをスイッチの背面パネルの接地点に固定します。

ご注意：すべての電源接続が切断されていない限り、アース接続を取り外さないでください。

RJ45ポートの接続

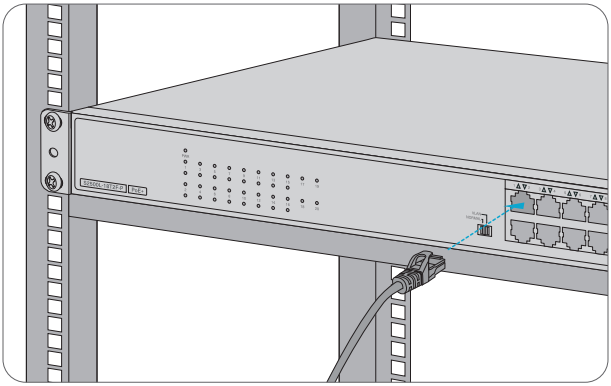

1. イーサネットケーブルをネットワーク機器のRJ45ポートに接続します。
2. イーサネットケーブルのもう一方の端をスイッチのRJ45ポートに接続します。

注: S2500L-18T2F-Pのポート1-16はPoE機能をサポートしており、ネットワークケーブルでPD機器に直接接続することができます。

SFPポートの接続

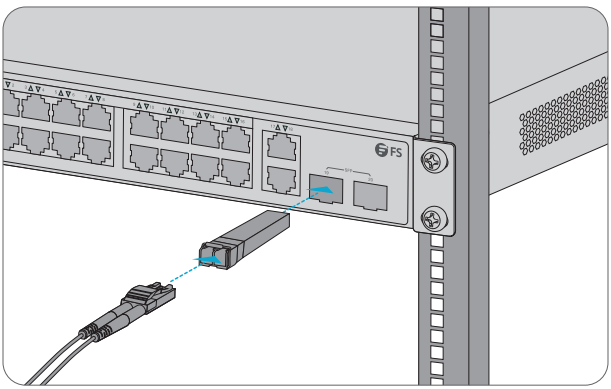

1. 互換性のあるSFPモジュールをSFPポートに差し込みます。
2. 光ファイバケーブルをファイバモジュールに接続します。次に、ケーブルのもう一方の端を別のファイバデバイスに接続します。

警告: レーザー光線は目に損傷を与える可能性があります。目を保護せずに光モジュールや光ファイバの穴をのぞきこまないでください。

電源の接続

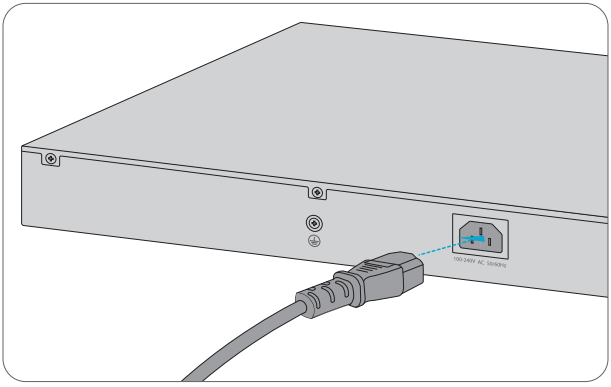

1. AC電源コードをスイッチの電源ポートに差し込みます。
2. 電源コードのもう一方の端をAC電源に接続します。

警告: 電源を入れたまま、電源ケーブルを取り付けないでください。

トラブルシューティング

電源インジケータが点灯しない

1. スイッチが電源に正しく接続されているかを確認してください。
2. スイッチの入力電圧が電源要件を満たしているかを確認してください。

デバイスアクセスポートのインジケータライトが点灯しない

1. スイッチとアクセスデバイスが正しく接続されているかを確認してください。
2. アクセスデバイスが正常に動作しているかを確認してください。
3. ネットワークケーブルの長さが100m以下であるかを確認してください。

PoEポートがデバイスに電力を供給しない

1. PoEポートが非PoE給電デバイスに接続されている場合、データの送信のみを行い、PoE給電は行いません。
2. PoE給電デバイスが必要とする電力が、接続されているPoEポートの最大出力電力を超えています。

製品保証

FSは、弊社の製造技術による破損や不良品があった場合、製品到着日から30日以内であれば、無料で返品を承ります。これには、カスタムアイテムやテーラードソリューションは含まれません。

保証：この製品は、材料または製造上の欠陥に対して2年間の限定保証を提供します。保証の詳細については、次のサイトでご確認ください：
https://www.fs.com/jp/policies/warranty.html

返品：返品したい場合は、返品方法に関する情報が次のサイトにご覧ください：
https://www.fs.com/jp/policies/day_return_policy.html

オンラインリソース

その他の技術資料については、次のサイトでご確認ください：
https://www.fs.com/jp/technical_documents.html

FSアプリをダウンロード

QRコードを読み取り、App StoreまたはGoogle PlayストアからFSアプリをダウンロードしてインストールできます。若しくは下記のURLにアクセスしてください。
https://www.fs.com/jp/appdownload.html

Download on the App Store　GET IT ON Google Play

Compliance Information

FCC

Any Changes or modifications not expressly approved by the party responsible for compliance could void the user's authority to operate the equipment.
Note: This equipment has been tested and found to comply with the limits for a Class A digital device, pursuant to part 15 of the FCC Rules. These limits are designed to provide reasonable protection against harmful interference when the equipment is operated in a commercial environment. This equipment generates, uses, and can radiate radio frequency energy and, if not installed and used in accordance with the instruction manual, may cause harmful interference to radio communications. Operation of this equipment in a residential area is likely to cause harmful interference in which case the user will be required to correct the interference at his own expense.

This device complies with part 15 of the FCC Rules. Operation is subject to the following two conditions:
(1) This device may not cause harmful interference, and
(2) this device must accept any interference received, including interference that may cause undesired operation.

CE

Warning:This is a class A product. In a domestic environment, this product may cause radio interference, in which case the user may be required to take adequate measures.

FS.COM GmbH hereby declares that this device is in compliance with the Directive 2014/30/EU, 2014/35/EU, 2011/65/EU and (EU)2015/863 .A copy of the EU Declaration of Conformity is available at
www.fs.com/company/quality_control.html.

Die FS.COM GmbH erklärt hiermit, dass dieses Gerät mit der Richtlinie 2014/30/EU, 2014/35/EU, 2011/65/EU und (EU)2015/863 .Eine Kopie der EU-Konformitätserklärung finden Sie unter
www.fs.com/de/company/quality_control.html.

FS.COM GmbH déclare par la présente que ce dispositif est conforme à la Directive 2014/30/EU, 2014/35/EU, 2011/65/EU et (EU)2015/863 . Une copie de la Déclaration de Conformité de l'UE est disponible à l'adresse suivante
https://www.fs.com/fr/company/quality_control.html.

FS.COM GmbH
NOVA Gewerbepark Building 7, Am Gfild 7, 85375 Neufahrn bei Munich, Germany

UKCA

Hereby, FS.COM Innovation Ltd declares that this device is in compliance with the Directive SI 2016 No. 1091, SI 2016 No. 1101,SI 2012 NO. 3032.

FS.COM INNOVATION LTD
Unit 8, Urban Express Park, Union Way, Aston, Birmingham, B6 7FH, United Kingdom

ISED

CAN ICES-003(A)/NMB-003(A)

English: This device contains licence-exempt transmitter(s)/receiver(s) that comply with Innovation, Science and Economic Development Canada's licence-exempt RSS(s). Operation is subject to the following two conditions:
(1) This device may not cause interference.
(2) This device must accept any interference, including interference that may cause undesired operation of the device.
The digital apparatus complies with Canadian CAN ICES-003(A)/NMB-003(A).
French: Cet appareil contient des émetteurs/récepteurs exempts de licence qui sont conformes aux RSS exemptés de licence d'Innovation, Sciences et Développement économique Canada.
L'exploitation est soumise aux deux conditions suivantes :
(1) Cet appareil ne doit pas provoquer d'interférences.
(2) Cet appareil doit accepter toute interférence, y compris les interférences susceptibles de provoquer un fonctionnement indésirable de l'appareil.
l'appareil numérique du ciem conforme canadien peut - 3 (a) / nmb - 3 (a).

Waste Electrical and Electronic Equipment (WEEE)

This appliance is labelled in accordance with European Directive 2012/19/EU concerning waste electrical and electronic equipment (WEEE). The Directive determines the framework for the return and recycling of used appliances as applicable throughout the European Union. This label is applied to various products to indicate that the product is not to be thrown away, but rather reclaimed upon end of life per this Directive.
To avoid the potential effects on the environment and human health as a result of the presence of hazardous substances in electrical and electronic equipment, end users of electrical and electronic equipment should understand the meaning of the crossed-out wheeled bin symbol. Do not dispose of WEEE as unsorted municipal wasteand have to collect such WEEE separately.



Equipment Grounding Warning

This equipment must be grounded. To reduce the risk of electric shock, never defeat the ground conductor or operate the equipment in the absence of a suitably installed ground conductor.
Contact the appropriate electrical inspection authority or an electrician if you are uncertain that suitable grounding is available.
A power cord connected to a socket-outlet with earthing connection.



256154

Q.C. PASSED

Copyright © 2024 FS.COM All Rights Reserved.